

Hygro-/Hygrothermogeber

Raumausführung

907021/10

Humidity-/Humidity Temperature Transmitter

for room mounting

907021/10

Betriebsanleitung

Operating Instructions

907021/10

Hygro-/Hygrothermogeber Raumausführung

ALLGEMEIN:

Messumformer der Type 907021/10 sind für die exakte Erfassung von Feuchte und Temperatur bestimmt.
Ein kapazitiver Sensor wird als Messelement für die Feuchtemessung verwendet.
Das Gehäuse ist für die direkte Wandmontage auf einer Unterputzdose geeignet.
Anwendung findet die Type 907021/10 in der Lüftungs- und Klimatisierungstechnik im Bereich Wohnbau.

ACHTUNG:

Extreme mechanische und unspezifizierte Beanspruchungen sind unbedingt zu vermeiden.
Bei Wartungsarbeiten sind ESD Schutzmaßnahmen erforderlich.

TECHNISCHE DATEN:

FEUCHTE		
Analogausgang 0...100 %r.F.	0-10 V	RL >10 kOhm
	4-20 mA	RL <500 Ohm (zwei Draht)
Arbeitsbereich	10...90 %r.F.	
Genauigkeit bei 20 °C		
Spannungsausgang	± 3 %r.F.	
Stromausgang	± 3 %r.F. (40...60 %r.F.)	± 5 %r.F. (Arbeitsbereich)
TEMPERATUR		
Analogausgang 0...50 °C	0-10 V	RL >10 kOhm
	4-20 mA	RL <500 Ohm (zwei Draht)
Genauigkeit bei 20 °C		
Spannungsausgang	± 0,3 °C	
Stromausgang	± 0,5 °C	
ALLGEMEIN		
Spannungsversorgung		
Spannungsausgang	15-35 VDC	24 VAC ±20%
Stromausgang	20-28 VDC für R_L < 500 Ohm; 11 - 28 VDC für R_L < 50 Ohm	
Stromaufnahme	typ. 15 mA für Spannungsausgang	
Elektromagnetische Verträglichkeit	EN 61000-6-1 EN 61326-1+A1+A2	EN 61000-6-3
Temperaturbereiche		
Betriebstemperatur	-5.....+50 °C	
Lagertemperatur	-30...+60 °C	

SELBSTHILFE bei FEHLERN:

Fehler	mögliche Ursache	Maßnahme
unrealistische Werte	nicht optimale Montage	Achten Sie darauf, dass der Transmitter die gleiche Temp. wie die zu messende Luft besitzt. Montieren Sie den Transmitter nicht an exponierten Stellen wie z.B. in der Nähe von Kaminen, Fenstern, ...
Ausfall des Gerätes	keine Versorgungsspannung	Versorgungsspannung überprüfen

907021/10

Humidity-/Humidity Temperature Transmitter for room mounting

GENERAL:

The 907021/10 transmitters are designed to measure humidity and temperature in indoor applications.
They use a capacitive sensor element for the humidity measurement.
The housing can be fixed directly on the wall or mounted on a concealed socket.
Common applications for the 907021/10 are the ventilation and air conditioning equipment in buildings.

ATTENTION:

Absolutely avoid extreme mechanical and unspecified strain.
For maintenance purposes it is recommended, that you observe the valid ESD-safety precautions!

TECHNICAL DATA:

HUMIDITY		
output 0...100 %r.F.	0-10 V	RL >10 kOhm
	4-20 mA	RL <500 Ohm (two wire)
working range	10...90 %RH	
accuracy at 20 degC		
voltage output	± 3 %RH	
current output	± 3 %RH (40...60 %RH)	± 5 %RH (working range)
TEMPERATURE		
output 0...50 degC	0-10 V	RL >10 kOhm
	4-20 mA	RL <500 Ohm (two wire)
accuracy at 20 degC		
voltage output	± 0,3 degC	
current output	± 0,5 degC	
GENERAL		
supply voltage		
voltage output	15-35 VDC	24 VAC ±20%
current output	20-28 VDC for R_L < 500 Ohm; 11 - 28 VDC for R_L < 50 Ohm	
supply current	typ. 15 mA for voltage output	
electromagnetic compatibility	EN 61000-6-1 EN 61326-1+A1+A2	EN 61000-6-3
temperature range		
working	-5.....+50 degC	
storage	-30...+60 degC	

SELF-HELP for APPEARING ERRORS:

error	possible cause	remedies
unrealistic values	wrong installation	Please take care that the ambient temperature of the transmitter is the same like the measuring temperature. No installation near exposed places; e.g. beside a chimney or open fireside, or close to windows.
failure of the instrument	no supply voltage	check supply cable and supply voltage

ABMESSUNGEN / *DIMENSIONS*

Gehäusematerial / housing material: PC
Schutzart / protection class: IP20

Gewicht / self-weigth: 0,074kg

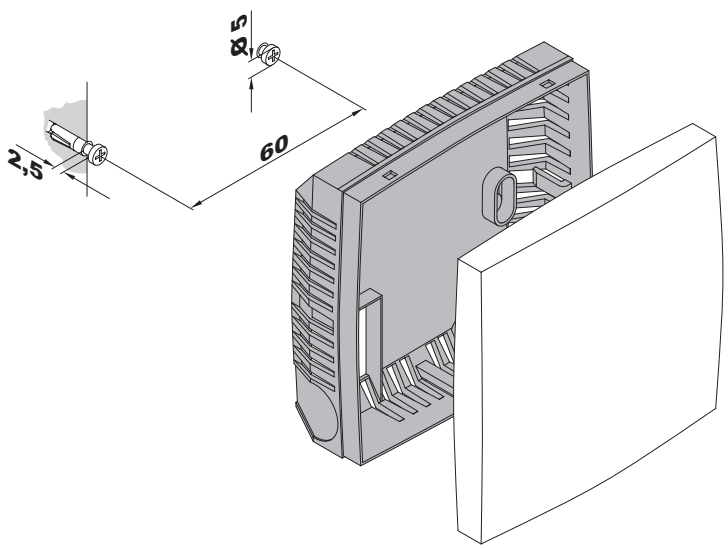

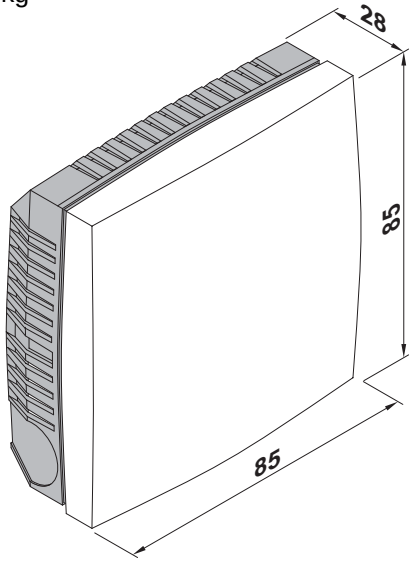

ANSCHLUSSBELEGUNG / *CONNECTION DIAGRAM*

