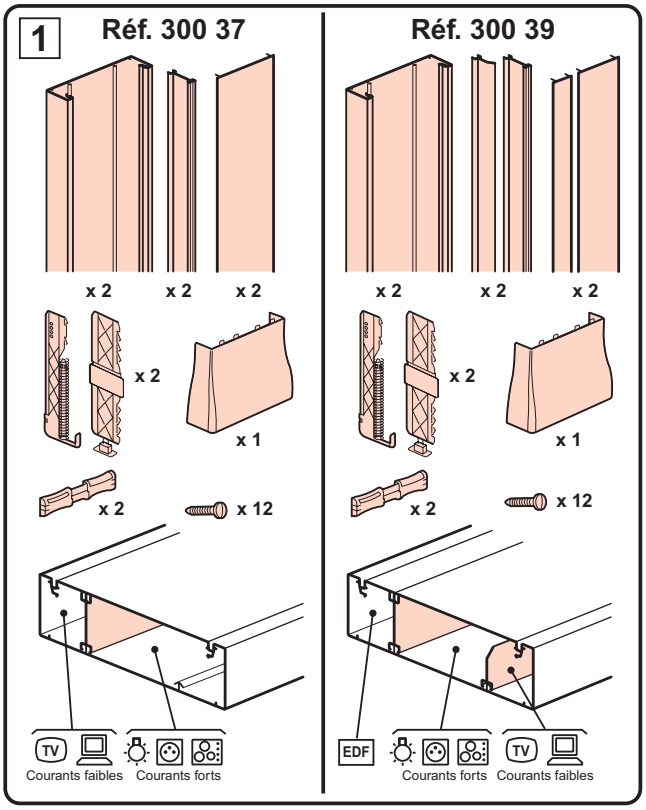

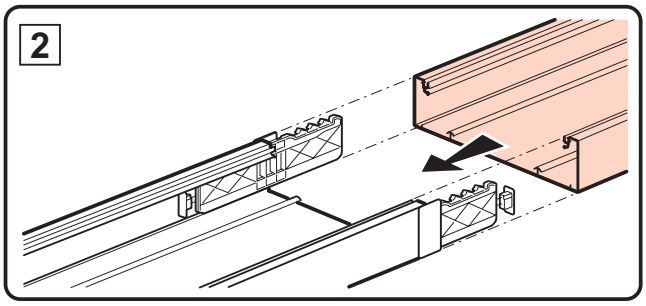

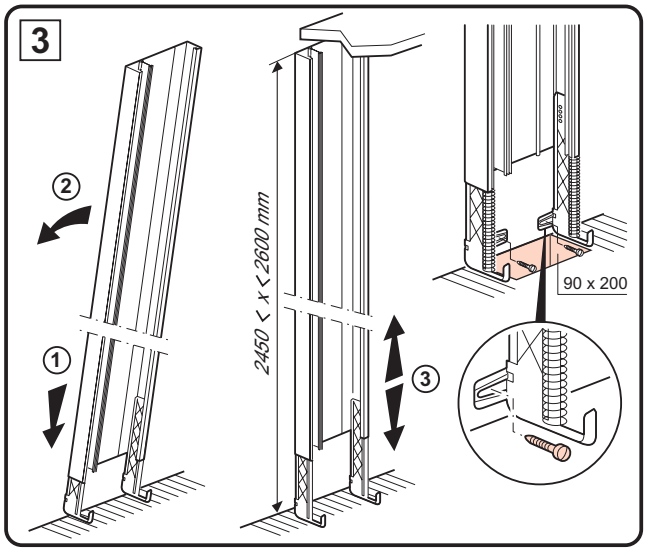

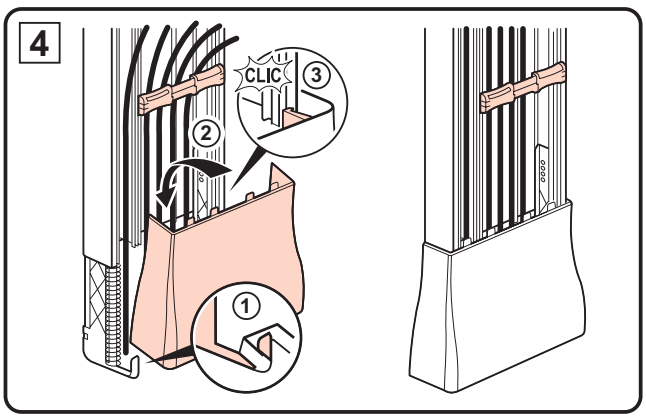

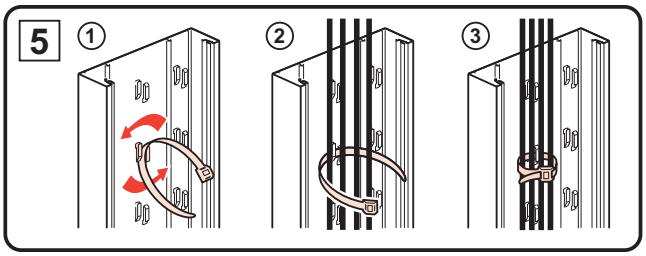

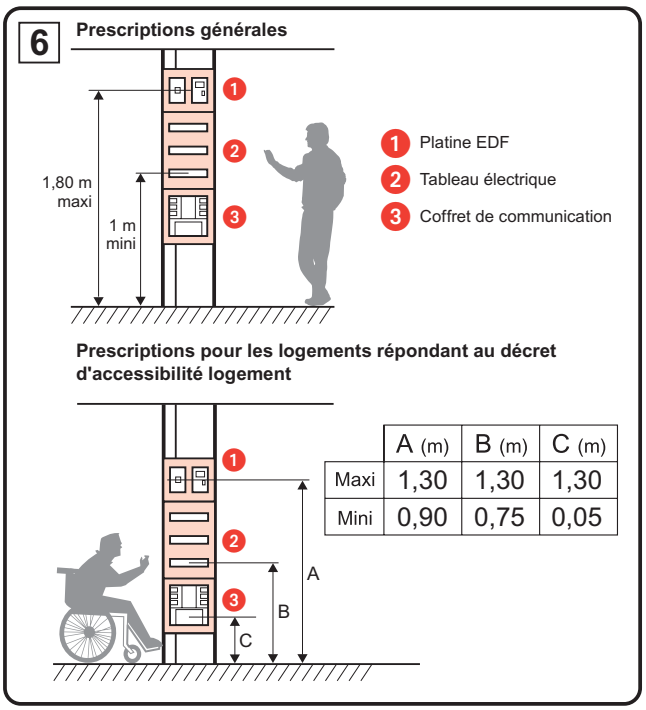

	A (m)	B (m)	C (m)
Maxi	1,30	1,30	1,30
Mini	0,90	0,75	0,05

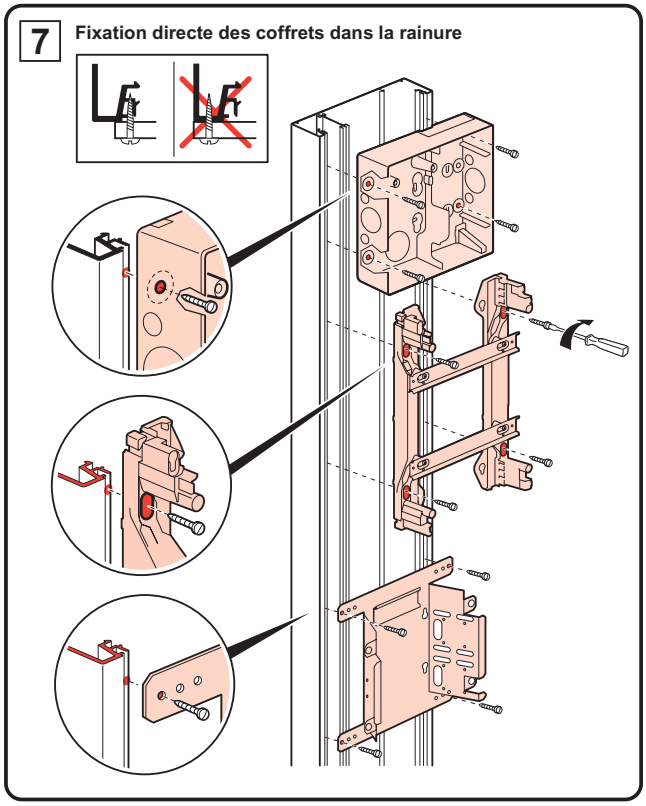

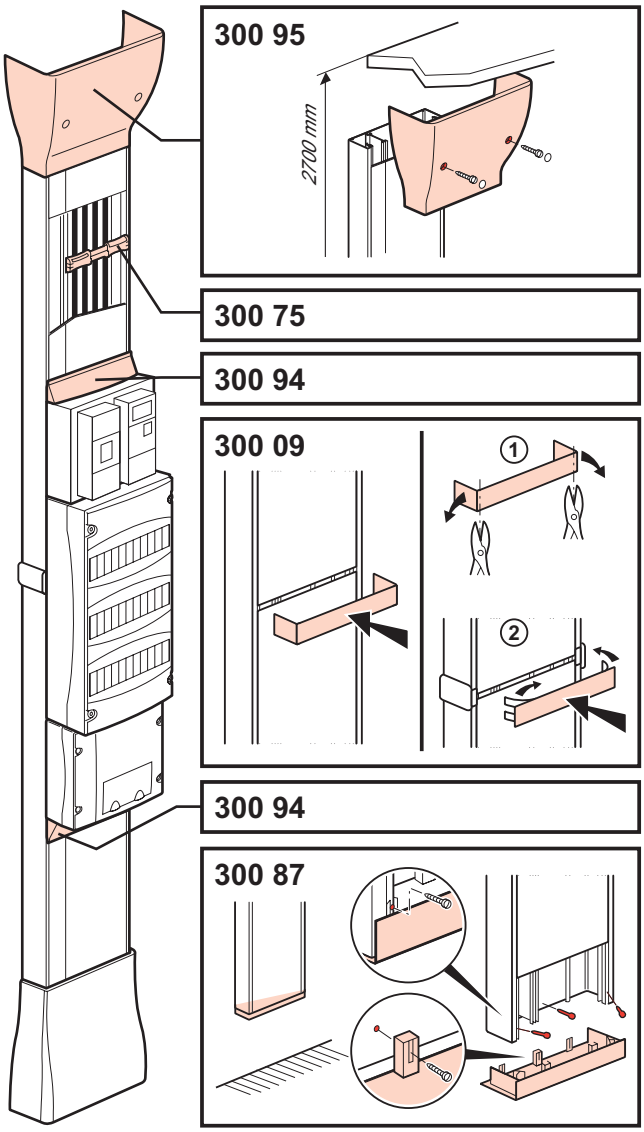
300 95
2700 mm
300 75
300 94
300 09
1
2
300 94
300 87

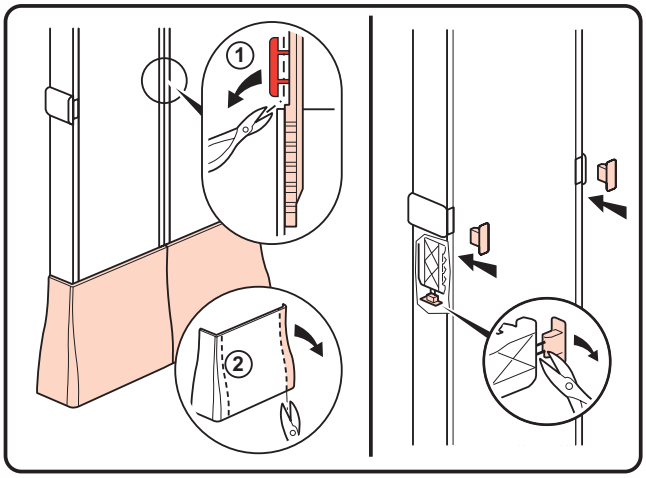
1
2