Kunststoffschutzgitter für Kompaktventilatoren

Plastic guard grilles for compact fans

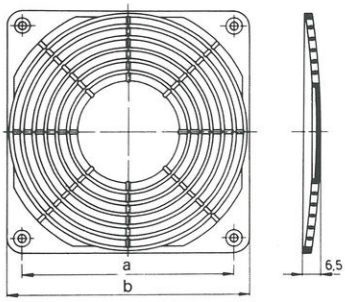

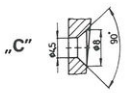

Ventilator Fan	a	b	Typ Type	Nr. No.
W2G 115	113,3	127	C	**88601-2-2929**

Werkstoff: Ultramid A3X2G5
alternativ: Arcomid A28R25
Obefläche: schwarz, matt

Material: Ultramid A3X2G5
alternativ: Arcomid A28R25
Surface: black, matt

Filterrahmen

Filter frames

Typ
Type **92161-1-5170**

als Filterrahmen komplett aus Kunststoff, schwarz
Filter frame completely plastic, black

