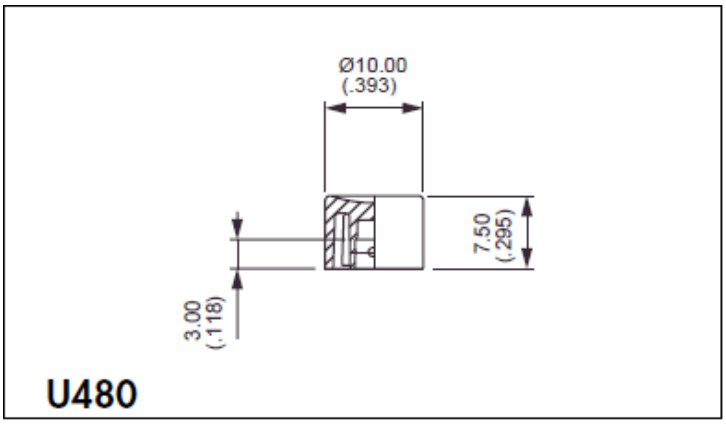

U480

Standard

型番	色
U482	黒
U483	緑
U486	赤