BXNE0*-3* Alimentation pour électrovanne
Solenoid driver

Fonction

Alimentation de sécurité intrinsèque pour appareils situés en zone dangereuse (électrovannes, voyants, transmetteurs…).

Function

Intrinsically safe power supply for instruments in hazardous area (solenoid valves, pilot lamps, transmitters…).

Caractéristiques électriques

Nombre de voies 1 ou 2 selon modèles

Alimentation 110 / 230 Vca ±10% (48 à 62 Hz)
21,6 à 53 Vcc
(à préciser à la commande)

Présence tension signalée par DEL verte allumée en face avant

Consommation ≤ 3W

Entrée (de la zone sûre)
0, 1 ou 2 télécommandes (voir codification)

Sortie (vers la zone dangereuse)
Alimentation (tension et courant suivant les modèles)

Isolement galvanique entre

Entrées/Sorties/Alimentation 2500 Vca 50 Hz

Electrical data

Number of channels 1 or 2 according to models

Power supply 110 / 230 Vac ±10% (48 to 62 Hz)
21.6 to 53 Vdc
(to be specified when ordering)

Front panel green LED ON when energized.

Consumption ≤ 3W

Input (from safe area)
0, 1 or 2 remote controls (see codification)

Output (to hazardous area)
Power supply (Voltage and current according to models)

Galvanic isolation between

Inputs/Outputs/Supply 2500 Vac 50 Hz

Caractéristiques mécaniques

Installation	En zone sûre
Enveloppe	Boîtier ABS
Poids	200 g
T° de stockage	-25 à 70 °C
T° de fonctionnement	-20 à 60 °C
Humidité relative	5 à 95% sans condensation
Raccordement	Par bornes à ressort débrochables
Montage	Sur profilé EN 50022

Mechanical Data

Installation	In safe area
Housing	ABS case
Weight	200 g
Storage T°	-25 to 70 °C
Operating T°	-20 to 60 °C
Relative humidity	5 to 95% without condensing
Connection	Plug-in cage clamp terminals
Mounting	On rail EN 50022

Certifications

CEM	EN/CEI 61326 & EN/CEI 61000-6-2
DBT	EN/CEI 61010-1
Sécurité Intrinsèque	EN/CEI 60079-11 ; EN/CEI 60079-0 [Ex ia] I ou [Ex ia] IIC ou [Ex ia] IIB [Ex iaD] I ou [Ex iaD] IIC ou [Ex iaD] IIB
Certificat ATEX	LCIE 02 ATEX 6104X
Classification ATEX	CE 0081 Ⓔx II (1) G/D
Certificat IECEx	IECEx LCI 09.0013X
Classification SIL	SIL 2 suivant CEI 61508

Certifications

EMC	EN/IEC 61326 & EN/IEC 61000-6-2
Low Voltage Directive	EN/IEC 61010-1
Intrinsic Safety	EN/IEC 60079-11 ; EN/IEC 60079-0 [Ex ia] I or [Ex ia] IIC or [Ex ia] IIB [Ex iaD] I or [Ex iaD] IIC or [Ex iaD] IIB
ATEX certificate	LCIE 02 ATEX 6104X
ATEX classification	CE 0081 Ⓔx II (1) G/D
IECEx certificate	IECEx LCI 09.0013X
SIL classification	SIL 2 according to IEC 61508

Paramètres de sécurité / *Safety parameters*

	Modèles / Models							
(entre bornes L+ / H- ou M+ / J-)	01**	02**	05**	09**	31**	34**	37**	(between terminals L+ / H- ou M+ / J-)
Tension Uo (V)	23.5	23.5	23.5	23.5	7.2	13	16.1	Voltage Uo (V)
Courant Io (mA)	160	150	87	64	185	185	270	Current Io (mA)
Puissance Po (W)	1.3	1.15	0.75	0.59	0.62	1.25	2.15	Power Po (W)
Capacité extérieure groupe II C (nF)	132	132	132	132	14500	1000	451	External capacity, group II C (nF)
Inductance extérieure groupe II C (mH)	1	1.5	4	9	0.9	0.9	0.9	External inductance, group II C (mH)
Capacité extérieure groupe II B (µF)	0.98	0.98	0.98	0.98	240	6.2	2.69	External capacity, group II B (µF)
Inductance extérieure groupe II B (mH)	5.5	6.5	17	32	4	4	3	External inductance, group II B (mH)

FC-BXNE-FREN-31-01-2017
Subject to modifications due to technical advances / Soucieux d'améliorer nos produits, nous nous réservons le droit de réviser sans préavis les caractéristiques de nos produits

GEORGIN France : Tel : +33 (0)1 46 12 60 00 - Fax : +33 (0)1 47 35 93 98 - regulateurs@georgin.com
GEORGIN Belgium : Tel : 02 735 54 75 - Fax : 02 735 16 79 - info@georgin.be
www.georgin.com

BXNE0*-3* Alimentation pour électrovanne
Solenoid driver

GEORGIN
Sûreté des Procédés Industriels

Codifications

BXNE	Modèle *Model*
**	Tension et courant de sortie suivant courbes Nous consulter *Output voltage and current according to curves* *Consult us*

Commande *Control*	
0	Sans télécommande *Without remote control*
1	1 télécommande par 24v isolé / 1 sortie *1 remote control by 24v isolated / 1 output*
2	2 télécommandes par 24v isolé / 2 sorties alternées *2 remote controls by 24v isolated / 2 alternated outputs*
3	1 télécommande par 24v isolé / 2 sorties alternées *1 remote control by 24v isolated / 2 alternated outputs*
D-(1)	1 télécommande par contact / 2 sorties alternées *1 remote control by contact / 2 alternated outputs*

Option	
00	Sans option *Without option*
B0	Bornes à visser *Screw terminals*

Alimentation *Power supply*	
E	110 / 230 Vac
2	24 / 48 Vdc

(1) Alimentation 24VDC seulement / *only with 24VCC supply*

Encombrement / *Dimensions* (mm)

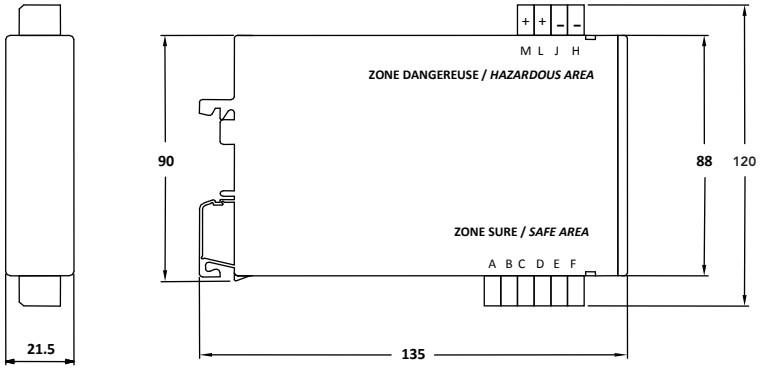

Raccordement / *Wiring*

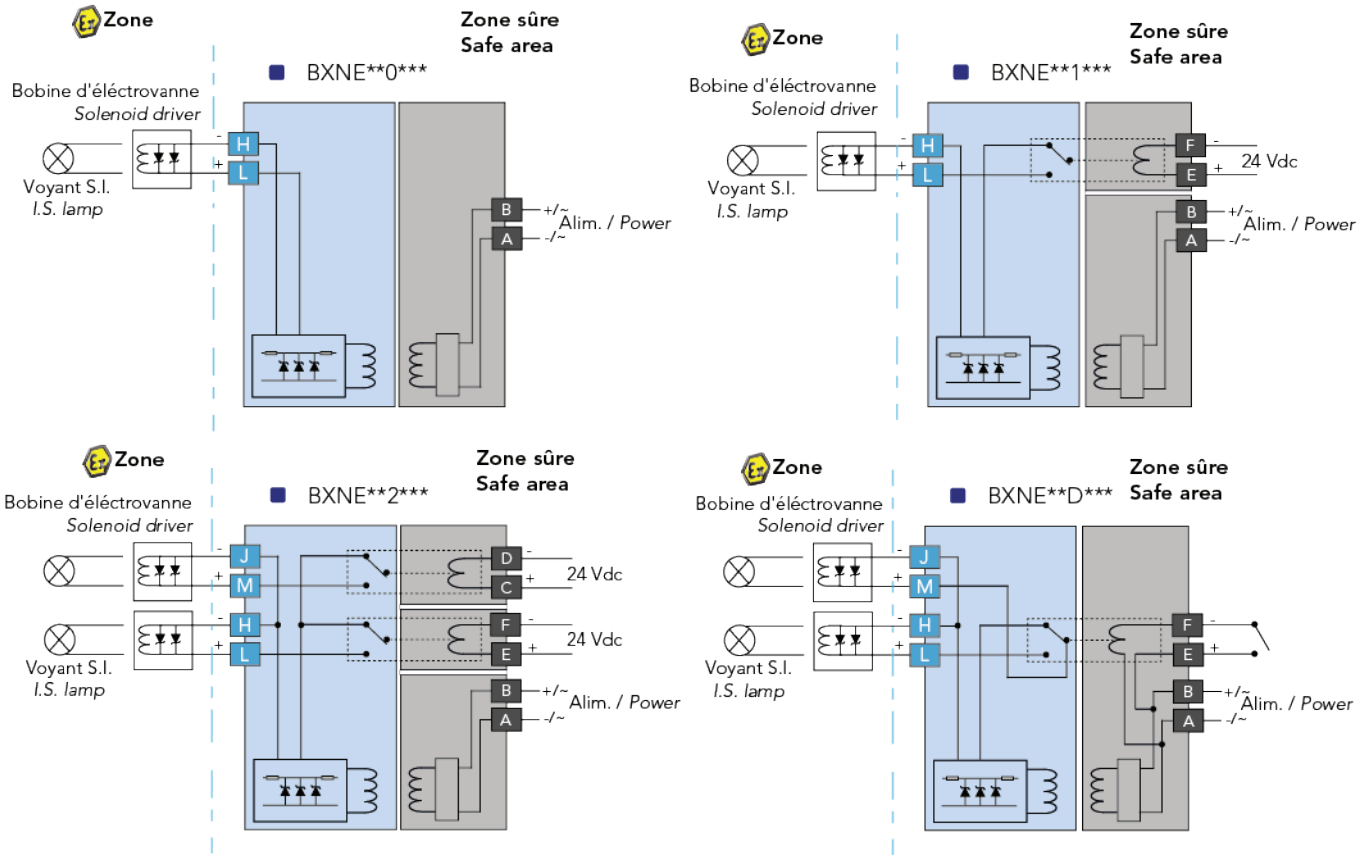

GEORGIN France : Tel : +33 (0)1 46 12 60 00 - Fax : +33 (0)1 47 35 93 98 - regulateurs@georgin.com
GEORGIN Belgium : Tel : 02 735 54 75 - Fax : 02 735 16 79 - info@georgin.be