Aluminium-Schutzring + Abschirmplatte für induktive Drehgeber Ri-QR24 M4-QR24

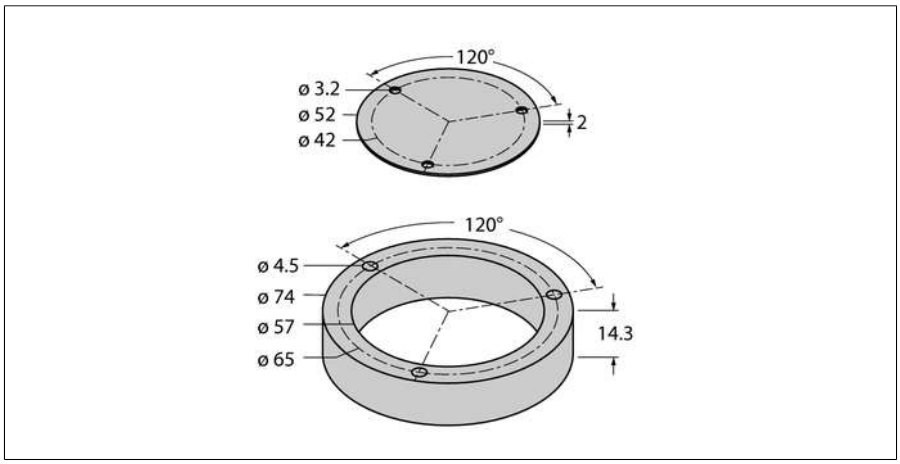

- **Außendurchmesser: 52mm**
- **Schutzring und Abschirmplatte**
- **Material: Aluminium**

Typenbezeichnung	M4-QR24
Ident-Nr.	1590919
Gehäusewerkstoff	Aluminium

Ausgabe • 2018-05-17T13:45:39+02:00

Hans Turck GmbH & Co.KG ● D-45472 Mülheim an der Ruhr ● Witzlebenstraße 7 ● Tel. 0208 4952-0 ● Fax 0208 4952-264 ● more@turck.com ● www.turck.com