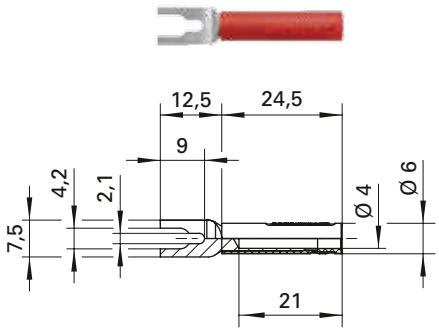

Laborbuchse
- Kabelschuh zur festen Kontaktierung von Schraubklemmen M2 oder M4
- Sicherheits-Stecker mit starrer Hülse können aufgesteckt werden
- Anschlussgabel einmalig bis 90° abbiegbar
- Den Warnhinweis WH 001 finden Sie unter www.schuetzinger.de

Best.-Nr. LB 4-KS Ni/9/..(Farbe)

• Kontaktteile	**vernickelt**
• Isolierteile	PA 6.6 (Polyamid)
• **Farben**	siehe Tabelle

WH 001

Laboratory socket
- *cable lug for permanent connection of screw-type terminals M2 or M4*
- *safety plugs with rigid sleeve can be used*
- *fork lug can be bent up to 90° once*
- *please visit www.schuetzinger.de to find the warning notice WH 001*

***Order No. LB 4-KS Ni/9/..**(colour)*

• *contact parts*	***nickel-plated***
• *insulation*	*PA 6.6 (Polyamid)*
• ***colours***	*see table*

WH 001

Allgemeine Angaben	
Best.-Nr. [1]	**LB 4-KS Ni/9/..**(Farbe) Kontaktteile vernickelt
Farben	schwarz, rot, blau, gelb, grün, grau, braun, weiß, violett
Technische Daten	
Anschluss	Kabelschuh
Durchgangswiderstand	10 mΩ
Bemessungsspannung [2]	1000 V CAT II
Bemessungsstrom [2]	20 A
Temperatur-Einsatzbereich	von -25 °C bis +80 °C

[1] andere Kontaktoberflächen und Farben auf Anfrage
[2] bei normalen Umgebungstemperaturen

General information	
Order No. [1]	***LB 4-KS Ni/9/..**(colour)* *contact parts nickel-plated*
colours	*black, red, blue, yellow, green, grey, brown, white, purple*
Technical data	
terminal	*cable lug*
transition resistance	*10 mΩ*
rated voltage [2]	*1000 V CAT II*
rated current [2]	*20 A*
operating temperature	*from -25 °C to +80 °C*

[1] *other contact platings and colours on request*
[2] *at normal ambient temperatures*