Messleitung SLK205-W/L...

Hoch flexibel, mit PVC- oder Silikon-Isolierung. Eine Seite umspritzter, axialer Ø 2 mm-Lamellenstecker mit starrer Isolierhülse. Andere Seite umspritzter, 90° abgewinkelter Ø 2 mm-Lamellenstecker mit starrer Isolierhülse.

Test Lead SLK205-W/L...

Highly flexible, with insulation in PVC or silicone. One end with molded in-line Ø 2 mm MULTILAM plug with rigid insulating sleeve. The other end with molded right-angled Ø 2 mm MULTILAM plug with rigid insulating sleeve.

SLK205-W/L...



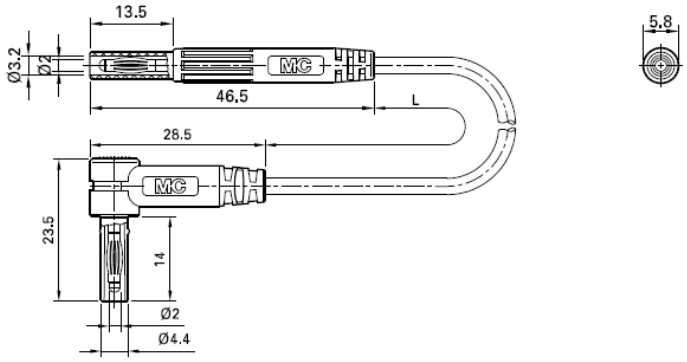

Typ Type	Bestell-Nr. Order No.	Bemessungsspannung/-strom Rated voltage/current	Leitung Lead		Längen L [cm][1)] Lead lengths L [cm][1)]	*Farben[1)] *Colors[1)]
SLK205-W/L	**65.9577-□***	600 V, CAT III / 10 A	PVC 0,5 mm²	Au CE	100	21 22