890, 895, 897

EN 60598 / VDE 0711 T1

890 x10 00
895 x10 00

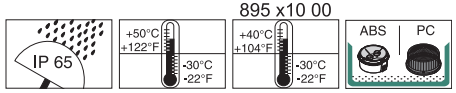



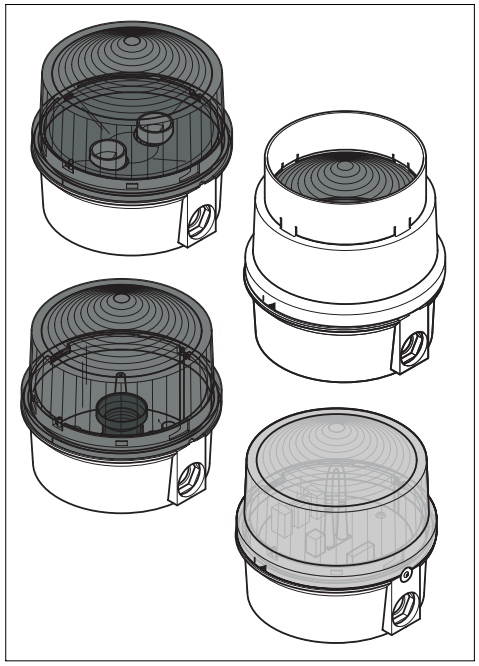

(D) Anschluss **ausschließlich** durch ausgebildete Elektro-Fachkräfte.
(GB) Electrical connection is to be made by trained electrical specialists **only**.
(F) Le branchement doit **uniquement** être effectué par des professionnels.
(I) Il collegamento deve essere eseguito **solo** da elettricisti specializzati.
(E) La conexión **sólo** debe ser realizada por electricistas debidamente formados.
(PT) A ligação deve ser feita **exclusivamente** por profissional eléctrico especializado.
(CZ) Připojení smí **provádět** pouze kvalifikovaný personál.
(PL) Podłączenie **wyłącznie** przez specjalistów-elektryków.
(FI) Liittäminen kuuluu **ainoastaan** koulutettujen sähköalan ammattilaisten tehtäviin.
(RUS) Подключение проводится только специалистом-электриком.
(TR) Bağlantı **sadece** eğitimli elektrik teknisyenleri tarafından yapılmalıdır.
(CN) 布线需由专业电工执行

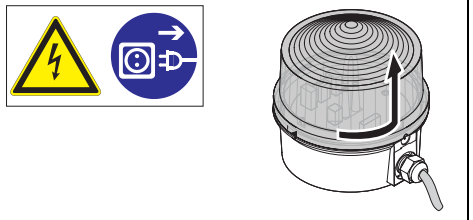

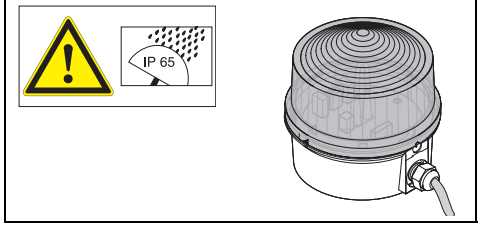

890 x00 00 895 xx0 00	12 V - 240 V~, ≤ 25 W (15 W), E27
890 x10 00	12 V - 240 V~, ≤ 2 x 15W E14
890 x20 55 890 x20 68	12 V - 24 V 230 V~
897 x00 55 897 x00 68	24 V =, 700 mA 230 V~, 200 mA
955 890 68 955 890 67 955 890 55 955 890 38	E27, 230 V≂ 25 W E27, 115 V~ 25 W E27, 24 V≂ 25 W E14, 230 V≂ 15 W
	1,25 AT / 250 V~

1

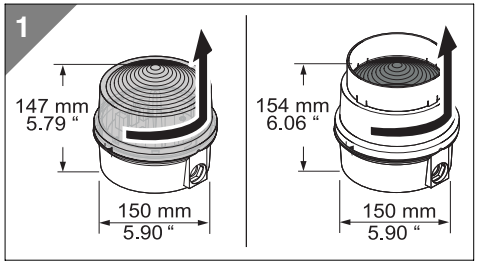

2 **2a - 890, 895, 897**
2b - 975 890 25

2a

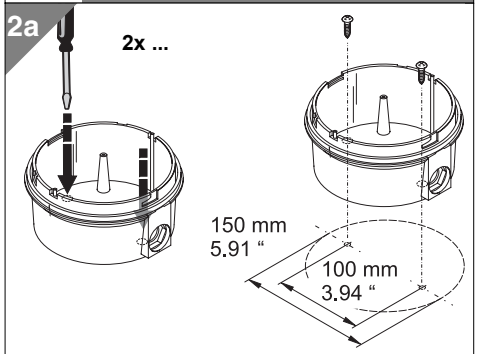

2b

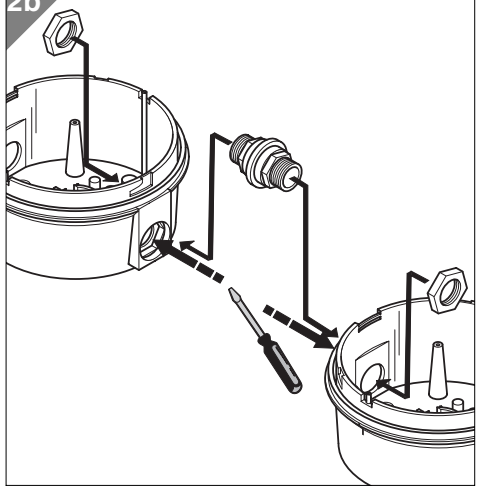

WERMA SIGNALTECHNIK

WERMA Signaltechnik GmbH + Co. KG
D-78604 Rietheim-Weilheim
Telefon +49 (0)7424 / 9557-0
Telefax +49 (0)7424 / 9557-44
info@werma.com
www.werma.com

3

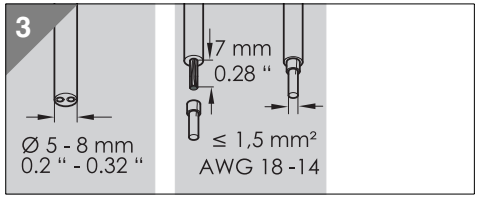

4

4a - 890, 895, 897
4b - 890, 895, 897

4a

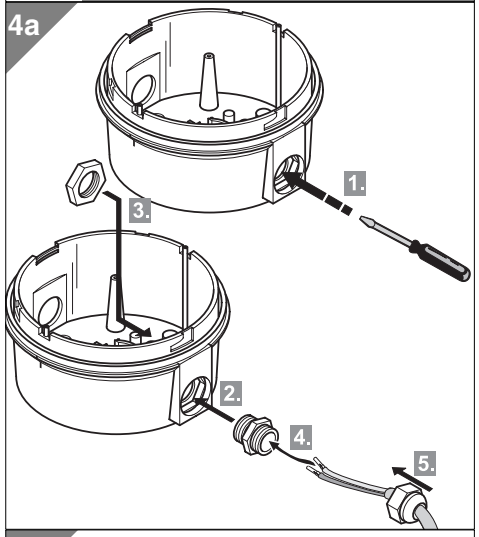

4b

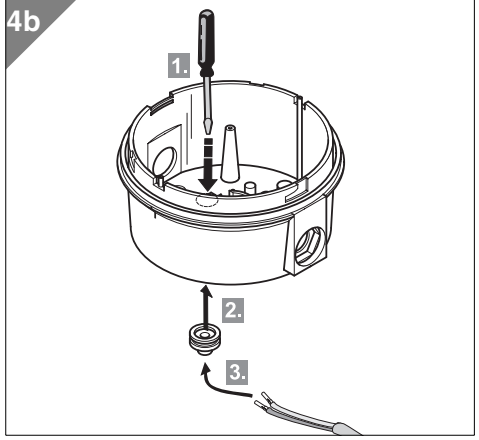

5

5a - 890 x00 00, 895 x00 00
5b - 890 x10 00, 895 x10 00
5c - 890 x20 55, 890 x20 68
5d - 897

5a

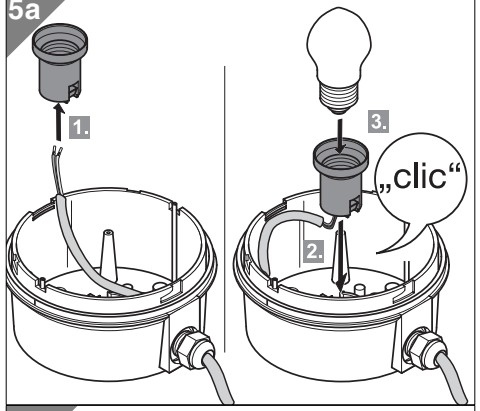

5b

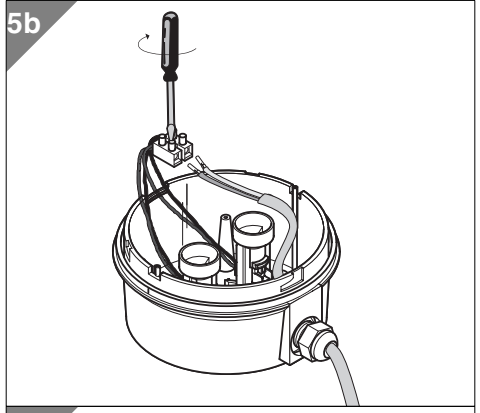

5c

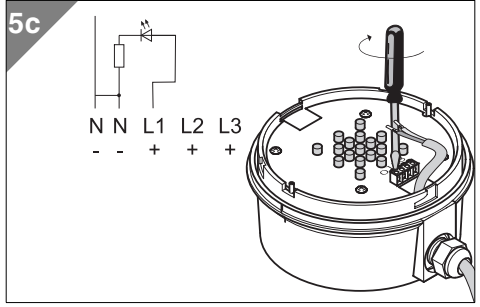

5d

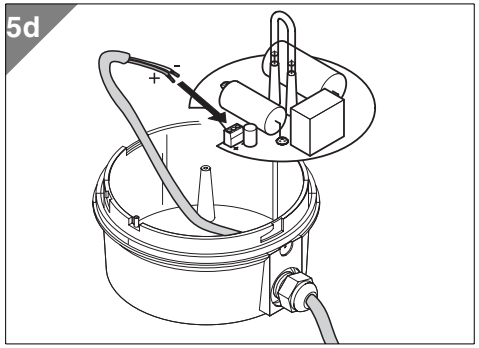

6

890 x10 00

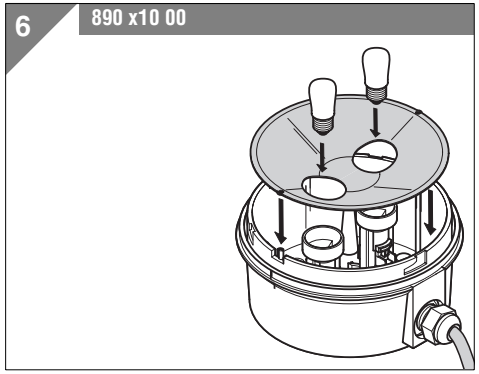

7

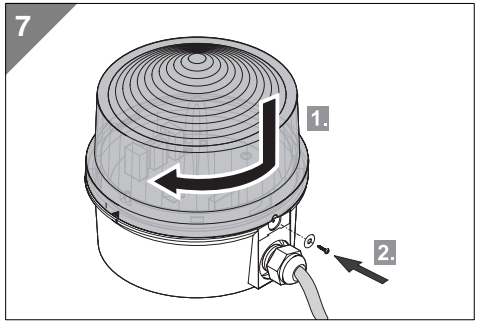



1

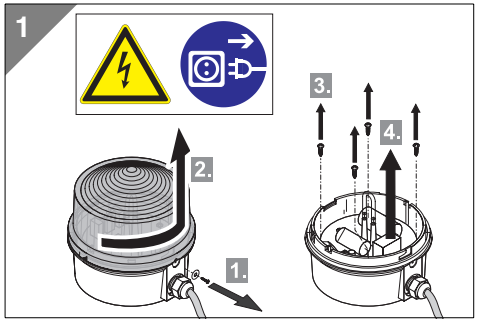

2

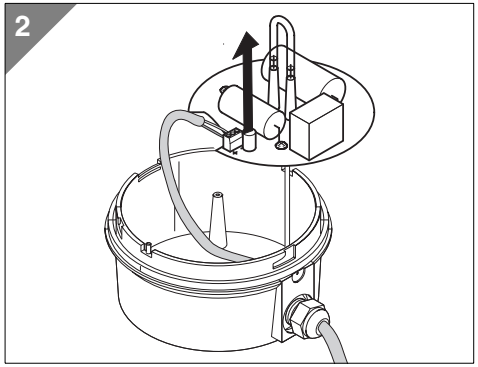

310.890.001.1207

© Ⓓ

WERMA SIGNALTECHNIK