Powering Business Worldwide

Instruction Leaflet | **Istruzioni per il montaggio**
Montageanweisung | **安装说明**
Notice d'installation | **Инструкция по монтажу**
Instrucciones de montaje | **منشـــور التعليمـــات**

06/21 IL03802005Z

P3…/Z(+SVB), P3…/V/SVB, P3…/IVS

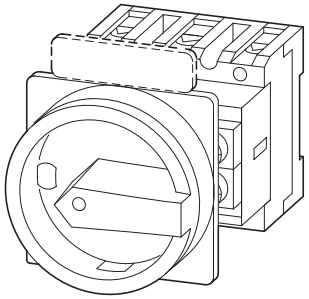

P3…/V/SVB

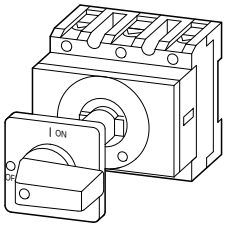

P3…/Z

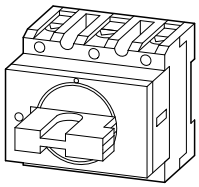

P3…/IVS



(en) **Electric current! Danger to life!**
Only skilled or instructed persons may carry out the following operations.

(de) **Lebensgefahr durch elektrischen Strom!**
Nur Elektrofachkräfte und elektrotechnisch unterwiesene Personen dürfen die im Folgenden beschriebenen Arbeiten ausführen.

(fr) **Tension électrique dangereuse !**
Seules les personnes qualifiées et averties doivent exécuter les travaux ci-après.

(es) **¡Corriente eléctrica! ¡Peligro de muerte!**
El trabajo a continuación descrito debe ser realizado por personas cualificadas y advertidas.

(it) **Tensione elettrica: Pericolo di morte!**
Solo persone abilitate e qualificate possono eseguire le operazioni di seguito riportate.

(zh) **触电危险！**
只允许专业人员和受过专业训练的人员进行下列工作。

(ru) **Электрический ток! Опасно для жизни!**
Только специалисты или проинструктированные лица могут выполнять следующие операции.

(ar) **! تحـذير ! تيـار كهربـائي ! خطـر مـوت**
لا تتـــم اعمـــال الصـــيانة و التركيـــب
! الا مـــن قبـــل العـــاملين المـــدربين





a	
P3	**13.5 mm** (0.53")
HI11-P1/P3	**7.5 mm** (0.3")
UV-P3	**15 mm** (0.59")

P3…

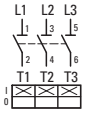

P3…/N

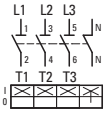

P3…/HI11

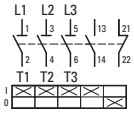

P3…/N/HI11

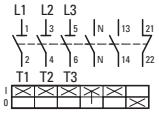

P3…/2HI11

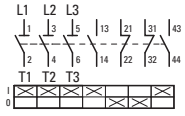

HI11-P1/P3		tightening torque
	0.5 - 1.5 mm^2	**1 Nm** (8.85 lb-in)
	0.75 - 2.5 mm^2	
	AWG 18 - AWG 14	

P3…		tightening torque
	1 x 1.5 - 25 mm^2 2 x 1.5 - 6 mm^2	**3 Nm** (26.55 lb-in)
	1 x 2.5 - 35 mm^2 2 x 2.5 - 10 mm^2	
	AWG 14 - AWG 2	

75 °C Cu wire only

UL-File: E 36 332

Suitable For Use As Motor Disconnecting Means With Suffix SVB

Break All Lines

	I_u (IEC)	**I_u (UL/CSA)**
P3-63/N…	63 A	63 A
P3-100/N…	100 A	90 A

P3…/Z
P3…/Z+SVB(-SW)-P3

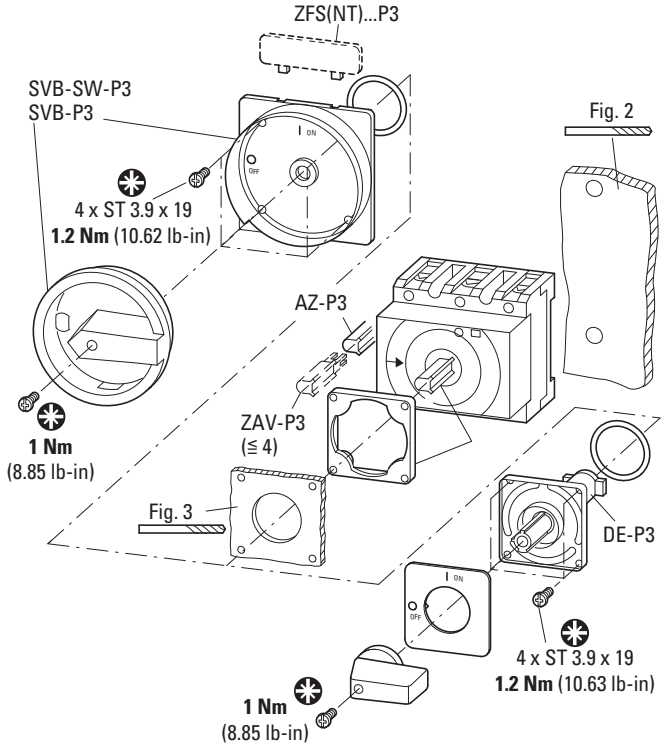

P3…/V/SVB

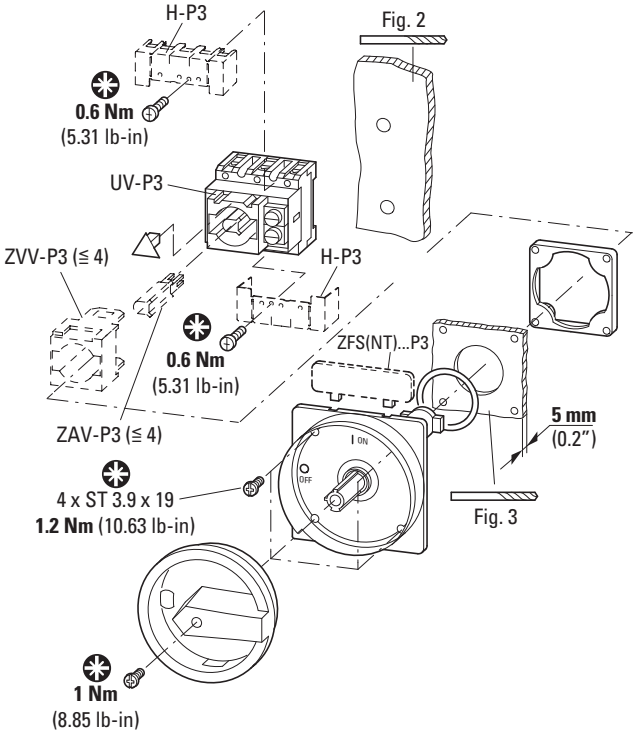

P3…/IVS
N-P3Z
HI11-P1/P3Z

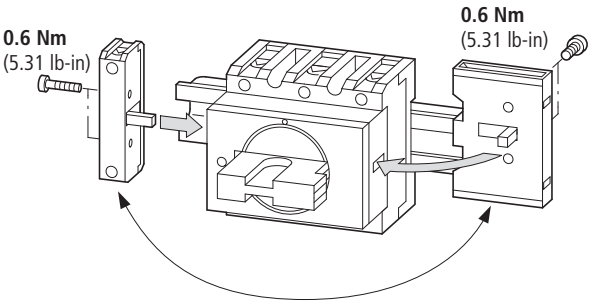

→ ≠ 1:1 [mm (in)]

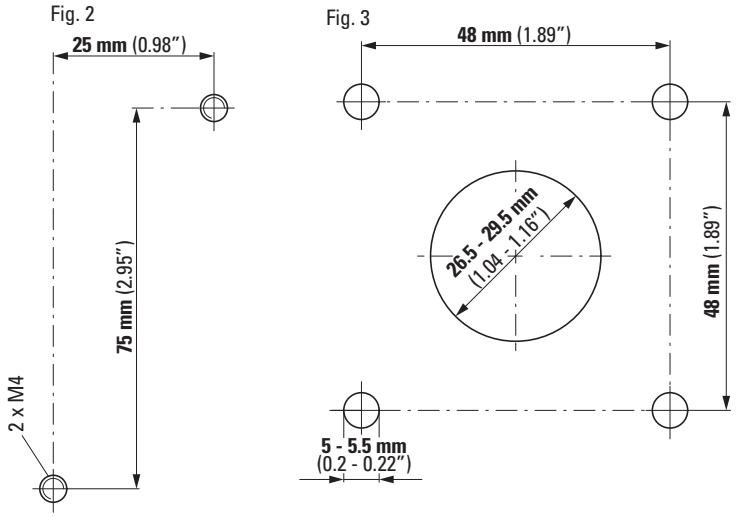

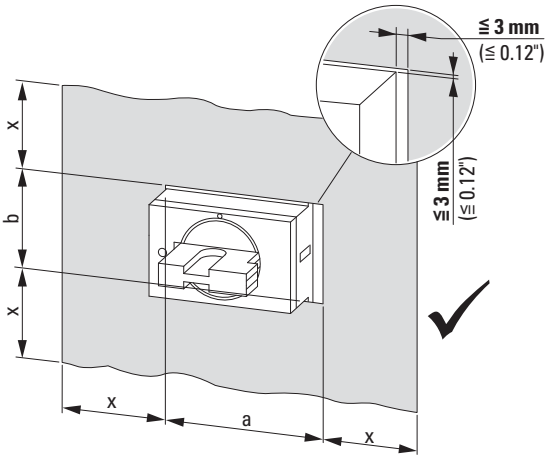

[mm]		[in]	
a	73	a	2.87
b	45	b	1.77
x	100	x	3.94

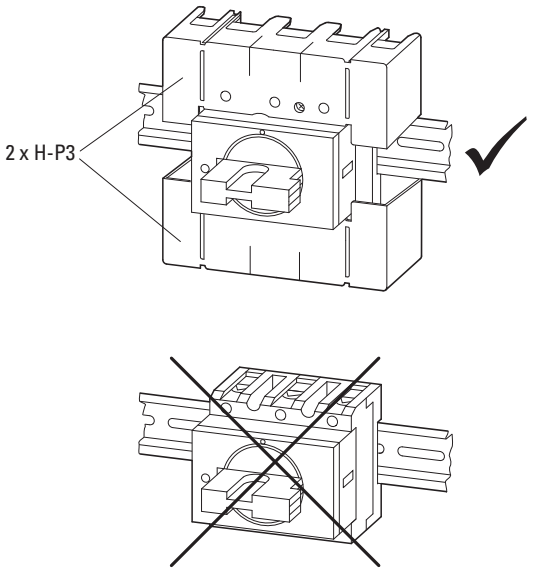

06/21 IL03802005Z

© 2001 Eaton Industries GmbH

EU: Eaton Industries GmbH, Hein-Moeller-Straße 7-11, 53115 Bonn, Germany
UK: Eaton Electrical Products Ltd, Melton Road, Burton-on-the-Wolds, Leicestershire, LE12 5TH, United Kingdom

Eaton.com/contacts
Eaton.com/aftersales
Eaton.com/documentation

06/21 IL03802005Z
Eaton.com/recycling