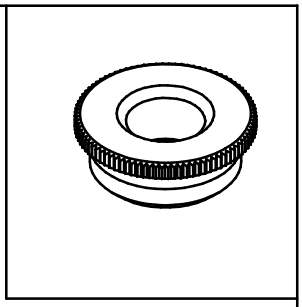

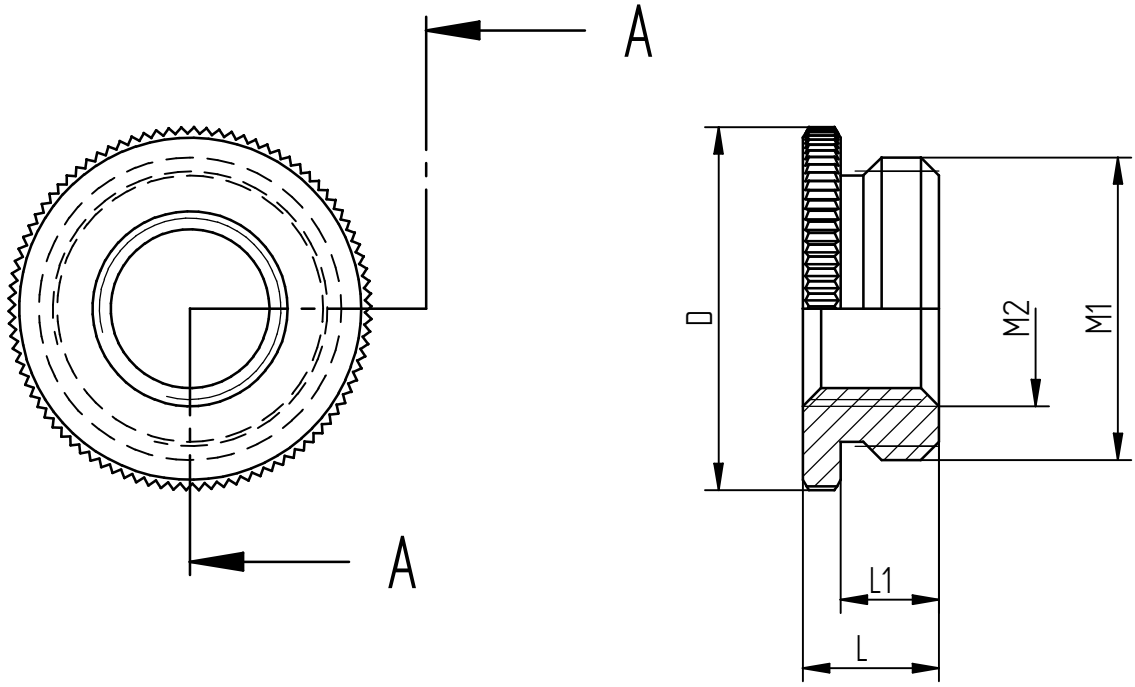

Gewinde außen M1 *thread outer*	Gewinde innen M2 *thread inner*	Außen-Φ *outer -Φ* D	Höhe *heigth* L	Gewinde-länge *thread length* L1	Artikelnr. *Part no.*
M16x1,5	M12x1,5	20	8,5	6	5210 4310
M20x1,5	M12x1,5	24	9	6,5	5210 4311
M20x1,5	M16x1,5	24	9	6,5	5210 4312
M25x1,5	M16x1,5	30	10	7	5210 4313
M25x1,5	M20x1,5	30	10	7	5210 4314
M32x1,5	M20x1,5	37	11,5	8	5210 4315
M32x1,5	M25x1,5	37	11,5	8	5210 4316
M40x1,5	M25x1,5	46	12,5	9	5210 4317
M40x1,5	M32x1,5	46	12,5	9	5210 4318
M50x1,5	M32x1,5	56	14	10	5210 4319
M50x1,5	M40x1,5	56	14	10	5210 4320
M63x1,5	M40x1,5	68	14	10	5210 4321
M63x1,5	M50x1,5	68	14	10	5210 4322

Toleranzen / *tolerances:* DIN ISO 2768-mH

Werkstoff / *material:* Messing vernickelt

Oberfläche / *surface*

Gewicht / *weight:*

Volumen / *volume:*

Farbe / *color:* RAL

Bearb. *edited*	Datum/*date*	Name/*name*	Geprüft *checked*	Datum / *date*	Name / *name*	Maßangaben in *dimension units*
	12.04.2000	Steffen		08.03.2001	M. Zankl	mm

Projektion / *projection :*

Maßstab / *scale:* 2:1 (M20/M16)

Benennung / *name:*

SKINDICHT MR-M DATEN U. MONTAGEBLATT

SKINDICHT MR-M TECHNICAL DATA SHEET

Ind.	Änderungs-Nr. *change number*	Datum / *date* Bearb./*edited*	Gepr./*check.*
00	500000006323	03.07.2014 mast1	14.01.2015 D. Müller
vs			

U.I. Lapp GmbH

Zeichnungs-Nr. / *drawing no.:* DM52104310DE_EN

Blatt *sheet:* 1/1

Dok. Art *doc. type* LDM

DIN A 4

Ersatz für / *substitute for:* *BS00_2553_4*

Urheberschutz nach DIN ISO 16016
Diese Zeichnung darf nur mittels CAD geändert werden.
Copyrights according to DIN ISO 16016
This drawing has to be changed by CAD only