# Technisches Datenblatt/Technical Data Sheet

WERMA SIGNALTECHNIK

Benennung/Description

## LED-Dauerleuchte
## LED Perm. Beacon

Artikel-Nummer
Material number

**853 480 XX**

Ausdruck ist nur zur Information und wird bei Änderung nicht berücksichtigt. / This printed copy is for information only and is subject to alteration.

| **Bestell-Nr. / order no.** | | | | | | |
|---|---|---|---|---|---|---|
| **853 480 55** | 24 V | DC | | < 150 mA | ca. 140 g | RGB |
| | | | $I_O$ | < 500 mA | | |
| **853 480 60** | 115 - 230 V | AC | | < 35 mA | ca. 140 g | RGY |
| | | | $I_O$ | < 1 A | | |
| | 115 V | | 50/60 Hz | | | |
| | 230 V | | 50 Hz | | | |



Andere Spannungen auf Anfrage / other voltages available on request

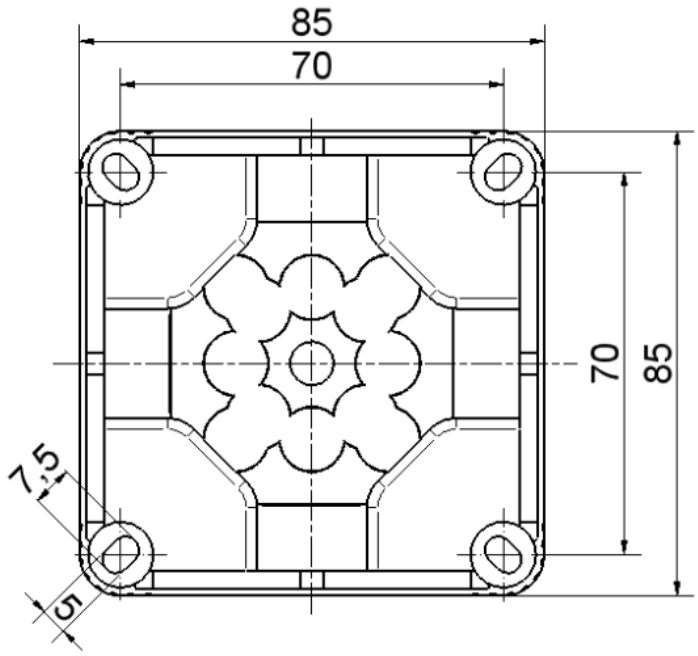


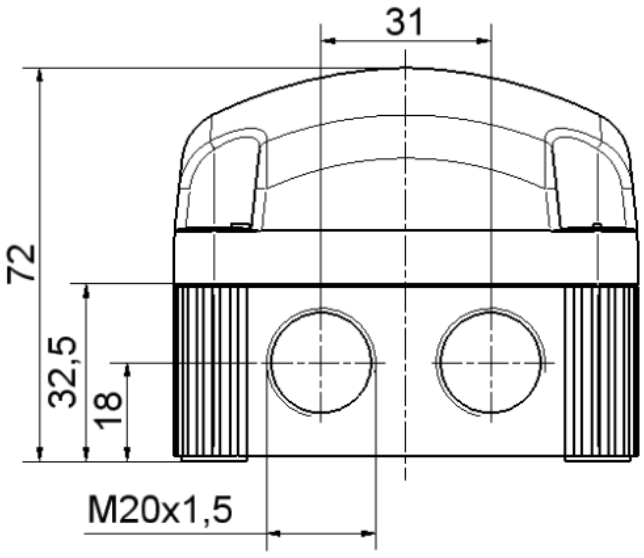


WERMA Signaltechnik GmbH + Co. KG · Dürbheimer Str. 15 · D-78604 Rietheim-Weilheim
Phone +49(0)7424 9557-0 · Fax +49(0)7424 9557-44 · info@werma.com

| **Elektrische Daten** | | **Electrical specifications** | |
|---|---|---|---|
| Einschaltdauer | 100 % ED | Duty cycle | 100 % |
| Lebensdauer | max. 50.000 h | Life duration | max. 50.000 h |
| | | | |
| **Mechanische Daten** | | **Mechanical specifications** | |
| Anschluss | CAGE CLAMP Technik<br>0,5 bis bis 1,5 mm² | Connection | CAGE CLAMP Technology<br>0,5 bis bis 1,5 mm² |
| Befestigung | Boden-/Winkelmontage | Fixing | Base-/Bracket mounting |
| Dichtung | Bei jedem Element vormontiert | Seal | Premounted with each element |
| Einbaulage | Beliebig | Installation position | As required |
| Kabeleinführung | Membrantülle, Kabeldurchmesser max. 8 mm | Cable entry | Membrane grommet, Cable diameter max. 8mm |
| Schutzart | IP66/67 in montiertem Zustand | Protection rating | IP66/67 when mounted |
| Temperatur | -25° ... +50 °C | Temperature | -25° ... +50 °C |
| Umgebungsbedingungen | 853 480 60:<br>Verschmutzungsgrad 3,<br>$U_i$ = 250V, $U_{imp}$ = 2.500V;<br>Überspannungskategorie II | Environmental conditions | 853 480 60:<br>Pollution degree 3,<br>$U_i$ = 250V, $U_{imp}$ = 2.500V;<br>Overvoltage category II |
| Werkstoff Kalotte | PC | Material dome | PC |
| Werkstoff Sockel | PP-GF, SW | Material base | PP-GF, SW |
| Zugentlastung | Nein | Pull relief | No |
| | | | |
| **Sonstige Daten** | | **Other specifications** | |
| Besonderheiten | - Schnellverschluss<br>- Schrauben vormontiert<br>- 1 Schnellmontagebügel im Lieferumfang enthalten<br>- 8 elastische, selbst dichtende Durchstoßmembranen für werkzeugfreie Kabeleinführung<br>- 8 integrierte M20 Gewinde für Montage ohne Gegenmutter (Gewindelänge Kabelverschraubung < 9mm) | Characteristics | - Quick release<br>- premounted screws<br>- 1 Snap-on fixing bow included<br>- 8 self-sealing membranes for cable entry without mechanical devices.<br>- 8 integrated M20 threads no locknuts necessary<br>(threrad lengthcable gland < 9 mm) |
| Hinweis | Alle Angaben beziehen sich auf $U_{nenn}$ und Raumtemperatur! | Note | All specifications refer to $U_{nom}$ and room temperature! |
| Vorschriften | Die zutreffenden EU-Richtlinien werden erfüllt. | Regulations | Conforms to current EU Directives. |
| Zulassung | | Approval | |

CE