©THIS DRAWING IS THE EXCLUSIVE PROPERTY OF MARQUARDT GMBH. WITHOUT THEIR CONSENT IT MAY NOT BE REPRODUCED OR GIVEN TO THIRD PARTIES.
CONFIDENTIAL
VERTRAULICH

1	2	3	4
Empfohlener Ausschnitt fuer Rastbefestigung (Grat gegenueber Bestueckungsseite recomended cut-out for snap-in fixing (edge opposite to snap-in direction)	Wanddicke wall thickness	Ausschnittlaenge length of cut- out	Ausschnittbreite width of cut-out
	0.75 bis / to 1.25 1.25 bis / to 2	$30\ ^{-0.1}$ $30.2\ ^{-0.1}$	$22^{+0.2}$ $22^{+0.2}$

Die in unseren Unterlagen angegebene IP Schutzklasse bezieht sich auf die Betaetigungsseite des Schalters, wenn dieser in das Kundengeraet eingebaut ist.
Die Abdichtung zwischen Schalter und Kundengeraet kann ueber die umlaufende Dichtlippe der Betaetigungskappe erfolgen.
Die Montage in das Kundengeraet und die Pruefung auf Dichtheit an dieser Stelle erfolgen kundenseitig. Schalter mit beschaedigten Betaetigungskappen muessen sofort ausgetauscht werden.

The IP-protection class mentioned in our documents refers to the actuating side of the switch when mounted into the customer appliance. The sealing between switch and customer appliance is realizable through the surrounding sealing lip of the actuating cap.
The mounting into the customer appliance and the testing of the tightness have to be effected by the customer.
Switches with damaged actuating caps have to be replaced immediately.

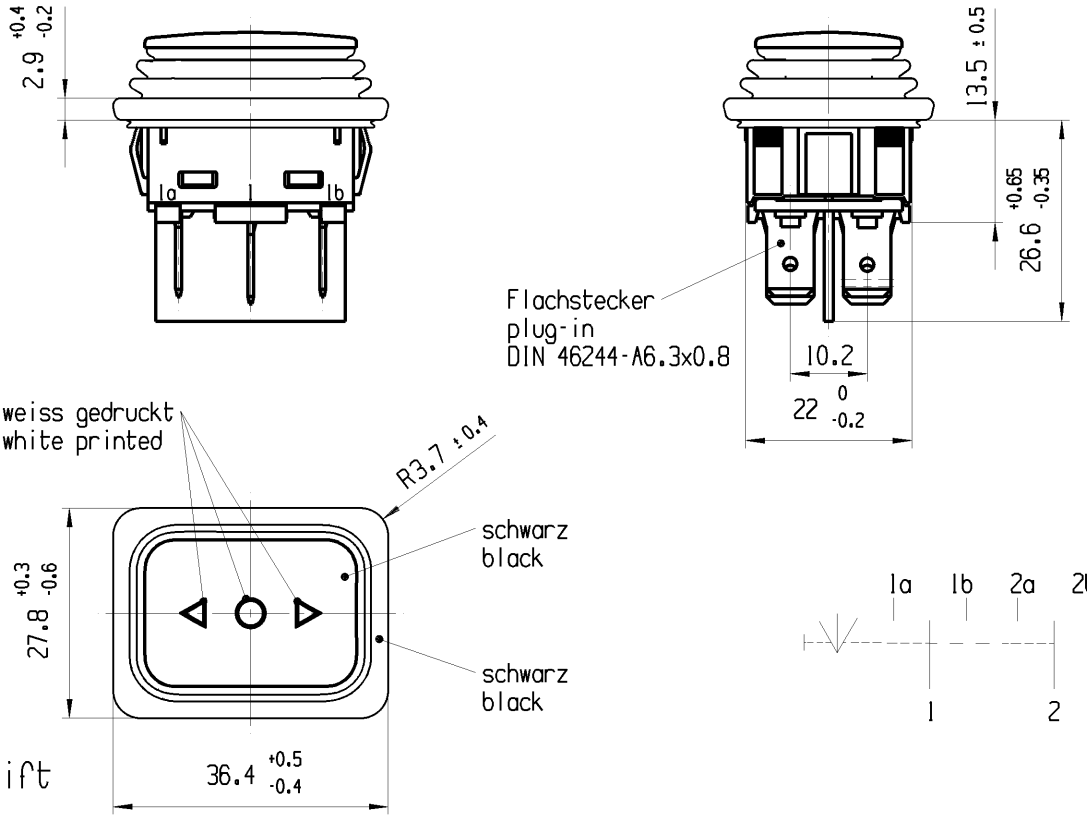

Aufschrift
Marking

193..
12|4|250 ~ μ
T105/55
05

14A 125-250V AC
1/4 HP 125V AC
1/2 HP 250V AC
R186

Umschalter 2-polig

Ausstellung in der Mitte
Tastfunktion beidseitig
Fuer Geraete der Klasse II geeignet

DPDT

with centre-off
biased from both side
suitable for appliances of class II

Herstellort/-jahr/-woche nach DIN EN 60062
code of manufacture: place/year/week acc. to DIN EN 60062

a	59141	14.07.08	VOR				
	40315	10.05.04	HHE				
Ausg. ISSUE	Aenderung REVISION	gez. DRAWN BY		Ausg. ISSUE	Aenderung REVISION	gez. DRAWN BY	

fuer Form und Lage FOR SHAPE AND LOC.
fuer Winkel FOR ANGLE ± 2°

Allgemeintoleranzen
UNTOLERANCED DIMENSIONS
PROJEKTION
Abmasse und Nennmassbereiche Angaben in mm
ALL DIMENSIONS ARE IN MILLIMETRES

	Laenge LENGTH	Radien RADII
0-6	± 0.15	± 0.2
>6-15	± 0.2	± 0.3
>15-30	± 0.25	± 0.5
>30-70	± 0.4	± 10%
>70-120	± 0.6	
>120-200	± 1	

Pause COPY
Blatt SHEET 01
Original Din A4
Massstab SCALE 1:1
0 10 20 30mm

CAD: NX V4.0
gez./DRAWN BY 14.07.08 VOR
gepr./CHECKED BY KOV
Ersatz fuer/REPLACEMENT OF Zng.gl.Nr. vom 10.5.04

TYP	Zeichn./DRAWING NO.	Index
K	19393314	a

GERAETESCHALTER
appliance switch

MARQUARDT

©Alle Rechte bei Marquardt GmbH, auch fuer den Fall von Schutzrechtsanmeldungen. Jede Verfuegungsbefugnis, wie Kopier- und Weitergaberecht, bei uns.