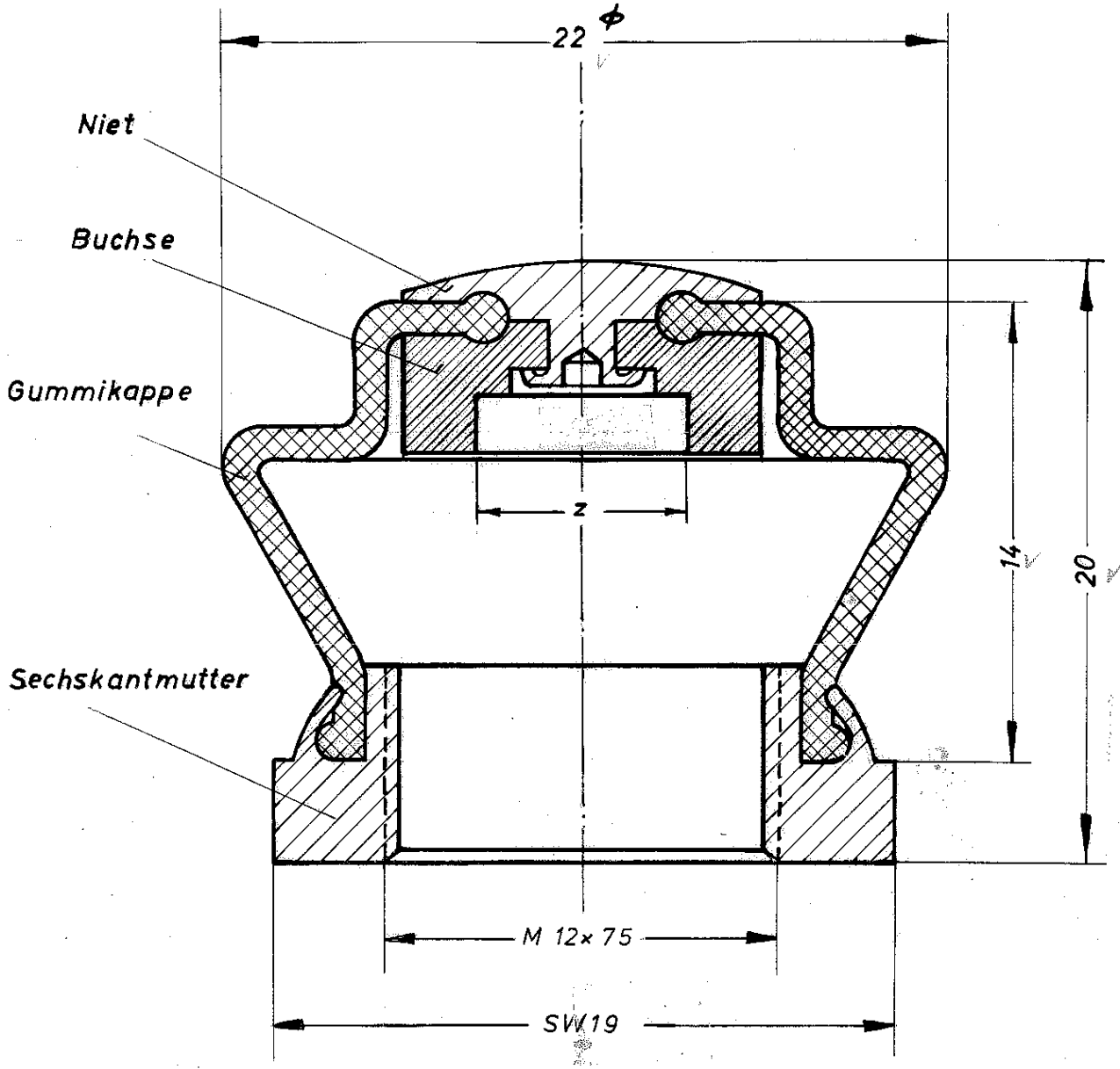

Bei Änderung F-Z beachten

In Zeichnung gelten die Bestimmungen über den Schutz für Urhe...

ⓐ	~~0599.0103~~				~~ϕ6,5 +0,1~~		~~Neoprene schwarz~~			~~0315.~~	~~03 3~~
ⓑ	0599.0102				ϕ8,5 +0,2		Neoprene schwarz			1330.	02 3
ⓐ	0599.0101				ϕ6,5 +0,1		Neoprene schwarz			0315.	01 3
	alte Zch.Nr. u.a.Kurzzeich.	w	x	y	z	Oberfläche	Werkstoff		Werkstoff-Nr.	1.Verwendung	

Freimaßtoleranzen	Nennmaßbereich mm				Grat-Symbol	Pause Nr.	Blatt Nr.	343 002
f. Längen u. Radien (Werte in mm) ±	bis 6	über 6 bis 30	über 30 bis 120	über 120			best. aus.....Blatt	Zeichn. Nr. S
f. Winkel (Werte in Grad u. Min.) ±	Nennmaßbereich mm (Länge des kürzeren Schenkels) bis 10	über 10 bis 50	über 50 bis 120	über 120			Maßstab:	

									Datum	Name
c				g				Bearb.	25.8.64	Kl.
b	9062	14.2.72	Hfn.	f				Gepr.		Rg.
a	8877	23.10.73	Km.	e				Norm.		U
	2508	25.8.64	Rg.	d				Ersatz für: 0599.0102 v. 8.12.64		
Ausgabe	Änderung	Datum	Name	Ausgabe	Änderung	Datum	Name	0599.0103 v. 22.10.69		

Kappe

J. & J. Marquardt
7201 Rietheim/Tuttl.

RELEASED/FREIGEGEBEN 1974/Feb/14