Issued / Herausgegeben / Publicado / Publication *02/2001* **V9040**
Udgivet / Afgegeven / Utgiven

Instruction Leaflet
Bedienungsanleitung
Hojas de instrucciones
Feuille d'instructions
Betjeningsvejledning
Instructies
Instruktionsfolder

Red spot padlockable insert GB

Mit Vorhängeschloß verschließ-barer 'Rotpunkt' Einsatz D

Dispositivo de inserción con candado de RedspotTm E

Insert à fermeture par cadenas F

Red Spot sikringsindsats til hængelås DK

Red Spot inzetdeel met hangslot NL

Red Spot hänglåsbar blindsäkringsinsats SE

Figures / Abbildung / Figura / Figurer / Afbeeldingen

① **Insertion position / Einführposition / Posición de inserción / Position d'insertion / Indsætningsposition / Inzetstand / Isättningsläge**

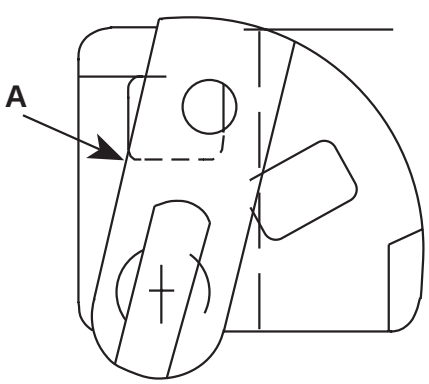

GB
A. Catch

D
A. Sperre

E
A. Trinquete

F
A. Loquet

DK
A. Låsedel

NL
A. Pal

SE
A. Hake

② **Locking position / Verriegelungsposition / Posición de bloqueo / Position de verrouillage / Låseposition / Sluitstand / Låsläge**

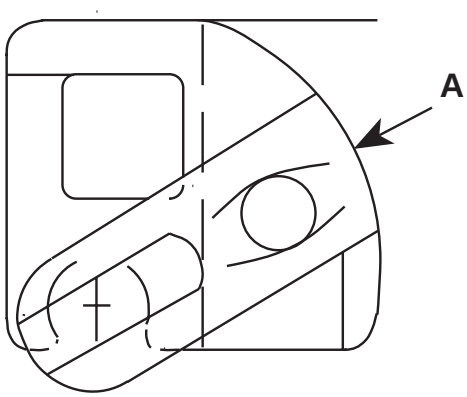

GB
A. Catch

D
A. Sperre

E
A. Trinquete

F
A. Loquet

DK
A. Låsedel

NL
A. Pal

SE
A. Hake

GB

Fuseholder Rating	RS Stock no.	GE Power Controls Part no. ref
20A	418-631	RS 20 Lock
325A	418-647	RS 32 Lock
63A	418-653	RS 63 Lock
100	418-669	RS 100 Lock

1. Remove fuse carrier from fuseholder.
2. Select correct padlockable insert to fit the appropriate fuseholder.
3. Ensure that the catch is in the insertion position (see figure 1).
4. Insert the device into the fuseholder base.
5. Turn the catch to the locking position (see figure 2).
6. Secure with padlock, entering free end of hasp into underside of fixed pillar. Fuseholder is now locked off.

RS Components shall not be liable for any liability or loss of any nature (howsoever caused and whether or not due to RS Components' negligence) which may result from the use of any information provided in **RS** technical literature.

E

Valores asignados del portafusibles	Código RS	N.º de ref. o de pieza de los controles de energía de GE
20A	418-631	Candado RS 20
32A	418-647	Candado RS 32
63A	418-653	Candado RS 63
100A	418-669	Candado RS 100

1. Retire la portadora de fusibles del portafusibles.
2. Seleccione el dispositivo de inserción con candado correcto que encaje con el portafusibles adecuado.
3. Asegúrese de que el trinquete se encuentre en posición de inserción (vea la figura 1).
4. Inserte el dispositivo en la base del portafusibles.
5. Coloque el trinquete en la posición de bloqueo (vea la figura 2).
6. Asegúrelo con el candado, introduciendo el extremo libre del arco del candado en la parte inferior del pilar fijo. En ese momento, el portafusibles queda bloqueado.

RS Components no será responsable de ningún daño o responsabilidad de cualquier naturaleza (cualquiera que fuese su causa y tanto si hubiese mediado negligencia de RS Componentscomo si no) que pudiese derivar del uso de cualquier información incluida en la documentación técnica de **RS**.

D

Sicherungshalter Nennwert	RS Best.-Nr.	GE Power Controls Teil Nr. Ref.
20A	418-631	RS 20 Lock
32A	418-647	RS 32 Lock
63A	418-653	RS 63 Lock
100A	418-669	RS 100 Lock

1. Entfernen Sie den Sicherungsgriff vom Sicherungshalter.
2. Wählen Sie den korrekten, mit Vorhängeschloß verschließbaren, Einsatz, passend für den entsprechenden Sicherungshalter.
3. Gewährleisten Sie, daß sich die Sperre in der Einführposition befindet (siehe Bild 1).
4. Führen Sie die Vorrichtung in den Sicherungshalteruntersatz ein.
5. Drehen Sie die Sperre in die Verriegelungsstellung (siehe Bild 2).
6. Mit Vorhängeschloß sichern, indem man das freie Ende des Schließbandes in die Unterseite der festen Säule einführt. Der Sicherungshalter ist nunmehr verriegelt.

RS Components haftet nicht für Verbindlichkeiten oder Schäden jedweder Art (ob auf Fahrlässigkeit von RS Components zurückzuführen oder nicht), die sich aus der Nutzung irgendwelcher der in den technischen Veröffentlichungen von **RS** enthaltenen Informationen ergeben.

F

Porte-fusibles puissance nominale	Code Commande RS	Réf. pièce GE Power Controls
20A	418-631	RS 20 Lock
32A	418-647	RS 32 Lock
63A	418-653	RS 63 Lock
100A	418-669	RS 100 Lock

1. Enlevez le support du fusible du porte-fusibles.
2. Sélectionnez l'insert à cadenas adapté au porte-fusibles.
3. Vérifiez que le loquet est en position d'insertion (figure 1).
4. Introduisez le dispositif dans la base du porte-fusibles.
5. Faites tourner le loquet dans la position de verrouillage (figure 2).
6. Bloquez avec le cadenas, en faisant passer l'extrémité libre de l'anneau dans la base de la colonne fixe. Le porte-fusibles est verrouillé.

La société RS Components n'est pas responsable des dettes ou pertes de quelle que nature que ce soit (quelle qu'en soit la cause ou qu'elle soit due ou non à la négligence de la société RS Components) pouvant résulter de l'utilisation des informations données dans la documentation technique de **RS**.

DK

Sikringsfatning, normering	RS **varenr.**	GE Power Controls, varenr. og ref.
20A	418-631	RS 20 Lås
32A	418-647	RS 32 Lås
63A	418-653	RS 63 Lås
100A	418-669	RS 100 Lås

1. Fjern indsatsholderen fra sikringsfatningen.
2. Vælg den korrekte hængelåsindsats, der passer til den rigtige sikringsfatning.
3. Sørg for, at låsedelen er i indsætningsstilling (se figur 1).
4. Indsæt enheden i sikringsfatningen.
5. Drej låsen i låsestilling (se figur 2).
6. Sæt en hængelås på og stik undersiden af haspen ind i den faste søjles unerside. Sikringsholderen er nu låst.

RS Components frasiger sig ethvert ansvar eller økonomisk tab (uanset årsag og uanset, om dette måtte skyldes RS Components' uagtsomhed), der opstår, som følge af brugen af oplysningerne i RS' tekniske materiale

NL

Kwalificatie zekeringhouder	RS **voorraadnummer**	GE Power Controls ref. onderdeelnr.
20A	418-631	RS 20 slot
32A	418-647	RS 32 slot
63A	418-653	RS 63 slot
10ΩA	418-669	RS 100 slot

1. Haal de zekeringdrager uit de zekeringhouder.
2. Selecteer een bij de zekeringhouder passend inzetdeel met hangslot.
3. Zorg ervoor dat de pal in de inzetstand staat (zie afbeelding 1).
4. Plaats het apparaat in de voet van de zekeringhouder.
5. Zet de pal in de sluitstand (zie afbeelding 2)
6. Bevestig het hangslot met het vrije eind van de sluithaak door de onderzijde van de vaste steun. De zekeringhouder is nu afgesloten.

RS Components accepteert geen aansprakelijkheid met betrekking tot enige verantwoordelijkheid of enig verlies (door welke oorzaak dan ook en al of niet te wijten aan nalatigheid van de zijde van RS Components) die zou kunnen ontstaan in verband met het gebruik van gegevens die in de technische documentatie van RS Components zijn opgenomen.

SE

Säkringshållarens märkström	RS **largernr**	GE Power Controls artikelnr ref.
20A	418-631	RS 20 lås
32A	418-647	RS 32 lås
63A	418-653	RS 63 lås
100A	418-669	RS 100 lås

1. Ta ut säkringsbäraren ur säkringshållaren.
2. Välj den hänglåsbara blindsäkringsinsats som passar den aktuella säkringshållaren.
3. Se till att haken är i läge för insättning (se fig. 1).
4. Sätt i enheten i säkringshållaren.
5. Vrid haken till låsläge (se fig. 2).
6. Lås med hänglås. Låsbygelns fria ände ska träs in i den fasta pelarens undersida. Säkringshållaren är nu låst.

RS Components ska inte vara ansvarigt för någon som helst skuld eller förlust av vilken art det vara må (hur denna än har orsakats och om den är orsakad av försumlighet från RS Components eller ej) som kan resultera från användning av någons som helst information som tillhandahålls i tekniska skrifter från RS Components.