EATON
Powering Business Worldwide

07/22 IL03802002Z

**Instruction Leaflet**
**Montageanweisung**
**Notice d'installation**
**Instrucciones de montaje**
**Istruzioni per il montaggio**
**安装说明**
**Инструкция по монтажу**
**Montagehandleiding**
**Montagevejledning**
**Οδηγίες εγκατάστασης**
**Instruções de montagem**
**Monteringsanvisning**
**Asennusohje**
**Návod k montáži**
**Paigaldusjuhend**
**Szerelési utasítás**
**Montāžas instrukcija**
**Montavimo instrukcija**
**Instrukcja montażu**
**Navodila za montažo**
**Návod na montáž**
**Монтажни инструкции**
**Instrucțiuni de montaj**
**Upute za montažu**
**Montaj talimatı**
**Упутство за употребу**
**Monteringsanvisning**
**Інструкція з монтажу**
**منشـــور التعليمـــات**

(en) **Electric current! Danger to life!**
Installation, commissioning and maintenance work must be carried out by qualified personnel only.

(de) **Lebensgefahr durch elektrischen Strom!**
Arbeiten bzw. Montage an diesem Produkt dürfen nur von Elektrofachkräften und elektrotechnisch unterwiesenen Personen ausgeführt werden.

(fr) **Tension électrique dangereuse !**
L'installation de l'appareil, ainsi que tous les travaux effectués sur celui-ci, doivent être réalisés par un électricien qualifié ou par un personnel spécialement formé.

(es) **¡Corriente eléctrica! ¡Peligro de muerte!**
La instalación del dispositivo, así como todos los trabajos en él, deben ser realizados por un electricista calificado o por personal especialmente capacitado.

(it) **Tensione elettrica: Pericolo di morte!**
L'installazione e il lavoro sul dispositivo devono essere effettuati da un elettricista qualificato o da personale specializzato.

(zh) **触电危险！**
設備的安裝，以及所有工作，必須由合格的電工或經過專門培訓的人員完成。

(ru) **Электрический ток! Опасно для жизни!**
Установка и эксплуатация устройства должны выполняться квалифицированным электриком или специально обученным персоналом.

(nl) **Levensgevaar door elektrische stroom!**
Installatie van het apparaat en alle werkzaamheden eraan, mogen uitsluitend door een gekwalificeerd elektricien of speciaal opgeleid vakpersoneel worden uitgevoerd.

(da) **Livsfare på grund af elektrisk strøm!**
Arbejde i forbindelse med installation, opstart ogvedligehold må kun udføres af kvalificeret personale.

(el) **Προσοχή, κίνδυνος ηλεκτροπληξίας!**
Η εγκατάσταση, εκκίνηση και συντήρηση θα πρέπει να πραγματοποιείται μόνο από εξειδικευμένο προσωπικό.

(pt) **Perigo de vida devido a corrente eléctrica!**
A instalação do dispositivo, bem como todos os trabalhos devem ser realizados por um eletricista qualificado ou por pessoal especialmente formado.

(sv) **Livsfara genom elektrisk ström!**
Installation, idrifttagande och underhållsarbete får endast utföras av behörig personal.

(fi) **Hengenvaarallinen jännite!**
Laitteen asennus ja käyttö ainoastaan sähköasentajan tai siihen perehdytetyn henkilön toimesta.

(cs) **Nebezpečí úrazu elektrickým proudem!**
Instalace zařízení a veškeré práce na něm musí být provedeny kvalifikovaným elektrikářem nebo speciálně vyškoleným personálem.

(et) **Eluohtlik! Elektrilöögioht!**
Paigaldus-, kasutus- ja hooldustöid peab läbi viima ainult kvalifitseeritud personal.

(hu) **Életveszély az elektromos áram révén!**
Az eszköz felszerelését, valamint az ehhez kapcsolódó összes munkát szakképzett villanyszerelővel vagy szakképzett személyzetnek kell elvégeznie.

(lv) **Elektriskā strāva apdraud dzīvību!**
Uzstādīšana, nodošana ekspluatācijā un apkopes darbi jāveic tikai kvalificētam personālam.

(lt) **Pavojus gyvybei dėl elektros srovės!**
Įrengimo, paleidimo ir techninės priežiūros darbus turi atlikti tik kvalifikuotas personalas.

(pl) **Porażenie prądem elektrycznym stanowi zagrożenie dla życia!**
Instalacja urządzenia, jak również prace nad nim, muszą być wykonywane przez wykwalifikowanego elektryka lub specjalnie wyszkolony personel.

(sl) **Življenjska nevarnost zaradi električnega toka!**
Dela montaže, zagona in vzdrževanja morajo izvajati samo usposobljeno osebje.

(sk) **Nebezpečenstvo ohrozenia života elektrickým prúdom!**
Inštalácia prístroja, ako aj všetky práce na ňom musia byť vykonané kvalifikovaným elektrotechnikom alebo špeciálne vyškoleným personálom.

(bg) **Опасност за живота от електрически ток!**
Инсталирането на устройството, както и всяка работа по него, трябва да бъде извършвано от квалифициран електротехник или от специално обучен персонал.

(ro) **Atenție! Pericol electric!**
Montajul și lucrul cu acest aparat trebuie făcute numai de un electrician calificat sau de personal tehnic specializat.

(hr) **Opasnost po život uslijed električne struje!**
Radove ugradnje, puštanja u pogon i održavanja mora vršiti samo kvalificirano osoblje.

(tr) **Elektrik akımı! Hayati tehlike!**
Bu ürünün çalıştırılması veya kurulumu sadece elektroteknik eğitimleri almış olan ehliyetli elektrikçiler ve kişiler tarafından yapılmalıdır.

(sr) **Електрична струја! Опасност по живот!**
Арбеитен бзв. Монтажа и диесем Продукт дарф од Електрофацхкрафтен унд електротецхнисцх унтервиесенен Персонен аусгефухрт верден.

(no) **Elektrisk strøm! Livsfare!**
Installasjon av enheten, samt arbeid på den, skal kun utføres av kvalifisert personell, eller av de som er spesielt opplært til dette arbeidet.

(uk) **Електричний струм! Небезпечно для життя!**
Встановлення пристрою, так само, як і робота з ним, повинні виконуватись кваліфікованим електриком або персоналом, що пройшов спеціальну підготовку.

(ar) **تحـذير ! تيـار كهربـائي ! خطـر مـوت !**
التثبيـــت والتكليـــف و أعمـــال الصـيانة يجـب أن تقـام فقـط مـن طـرف المـــوظفين المـــؤهلين

# P3…/E(+SVB)
# P3…/EA/SVB

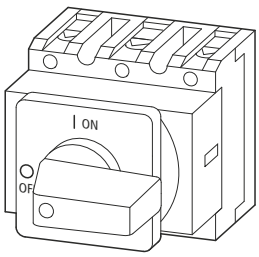


**P3…/E**

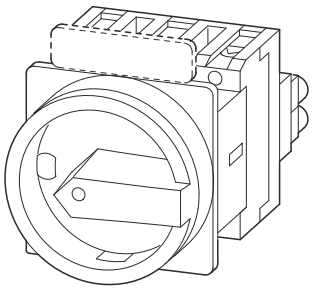

**P3…/EA/SVB**

| a | **a** |
|---|---|
| P3 | **13.5 mm** (0.53") |
| HI11-P1/P3 | **7.5 mm** (0.3") |
| UV-P3 | **15 mm** (0.59") |

| **HI11-P1/P3** | | tightening torque |
|---|---|---|
| | 0.5 - 1.5 mm² | **1 Nm** (8.85 lb-in) |
| | 0.75 - 2.5 mm² | |
| | AWG 18 - AWG 14 | |

| **P3…** | | tightening torque |
|---|---|---|
| | 1 x 1.5 - 25 mm²<br>2 x 1.5 - 6 mm² | **3 Nm** (26.55 lb-in) |
| | 1 x 2.5 - 35 mm²<br>2 x 2.5 - 10 mm² | |
| | AWG 14 - AWG 2 | |

75 °C Cu wire only

**UL-File: E 36 332**

Suitable For Use As Motor Disconnecting Means
With Suffix SVB
Break All Lines

| | $I_u$ (IEC) | $I_u$ (UL/CSA) |
|---|---|---|
| P3-63/N… | 63 A | 63 A |
| P3-100/N… | 100 A | 90 A |

P3…

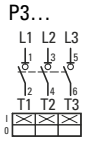


P3…/N

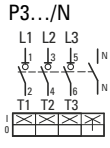


P3…/HI11

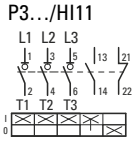


P3…/N/HI11

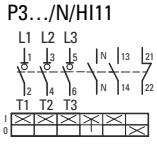


P3…/2HI11

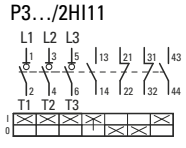

**P3…/E**
**P3…/EA/SVB(-SW)**
**P3…/E+SVB(-SW)-P3**
**H-P3**

→ Components drawn in broken lines are not included in the scope of delivery.

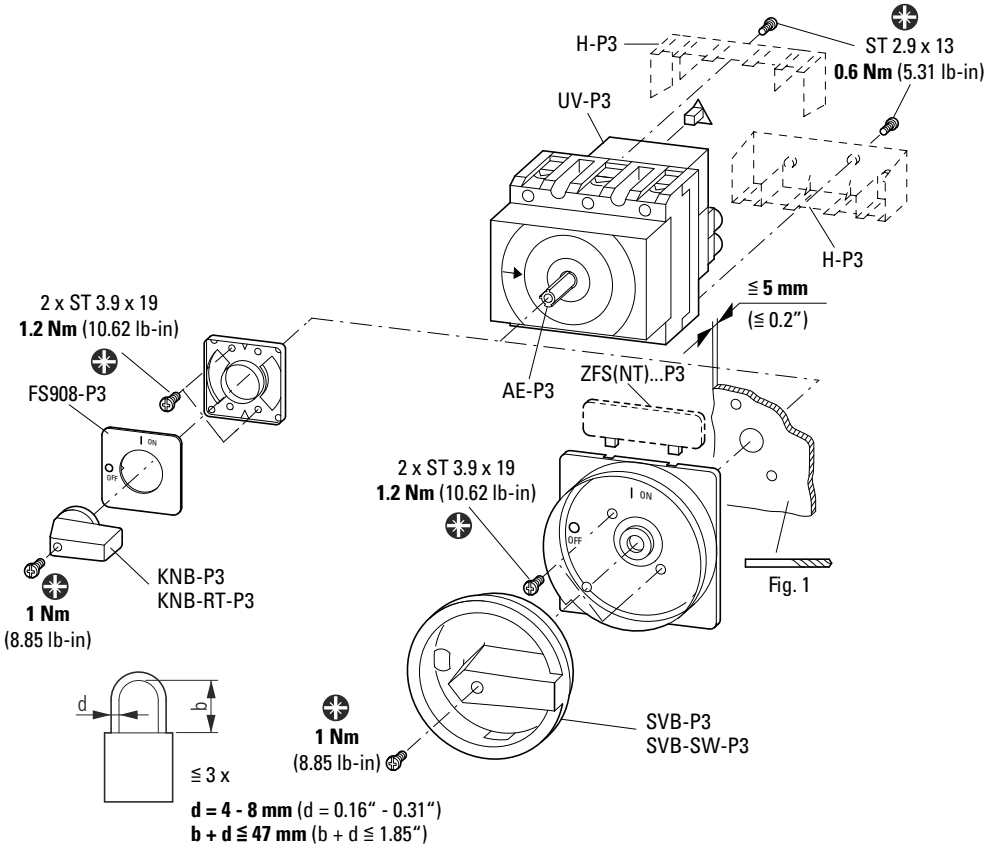


**P3…/E…**
**N-P3E**
**HI11-P1/P3E**

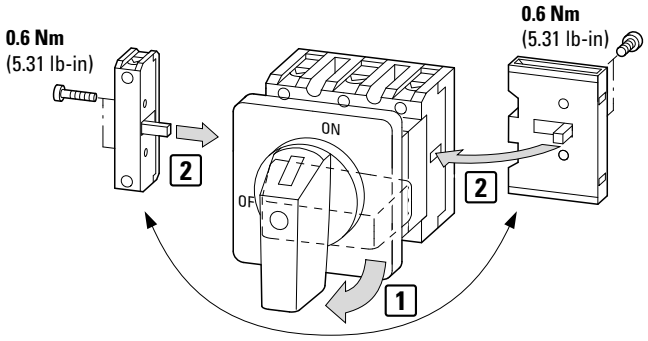


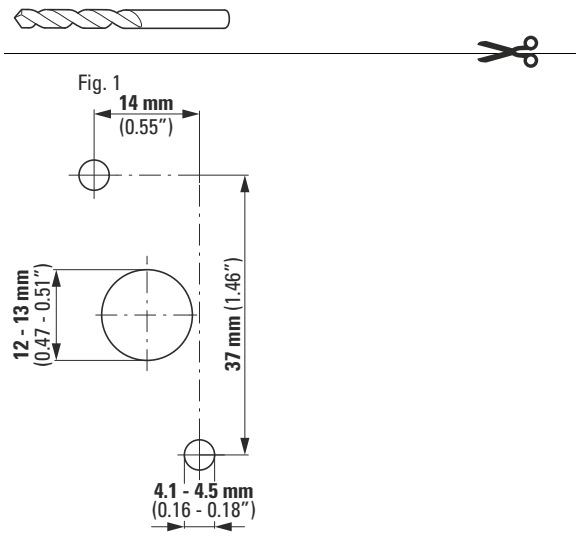


07/22 IL038020022

## SVB-SW-P3

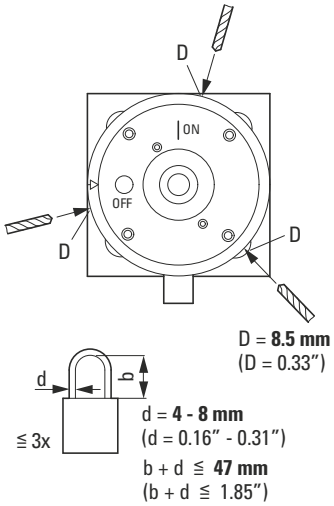


**(en) DANGER**
Only SVB-SW-P3: Lockable in ON position.
Locking the red-yellow switch in ON position is forbidden!

**(de) GEFAHR**
Nur SVB-SW-P3: In ON-Position abschließbar.
Abschließen in ON-Position bei rot-gelbem Schalter verboten!

**(fr) DANGER**
SVB-SW-P3 uniquement: cadenassable en position ON (fermé).
Cadenassage en position ON (fermé) interdit avec un appareil rouge-jaune !

**(es) PELIGRO**
Sólo SVB-SW-P3: Bloqueable en positión ON.
Está prohibido bloquear el interruptor rojo-amarillo en la posición de conexión (ON).

**(it) PERICOLO**
Solo per SVB-SW-P3: lucchettabile nella posizione ON.
È vietato lucchettare nella posizione ON l'interruttore con maniglia rosso-giallo!

**(zh) 危险**
仅限 SVB-SW-P3：可锁定在 “ 打开 ” 位置。
禁止将红色 – 黄色开关锁定在 “ 打开 ” 位置 !

**(ru) ОПАСНО**
Только SVB-SW-P3: Запираемый в позиции «ON»
При красно-желтом выключателе запрещается запирать в позиции «ON»!

**(nl) GEVAAR**
Alleen SVB-SW-P3: Vergrendelbaar in stand AAN.
Het is verboden de rood-gele schakelaar in de stand AAN te vergrendelen!

**(da) FARE**
Kun SVB-SW-P3: Låsbar i positionen TÆNDT.
Låsning af den røde-gule kontakt i positionen TÆNDT er forbudt.

**(el) ΚΙΝΔΥΝΟΣ**
Μόνο SVB-SW-P3: Κλειδώνει στη θέση ON.
Απαγορεύεται το κλείδωμα του κοκκινοκίτρινου διακόπτη στη θέση ON!

**(pt) PERIGO**
Apenas SVB-SW-P3: Bloqueável na posição ON.
Não é permitido bloquear o interrutor vermelho e amarelo na posição ON!

**(sv) FARA**
Endast SVB-SW-P3: Låsbart i läget PÅ.
Det är förbjudet att låsa den rödgula omkopplaren i läget PÅ!

**(fi) VAARA**
Vain SVB-SW-P3: Lukittava ON-asentoon.
Punakeltaisen kytkimen lukitseminen ON-asentoon on kielletty!

**(cs) NEBEZPEČÍ**
Pouze model SVB-SW-P3: Uzamykatelné v poloze ZAPNUTO.
Je zakázáno uzamykat červeno-žlutý spínač v poloze ZAPNUTO!

**(et) OHT**
Ainult SVB-SW-P3. Lukustatav sisse lülitatud (ON) asendis.
Punase-kollase lüliti lukustamine sisse lülitatud (ON) asendis on keelatud!

**(hu) VESZÉLY**
Csak egy darab SVB-SW-P3: „BE" állásban reteszelhető.
A piros-sárga kapcsolót tilos „BE" állásban reteszelni!

**(lv) BĪSTAMI**
Tikai SVB-SW-P3: bloķējams pozīcijā ON (Ieslēgts).
Sarkani dzeltenā slēdža bloķēšana pozīcijā ON (Ieslēgts) ir aizliegta!

**(lt) PAVOJUS**
Tik SVB-SW-P3: Blokuojama nustačius į padėtį ON (įjungti).
Draudžiama blokuoti raudoną-geltoną mygtuką nustačius į padėtį ON (įjungti).

**(pl) NIEBEZPIECZEŃSTWO**
Tylko SVB-SW-P3: Możliwość zablokowania w położeniu WŁ.
Blokowanie czerwono-żółtego przełącznika w położeniu WŁ. jest zabronione!

**(sl) NEVARNOST**
Samo SVB-SW-P3: Zaklepanje v položaju za VKLOP.
Zaklepanje rdeče-rumenega stikala v položaju VKLOP je prepovedano!

**(sk) NEBEZPEČENSTVO**
Len SVB-SW-P3: Zablokovateľný v polohe ON.
Zablokovanie červeno-žltého spínača v polohe ON je zakázané!

**(bg) ОПАСНОСТ**
Само SVB-SW-P3: С възможност за фиксиране в позиция ВКЛ.
Фиксирането на червено-жълтия превключвател в позиция ВКЛ. е забранено!

**(ro) PERICOL**
Doar SVB-SW-P3: Blocabil în poziția „ON" (Pornit).
Este interzisă blocarea comutatorului roşu-galben în poziția Pornit!

**(hr) OPASNOST**
Samo SVB-SW-P3: Može se zaključati u uključenom položaju (ON).
Zaključavanje crveno-žutog prekidača zabranjeno je u uključenom položaju (ON)!

**(tr) TEHLİKE**
Yalnızca SVB-SW-P3: AÇIK konumda kilitlenebilir.
Kırmızı-sarı şalterin AÇIK konumda kilitlenmesi yasaktır!

**(sr) ОПАСНОСТ**
Само SVB-SW-P3: Може се закључати у положају ON (УКЉУЧЕНО).
Закључавање црвено-жутог прекидача у положају ON (УКЉУЧЕНО) је забрањено!

**(no) FARE**
Bare SVB-SW-P3: Kan låses i PÅ-stilling.
Det er forbudt å låse den rød-gule-bryteren i PÅ-posisjon!

**(uk) НЕБЕЗПЕКА**
Лише SVB-SW-P3: замикається в положенні ON (УВІМК.).
Червоно-жовтий вимикач заборонено замикати в положенні ON (УВІМК.)!

**(ar) خطر**
ON فقــط: قابــل للقفــل فــي وضــع SVB-SW-P3
(التشـــــغيل )
ON يُحظــر قفــل المفتــاح الأحمــر والأصــفر فــي وضــع
!(التشـــــغيل )

07/22 IL038020002Z

© 1999 Eaton Industries GmbH


EU: Eaton Industries GmbH, Hein-Moeller-Straße 7-11, 53115 Bonn, Germany
UK: Eaton Electrical Products Ltd, Melton Road, Burton-on-the-Wolds, Leicestershire, LE12 5TH, United Kingdom
MA: اتون الكترك تقسيم ابنال6,شارع سقرآط, معاريف امتداد, طابق1, الرمزالبريدي 20370,الدار البيضاء.المغرب

Eaton.com/contacts
Eaton.com/aftersales
Eaton.com/documentation

07/22 IL03802002Z
Eaton.com/recycling