





Date : 03/09/2024

FICHE TECHNIQUE

BASE1100 – Socle mobile pour panneaux & barrières



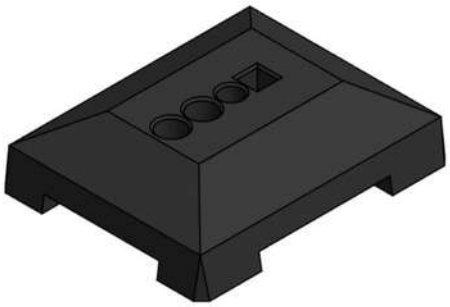

Gamme : SIGN
Code douane : 4016999790
EAN :

REF	Longueur (mm)	Largeur (mm)	Hauteur (mm)	Poids (kg)
BASE1100	480	390	130	11

- **Fabriqué en** Caoutchouc recyclé
- **Coloris :** noir

Caractéristiques :

- Socle de 11 kg pour panneaux et barrières de chantier

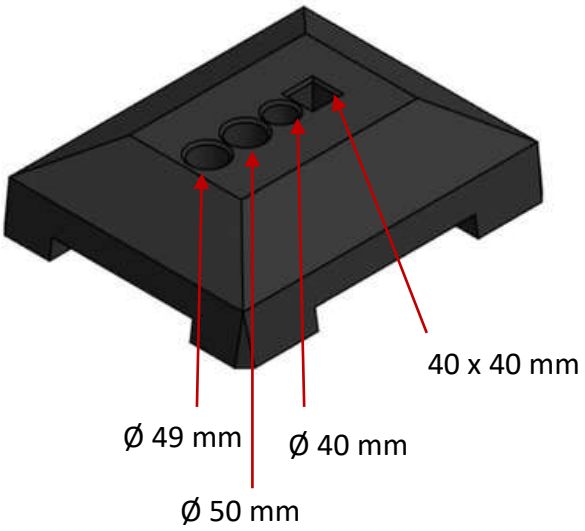

*Photos non contractuelles

VISO - ZI de la Vigne aux Loups - 7 Avenue Arago 91380 CHILLY-MAZARIN - FRANCE
www.viso-cpn.com contact@viso-cpn.com







VISO

Date : 03/09/2024

TECHNICAL SHEET

BASE1100 – Mobile base for panels & barriers



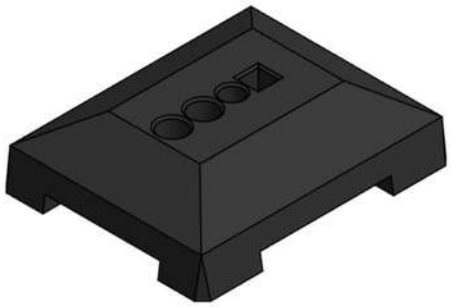

Gamme : SIGN
Code douane : 4016999790
EAN :

REF	Length (mm)	Width (mm)	Height (mm)	Weight (kg)
BASE1100	480	390	130	11

- **Made of** recycled rubber
- **Color :** black

Characteristics :

- 11 kg base for construction site panels and bar

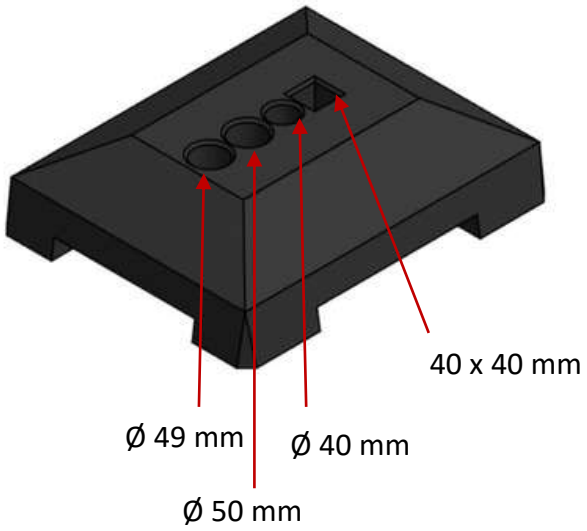

*Photos non contractuelles

VISO - ZI de la Vigne aux Loups - 7 Avenue Arago 91380 CHILLY-MAZARIN - FRANCE
www.viso-cpn.com contact@viso-cpn.com







VISO

Date : 03/09/2024

FICHA TECNICA

BASE1100 – Base móvil para paneles y barreras



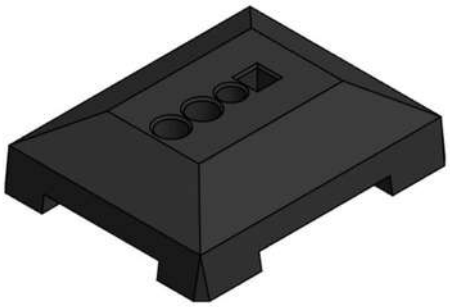

Gamme : SIGN
Code douane : 4016999790
EAN :

REF	Longitud (mm)	Anchura (mm)	Altura (mm)	Peso (kg)
BASE1100	480	390	130	11

- **Hecho de** Caucho reciclado
- **Color :** negro

Características :

- Base de 11 kg para paneles y barreras de obra

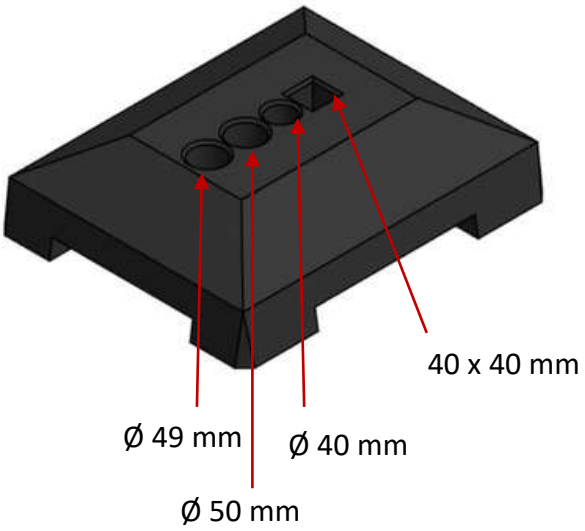

*Photos non contractuelles

VISO - ZI de la Vigne aux Loups - 7 Avenue Arago 91380 CHILLY-MAZARIN - FRANCE
www.viso-cpn.com contact@viso-cpn.com