K 50 WPT

Art. No. 2930 – 8 Ω

5 cm (2“) Kleinlautsprecher mit Kunststoffkorb und Kunststoffmembran. Breiter Übertragungsbereich und gute Sprachverständlichkeit. Besonders geeignet für Anwendungen im Außenbereich und unter kritischen Umgebungseinflüssen (z. B. Feuchtigkeit).

- Kunststoff: ABS (Korb; UL 94: HB), Mylar (Membran)
- Funktionstüchtig bei Kälte gemäß EN 60068-2-1/EN 50155

Anwendungsmöglichkeiten:
Kontroll-Lautsprecher für elektronische Geräte, Kontroll-Lautsprecher im Außenbereich

5 cm (2“) miniature speaker *with a plastic basket and plastic diaphragm. Broad frequency response and good voice reproduction. Particulary well suited for outdoor applications and unfavourable ambient conditions (e.g. high humidity).*

- *Plastic: ABS (basket; UL 94: HB); Mylar (diapraghm)*
- *Functionally at cold according to EN 60068-2-1/EN 50155*

Typical applications:
Monitoring speaker for electronic devices, monitoring speaker for outdoor systems

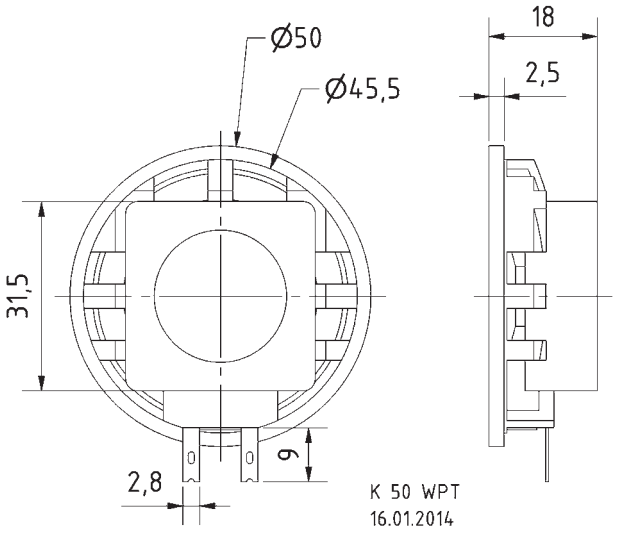

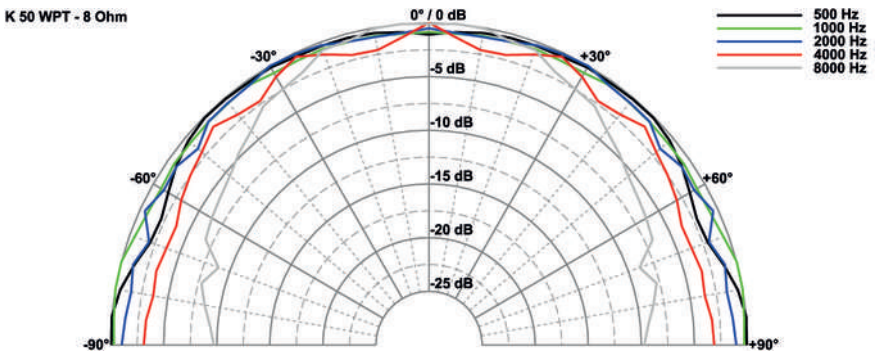

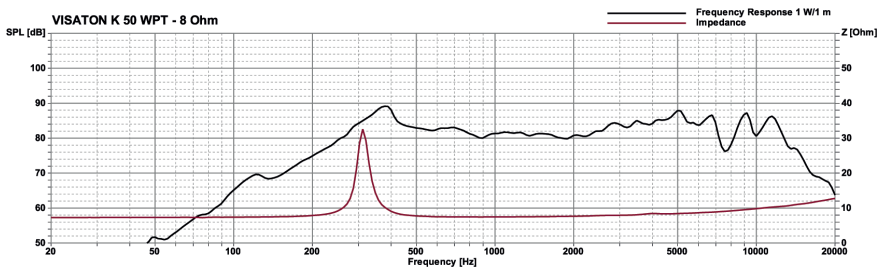



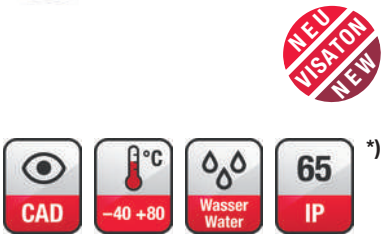

*)

Technische Daten / *Technical Data*	
Nennbelastbarkeit *Rated power*	2 W
Musikbelastbarkeit *Maximum power*	3 W
Impedanz *Impedance*	8 Ω
Übertragungsbereich (–10 dB) *Frequency response (–10 dB)*	180–17000 Hz
Mittlerer Schalldruckpegel *Mean sound pressure level*	84 dB (1 W/1 m)
Resonanzfrequenz *Resonant frequency*	300 Hz
Schwingspulendurchmesser *Voice coil diameter*	10 mm Ø
Obere Polplattenhöhe *Height of front pole-plate*	2 mm
Wickelhöhe *Height of winding*	2,5 mm
Schallwandöffnung *Cut-out diameter*	46 mm
Gewicht netto *Net weight*	0,048 kg

*) Für Frontseite bei Einbau in ein abgedichtetes Gehäuse
For front side when built into a sealed enclosure

© VISATON GmbH & Co. KG • Ohligser Straße 29-31 • D-42781 Haan • Tel.: 0 21 29 / 5 52 - 0 • Fax: 0 21 29 / 5 52 - 10 • e-mail: visaton@visaton.com