Rittal

SK

Hygrostat
Hygrostat
Hygrostat
Hygrostaat
Hygrostat
Igrostato
Higrostato

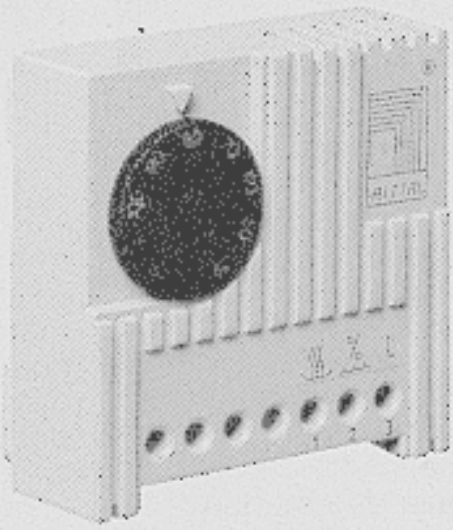

SK 3118000

Montageanleitung
Assembly Instructions
Notice de montage
Montage-instruktie
Montageanvisning
Istruzioni di montaggio
Instrucciones de montaje

468 931 002 555

Umschalten auf Perfektion RITTAL

Abb. 1: Schnappbefestigung auf 35 mm-Tragschiene nach EN 50022
Fig. 1: Clip-on fastening on 35 mm support rail to EN 50022
Fig. 1: Fixation par encliquetage sur rail porteur de 35 mm selon EN 50022
Afb. 1: Snapbevestiging op 35 mm montagerail volgens EN 50022
Bild 1: Snäppfastsättning på 35 mm profilskena enligt EN 50022
Fig. 1: Fissaggio a scatto su guida a 35 mm secondo EN 50022
Fig. 1: Clips de sujeción sobre guía soporte de 35 mm según EN 50022

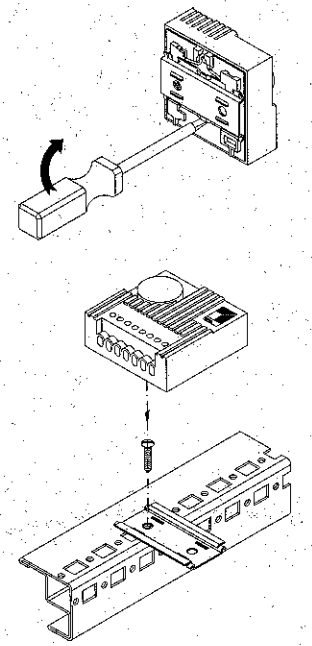

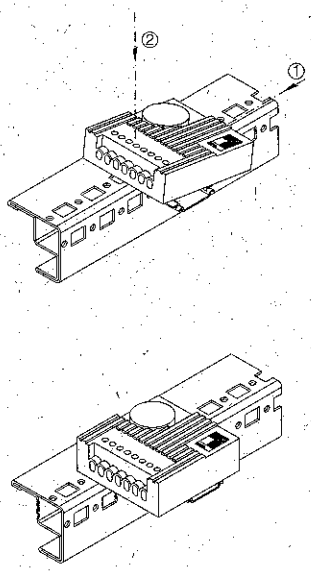

Abb. 2: Bereichseinengung
Fig. 2: Range restriction
Fig. 2: Réduction de la plage de température
Afb. 2: Instelling van het bereik
Bild 2: Anslutningssättet
Fig. 2: Limitazione di campo della temperatura
Fig. 2: Ajuste del campo de temperatura

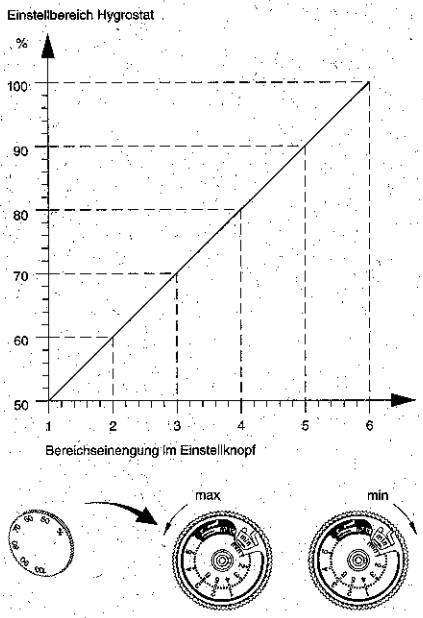

Abb. 3: Anschlußschema
Fig. 3: Connection diagram
Fig. 3: Schéma de connexion
Afb. 3: Aansluitschema
Bild 3: Anslutningsschema
Fig. 3: Schema di allacciamento
Fig. 3: Esquema de conexión

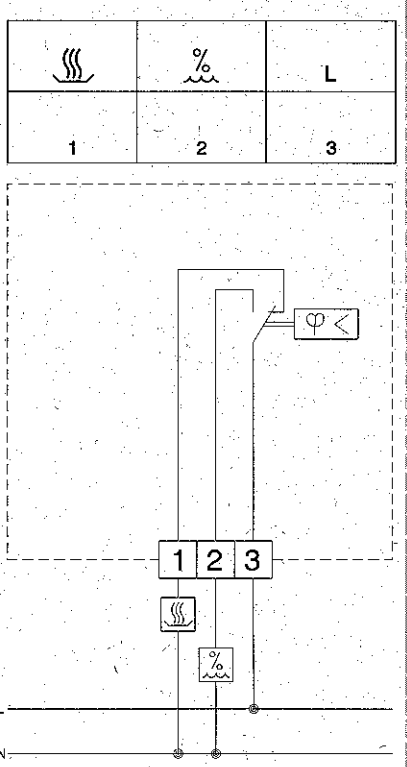

Deutsch

Dieses Gerät darf nur von ausgebildetem Fachpersonal gemäß dem Schaltbild Abb. 3 installiert werden.
Dabei sind die bestehenden Sicherheitsvorschriften zu beachten.
Dieser Schaltschrank-Hygrostat dient zur Regelung der relativen Luftfeuchtigkeit in einem geschlossenen Schaltschrank.
Dieses Gerät ist gemäß VDE 0875 bzw. EN 55 014 funkentstört.

Technische Ausführung
Ausführung:
Polyamidband als feuchteempfindliches Organ.

Kontaktbestückung:
1poliger Umschaltkontakt (Wechsler) als Sprungschaltglied.
Zulässige Kontaktdaten:
Trocknen bzw. Wärmen:
~ 24–250 V, 5 (0,2*) A
⎓ 24–75 V, max. 20 W
Befeuchten:
~ 24–250 V, 2 (0,2*) A
⎓ 24–75 V, max. 20 W
Minimalbelastung:
100 mA, 24 V AC/DC
Schaltdifferenz:
ca. 4% r. F.
* induktive Last

Montage
Schnappbefestigung auf 35 mm-Tragschiene nach EN 50 022 siehe Abb. 1, sowohl waagerecht, als auch senkrecht durch Versetzen der Klemmfeder.

Hinweise
Die Montage ist in horizontaler Lage vorzunehmen. Die Plazierung des Hygrostat sollte nach Möglichkeit diagonal im oberen Schaltschrankbereich mit größtmöglichem Abstand zu Schaltschrank-Heizungen und Verlustwärmequellen gewählt werden. Die Bereichseinengung kann entsprechend Abb. 2 vorgenommen werden.
Bei flexiblen Anschlußleitungen (Litzen) sind Aderendhülsen zu verwenden.

Garantie
Auf dieses Gerät gewähren wir 1 Jahr Garantie bei fachgerechter Anwendung vom Tage der Lieferung an. Innerhalb dieses Zeitraumes wird das eingeschickte Gerät im Werk kostenlos repariert oder ausgetauscht.

English

This component must be installed by fully trained personnel only, in accordance with wiring diagram fig. 3. Relevant safety regulations must be observed. These enclosure hygrostat are used to control the relative humidity inside a closed enclosure. This unit is RFI screened in accordance with VDE 0875 and/or EN 55 014.

Technical Details
Construction:
Polyamide tape as a humidity sensitive element.

Contacts:
Single-pole changer as a quick-break switch.
Permissible contact data:
Drying or heating:
~ 24–250 V, 5 (0.2*) A
⎓ 24–75 V, max. 20 W
Humidifying:
~ 24–250 V, 2 (0.2*) A
⎓ 24–75 V, max. 20 W
Minimum charge:
100 mA, 24 V AC/DC
Operational differential:
approx. 4% r. h.
* inductive load

Mounting
Clip-on fastening on 35 mm support rail to EN 50 022, see fig. 1.

Notes
Mounting should preferably be executed in the horizontal position. Wherever possible, the hygrostat should be placed in the upper part of the enclosure with maximum separation from the enclosure heaters and sources of heat losses. Range restriction can be made in accordance with fig. 2.

Guarantee
This unit is guaranteed for 1 year, subject to correct usage from the date of delivery. Within that period, the returned unit will be repaired in the factory or replaced free of charge.

Français

Seul le personnel qualifié est autorisé à installer l'appareil conformément au schéma de connexion, fig. 3. Les directives de sécurité en vigueur doivent absolument être respectées.
Le hygrostat permet d'assurer le réglage de la humidité relative de l'air de l'armoire électrique lorsque celle-ci est fermée. L'appareil est antiparasité conformément aux normes VDE 0875 ou EN 55 014.

Fabrication technique
Fabrication:
L'organe sensible à la humidité est une bande en polyamide.

Elément de contact:
Contact unipolaire (inverseur) comme élément de rupture brusque.
Données admissibles pour le contact:
Sécher ou chauffer:
~ 24–250 V, 5 (0,2*) A
⎓ 24–75 V, max. 20 W
Humidifier:
~ 24–250 V, 2 (0,2*) A
⎓ 24–75 V, max. 20 W
Charge minimale:
100 mA, 24 V AC/DC
Difference d'enclenchement:
env. 4% h. r.
* Charge inductive

Montage
Fixation par encliquetage sur rail porteur de 35 mm selon EN 50 022, voir fig. 1.

Remarque
Le montage se fera de préférence en position horizontale. Installer le hygrostat dans la partie supérieure de l'armoire électrique en l'écartant le plus possible des résistances chauffantes pour armoires électriques et de toutes les sources de dissipation de chaleur. Pour réduire la plage de hygrostat, se conformer aux indications de la figure 2.

Garantie
Nous assurons sur l'appareil utilisé correctement une garantie de 1 an à compter du jour de la livraison. Durant cette période, un appareil renvoyé à nos ateliers sera réparé ou échangé gratuitement.

Nederlands

Het apparaat mag alleen door vakkundige personen overeenkomstig afb. 3 geïnstalleerd worden. Daarbij dienen de bestaande veiligheidsvoorschriften in acht te worden genomen. Deze hygrostaat dient voor de regeling van de relatieve luchtvochtigheid in een gesloten schakelkast. Dit apparaat is ontstoord overeenkomstig VDE 0875 resp. EN 55 014.

Technische uitvoering
Uitvoering:
Polyamideband als vochtgevoelige opnemer.

Kontaktuitvoering:
1-polig wisselkontakt met schakelmoment.
Toelaatbare kontaktbelasting:
Drogen, bijv. verwarmen:
~ 24–250 V, 5 (0,2*) A
⎓ 24–75 V, max. 20 W
Bevochtigen:
~ 24–250 V, 2 (0,2*) A
⎓ 24–75 V, max. 20 W
Minimale belasting:
100 mA, 24 V AC/DC
Schakeldifferentie:
ca. 4% r. v.
* Induktieve belasting

Montage
Snapbevestiging op 35 mm dinrail volgens EN 50 022, zie afb. 1.

Aanwijzing
De montage bijvoorkeur in horizontale positie. De hygrostaat zal, als dit mogelijk is, geplaatst moeten worden in het bovenste gedeelte van de schakelkast. Zo ver mogelijk verwijderd van schakelkastverwarmingen en andere bronnen met een grote warmteafstraling. De instelling van het bereik kan overeenkomstig afb. 2 worden gerealiseerd.

Garantie
Op dit apparaat garanderen wij 1 jaar garantie bij vakkundig gebruik vanaf de dag van levering. Binnen dit tijdsbestek wordt het retourgezonden apparaat kostenloos gereppareerd of uitgewisseld.

Svenska

Denna enhet får endast installeras av utbildat personal enligt bild 3. Hänsyn skall tagas till gällande säkerhetsföreskrifter. Denna apparatskåpshygrostat reglerar relativ luftfuktighet i ett slutet apparatskåp. Aggregatet är kontrollerat enligt VDE 0875 och EN 55 014 radioavstört.

Tekniskt utförande
Utförande:
Som fuktkännande organ används ett polyamidband.

Kontaktbestyckning:
1-polig växlandekontakt.
Tillåten kontaktbestyckning:
Uppforkning eller uppvärmning:
~ 24–250 V, 5 (0,2*) A
⎓ 24–75 V, max 20 W
Befuktning:
~ 24–250 V, 2 (0,2*) A
⎓ 24–75 V, max 20 W
Minimalbelastning:
100 mA, 24 V AC/DC
Kopplingsdifferens:
ca 4% r. f.
* induktiv last

Montage
Snäppfastsättning av 35 mm plintskena enligt EN 50 022 se bild 1.

Inbyggnadsanvisning
Montaget bör ske i horisontellt läge. Placeringen av termostaten bör vara i den övre delen i skåpet och så långt från värmeelement och värmekällor som möjligt. Anslutningssättet kan ses på bild 2.

Garanti
Vi garanterar 1 års garanti vid fackmannamässigt användande från leveransdatum. Inom denna tid kommer aggregatet att repareras eller bytas ut kostnadsfritt.

Español

La instalación de este aparato debe realizarla exclusivamente personal especializado según el diagrama de circuito de la figura 3. Durante la instalación deben tenerse en cuenta las normas de seguridad. Este higrostato para armarios de distribución regula la humedad relativa del aire en un armario cerrado. Aparato libre de interferencias según VDE 0875 o bien EN 55 014.

Descripción técnica
Descripción:
Banda de poliamida sensible a la humedad.

Componentes del contacto:
1 contacto conmutado.
Datos del contacto admitidos:
Secar o calentar:
~ 24–250 V, 5 (0,2*) A
⎓ 24–75 V, máx. 20 W
Humedecer:
~ 24–250 V, 2 (0,2*) A
⎓ 24–75 V, máx. 20 W
Carga mínima:
100 mA, 24 V AC/DC
Histéresis: aprox. 4% h. r.
* carga inductiva

Montaje
Sujeción con clips a la guía soporte de 35 mm según EN 50 022 ver fig. 1.

Indicaciones
Es preferible realizar el montaje en posición horizontal. El emplazamiento del higrostato debería ser en la parte superior del armario a la máxima distancia posible de resistencias calefactoras y fuentes de evacuación de calor. El ajuste del campo de temperatura puede realizarse según fig. 2.

Garantía
Sobre esta unidad otorgamos 1 año de garantía contado a partir del día de suministro, siempre que su utilización se efectúe de forma correcta. Dentro de este período la unidad suministrada será reparada o sustituida en fábrica gratuitamente.

Italiano

Questo apparecchio può essere installato solo da personale specializzato in base allo schema di montaggio fig. 3, rispettando le norme di sicurezza relative allo stesso. L'igrostato serve per regolare l'umidità relativa interna in un armadio chiuso. Questo apparecchio è schermato sec. VDE 0875 e rispettivamente EN 55 014.

Esecuzione tecnica
Esecuzione:
Elemento sensibile all'umidità realizzato in poliammide filiforme.

Contatto di commutazione a scatto, unipolare.
Carico ammesso al contatto:
Deumidificazione:
~ 24–250 V, 5 (0,2*) A
⎓ 24–75 V, max. 20 W
Umidificazione:
~ 24–250 V, 2 (0,2*) A
⎓ 24–75 V, max. 20 W
Portata minima:
100 mA, 24 V AC/DC
Differenza allo scatto:
ca. 4% u. r.
* carico induttivo

Montaggio
Fissaggio a scatto sulla guida portante a 35 mm sec. EN 50 022 vedi fig. 1.

Informazioni
Si consiglia un'installazione orizzontale.
L'igrostato dovrebbe essere installato possibilmente nella parte superiore dell'armadio; considerando una notevole distanza sia da riscaldatori anticondensa o da fonti di dissipazione di calore.
Per la limitazione di campo fare riferimento alla fig. 2.
Per la connessioni di conduttori flessibili utilizzare terminali a puntalino.

Garanzia
Per questo apparecchio concediamo un anno di garanzia con decorrenza dal giorno della fornitura, per un impiego appropriato e nelle condizioni previste. In caso di guasti entro tale periodo di tempo l'apparecchio potrà essere inviato in fabbrica, dove si eseguirà una riparazione o una sostituzione gratuita.