Roxtec EzEntry™





EN The Roxtec EzEntry™ simplifies cable sealing in cabinets and enclosures. The single-side seal is delivered as a kit, including a composite frame and adaptable modules.

- Available in sizes from 4 to 32 cables
- Integrated compression unit
- Allows pre-terminated cables
- Versions available for the FL 21 knock-out and multipin 24 connector knock-out

CN Roxtec EzEntry™ 简化了箱柜和密封装置内的电缆封头。单侧密封件是成套供应的，包括一个组合架和多个可调整的模块。

- 可密封外径 4-32mm 的电缆
- 集成的压缩组件
- 允许带有预制端接头的电缆通过
- 可匹配FL 21和24多芯连接器开孔

DE Die Roxtec EzEntry™ vereinfacht die Abdichtung von Kabeln in Schränken und Gehäusen. Die einseitige Dichtung ist als Bausatz mit Verbundrahmen und anpassbaren Modulen erhältlich.

- Erhältlich in Größen von 4 bis 32 Kabel
- Integrierte Kompressionseinheit
- Für bereits angeschlossene Kabel
- Es sind Versionen für FL 21- und Standard-Industriestecker (24 Pol) – Gehäuseausschnitte verfügbar.

ES El sello EzEntry™ de Roxtec simplifica el sellado de cables en armarios y cajas. El sello de un solo lado se suministra en forma de kit e incluye un marco de material compuesto y módulos adaptables.

- Disponible en tamaños para 4 a 32 cables
- Unidad de compresión integrada
- Admite cables conectorizados
- Versiones disponibles para el FL 21 knock-out y el conector multipin 24 knock-out

FR EzEntry™ de Roxtec simplifie l'étanchéité des câbles dans les boîtiers et armoires. La traversée est fournie sous forme de kit, incluant un cadre composite et des modules adaptables.

- Disponible en tailles de 4 à 32 câbles
- Unité de compression intégrée
- Permet l'utilisation de câbles munis de connecteurs
- Version disponible pour FL 21 et connecteur 24 broches

EzEntry™ kit, integrated compression unit, PA 66 25% GF

EzEntry™ 套件，集成压紧装置，PA 66, 25% GF ◗ EzEntry™ Kit, integrierte Kompressionseinheit, PA 66, 25 % Glasfaser ◗ Kit EzEntry™, unidad de compresión integrada, PA 66, 25% de fibra de vidrio ◗ Kit EzEntry™, unité de compression intégrée, PA 66, 25 % fibre de verre



EzEntry™ 4 mini



EzEntry™ 4



EzEntry™ 10



EzEntry™ 16



EzEntry™ 24



EzEntry™ 32

Available with stainless steel fasteners upon request to meet requirements in aggressive corrosive environments.

See also Installation guidelines on page 189.

RATINGS	**EzEntry™ 4 mini:** IP 55, UL/NEMA 12, 13	**EzEntry™ 4, 10, 16, 24, 32:** IP 66/67, UL/NEMA 4, 4x, 12, 13

CN

套件	所能密封电缆/管道的直径范围和数量						重量（千克）| （磅）		货号
DE Kit	Durchmesserbereich und Anzahl der Kabel/Rohre						Gewicht (kg) | (lb)		Art.-Nr.
ES Kit	Intervalo de diámetros y número de cables/tuberías						Peso (kg) | (libra)		N° art.
FR Kit	Plage des diamètres et nombre de traversants possibles						Poids (kg) | (lb)		N° d'article
EN Kit	Diameter range and number of cables/pipes						Weight (kg)	(lb)	Art No.
	0+3.5-10.5 mm 0+0.138-0.413 in (GM 13.3w40)	0+3.5-16.5 mm 0+0.138-0.650 in (GM 20w40)	0+3.5-16.5 mm 0+0.138-0.650 in (EM 20w40)	0+9.5-32.5 mm 0+0.374-1.280 in (EM 40 10-32)	0+3.5-16.5 mm 0+0.138-0.650 in (CM 20w40)	0+9.5-32.5 mm 0+0.374-1.280 in (CM 40 10-32)			
EzEntry™4 mini/4		4 cables/pipes					0.10	0.22	**EZ00000000440**
EzEntry™4 mini/9	9 cables/pipes						0.10	0.22	**EZ00000000490**
EzEntry™4/4			4 cables/pipes				0.13	0.29	**EZ00000000044**
EzEntry™10/4			2 cables/pipes	2 cables/pipes			0.30	0.65	**EZ00000001004**
EzEntry™10/7			6 cables/pipes	1 cable/pipe			0.30	0.65	**EZ00000001007**
EzEntry™10/10			10 cables/pipes				0.30	0.65	**EZ00000001010**
EzEntry™16/4				4 cables/pipes			0.39	0.86	**EZ00000001604**
EzEntry™16/10			8 cables/pipes	2 cables/pipes			0.39	0.86	**EZ00000001610**
EzEntry™16/16			16 cables/pipes				0.39	0.86	**EZ00000001616**
EzEntry™24/6						6 cables/pipes	0.80	1.77	**EZ00000002406**
EzEntry™24/15					12 cables/pipes	3 cables/pipes	0.80	1.77	**EZ00000002415**
EzEntry™24/24					24 cables/pipes		0.80	1.77	**EZ00000002424**
EzEntry™32/8						8 cables/pipes	1.03	2.27	**EZ00000003208**
EzEntry™32/20					16 cables/pipes	4 cables/pipes	1.03	2.27	**EZ00000003220**
EzEntry™32/32					32 cables/pipes		1.03	2.27	**EZ00000003232**

EzEntry™ 4 mini, 4 and 10 frames, technical information

EzEntry™ 4 mini/4/10 框架，技术信息 ❱ EzEntry™ 4 mini/4/10 Rahmen, technische Daten ❱ Marcos EzEntry™ 4 mini/4/10, información técnica ❱ Cadres EzEntry™ 4 mini/4/10, informations techniques

EzEntry™ 4 mini

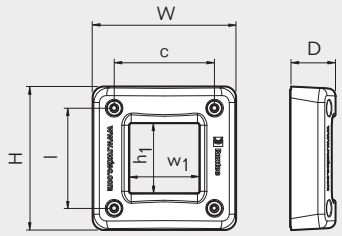

	EzEntry™ 4 mini		EzEntry™ 4		EzEntry™ 10	
Pos	(mm)	(in)	(mm)	(in)	(mm)	(in)
c	53	2.087	53	2.087	32	1.260
D	24	0.945	31	1.220	31	1.220
H	76	2.992	97	3.819	168	6.614
h_1	40	1.575	40	1.575	100	3.937
l	53	2.087	53	2.087	130	5.118
w_1	40	1.575	40	1.575	40	1.575
W	76	2.992	70	2.756	70	2.756

Note: All dimensions are nominal values
注意：所有的尺寸都是参考值
Achtung: Alle angegebenen Maße sind Nominalwerte
Nota: Todas las dimensiones son valores nominales
N.B. : toutes les dimensions sont nominales

EzEntry™ 4

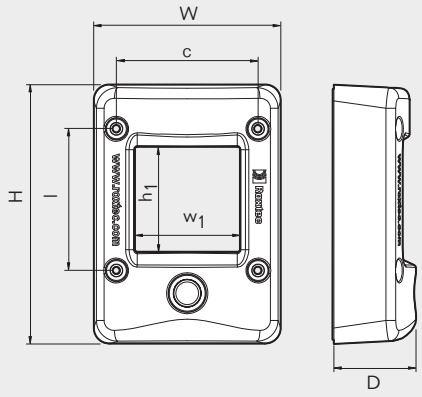

EzEntry™ 10

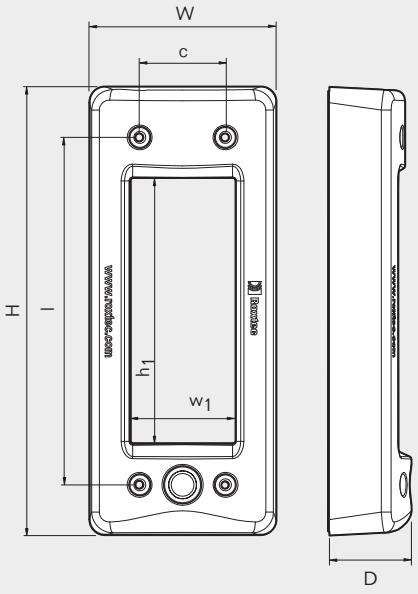

EzEntry™ 16, 24 and 32 frames, technical information

EzEntry™ 16/24/32 框架，技术信息 ❱ EzEntry™ 16/24/32 Rahmen, technische Daten ❱
Marcos EzEntry™ 16/24/32, información técnica ❱ Cadres EzEntry™ 16/24/32, informations techniques

EzEntry™ 16

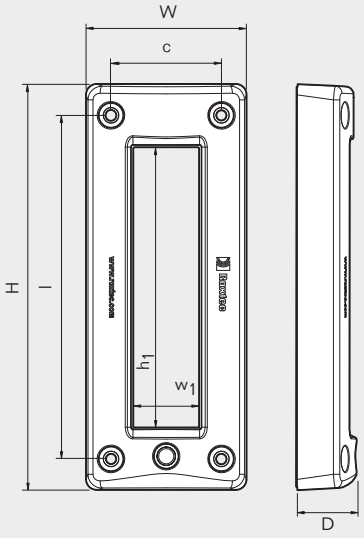

	EzEntry™ 16		EzEntry™ 24		EzEntry™ 32	
Pos	(mm)	(in)	(mm)	(in)	(mm)	(in)
c	62	2.441	62	2.441	62	2.441
D	34	1.339	41	1.614	41	1.614
H	228	8.976	325	12.795	405	15.945
h_1	160	6.299	120	4.724	160	6.299
l	193	7.598	123.5	4.862	109	4.291
w_1	40	1.575	40	1.575	40	1.575
W	90	3.543	90	3.543	90	3.543

Note: All dimensions are nominal values
注意：所有的尺寸都是参考值
Achtung: Alle angegebenen Maße sind Nominalwerte
Nota: Todas las dimensiones son valores nominales
N.B. : toutes les dimensions sont nominales

EzEntry™ 24

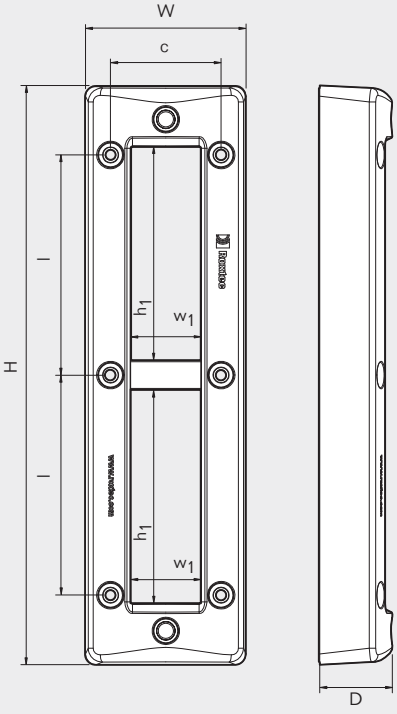

EzEntry™ 32

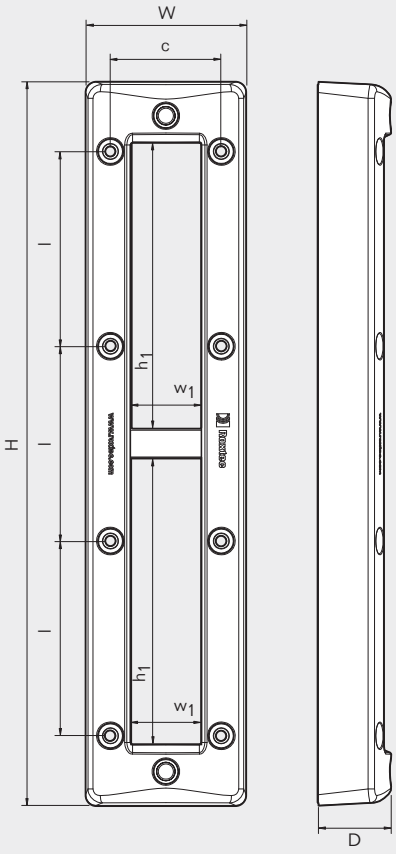

Roxtec EzEntry™ 16 fits the FL 21 knock-out.

For EzEntry™ 16: If the wall is thinner than 2 mm, a Roxtec EzEntry™ 16 counter frame 2CV0000000016 is recommended (not supplied in the kit)