

SUNON

PLASTIC GUARD

PB-06 For 60mm Fan

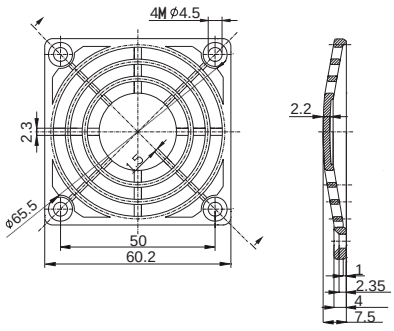

PB-08 For 80mm Fan

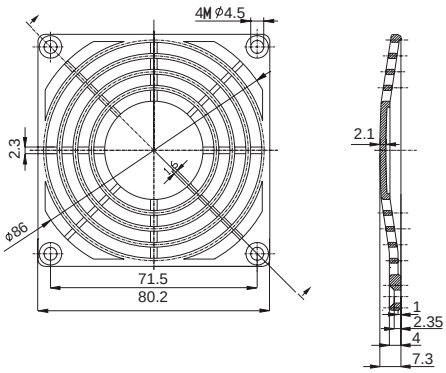

PB-09 For 92mm Fan

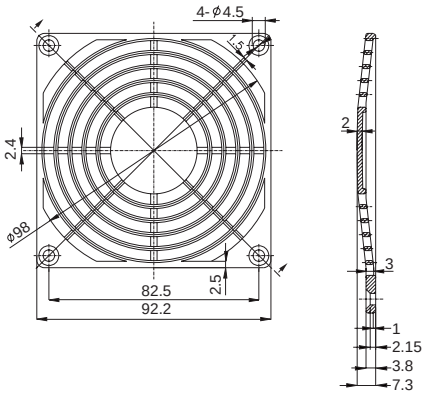

PB-12 For 120mm Fan

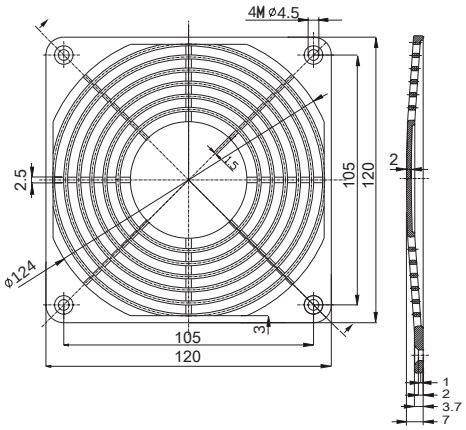

PB-17 For 170mm Fan

