INSTALLATION INSTRUCTION

Switch Disconnectors

OT1000-1600EM

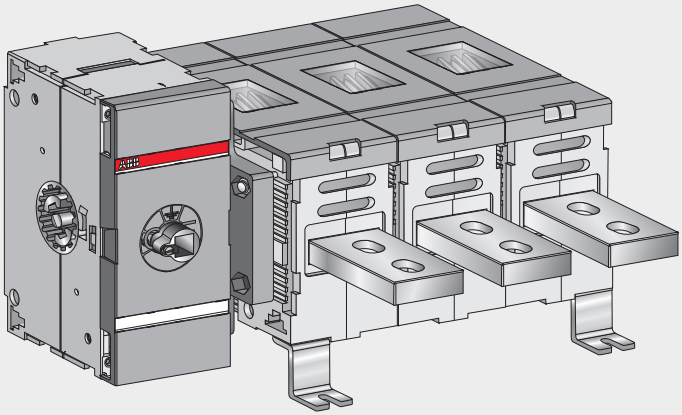

Table of contents

03	Installation
04	Labels
05	Terminal clamps OZX_
06	Terminal shrouds OTS_
07	Phase separators OTB_
08	Auxiliary contacts OA_
09	Module for aux contacts OEA28
10	Control wiring
11	Electrical interlocking OTZM4
12	Mechanical interlocking OTZL4
13	Dimension drawings
15	Warning table

Installation

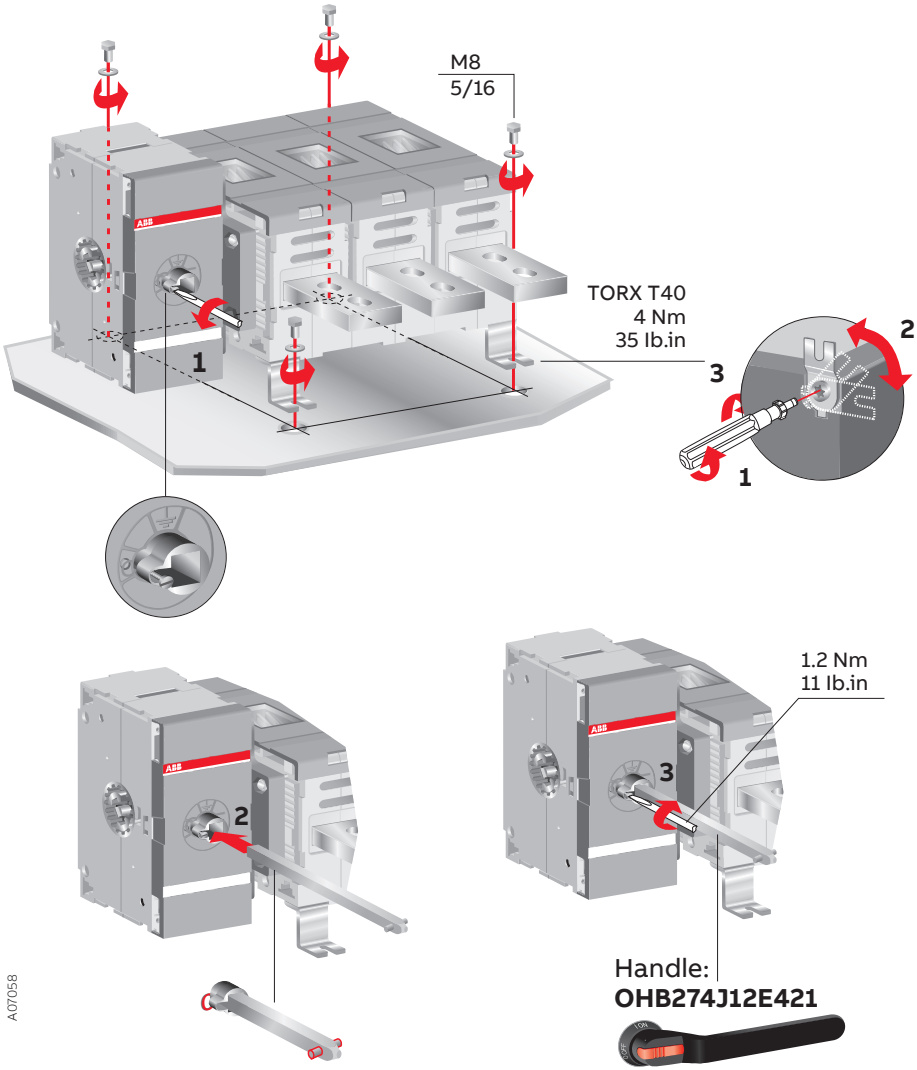

Labels

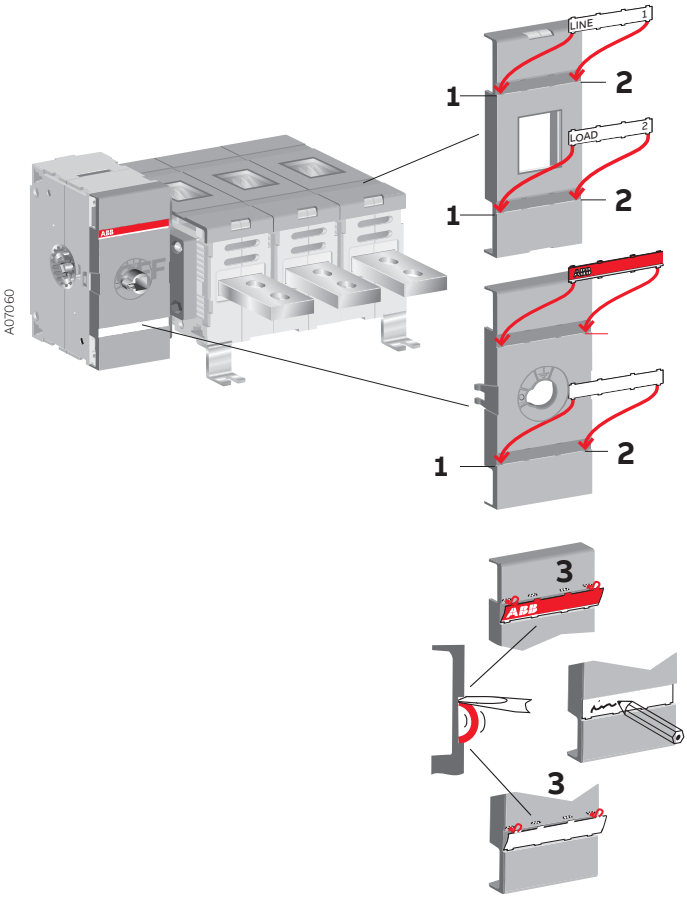

Terminal clamps
OZX_

OT1000-1600
OZXB3
OZXB4
OZXB5
OZXB6
OZXB7L

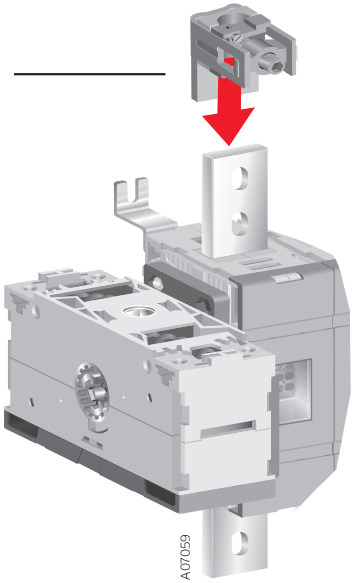

Terminal shrouds
OTS_

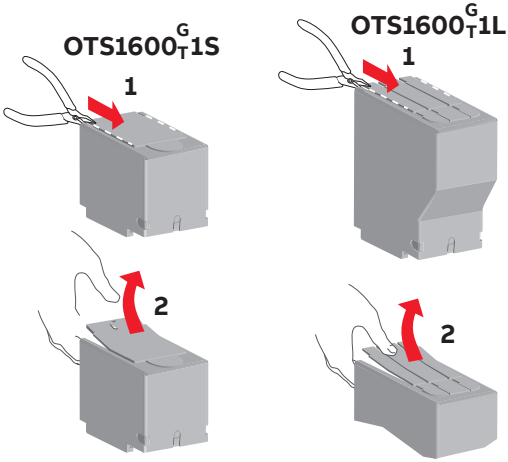

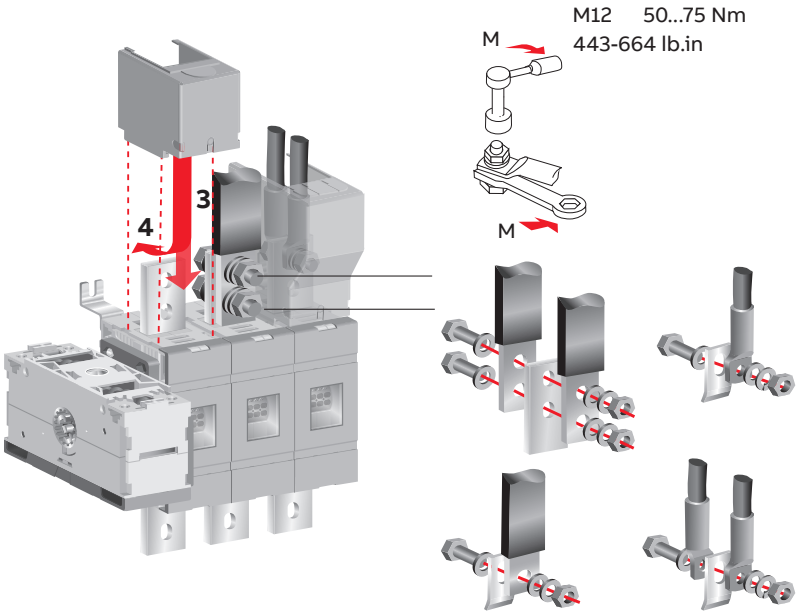

A07061

Phase separators
OTB_

Type for package of 6 barriers is OTB1600/6.

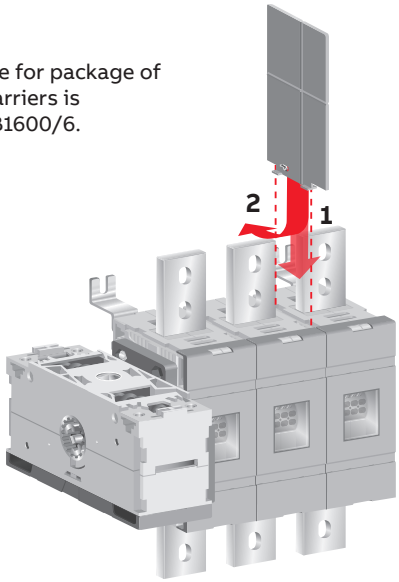

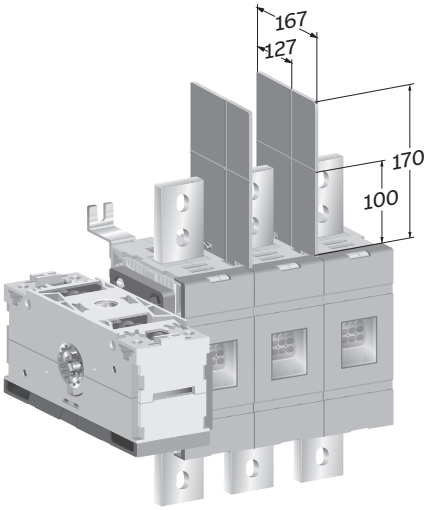

A07062

Auxiliary contacts
OA_

1

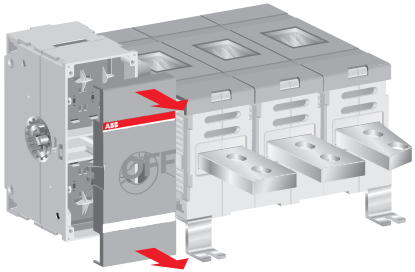

2

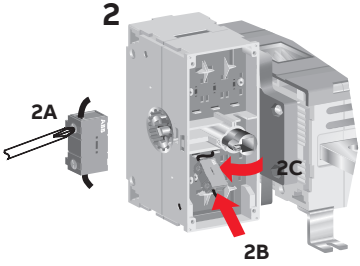

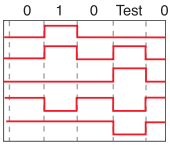

Main contact
Test contact (NO)
Test indication contact (NO)
Test contact (NC)
Test indication contact (NC)

3

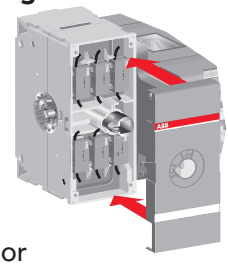

4

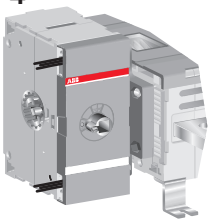

or

3

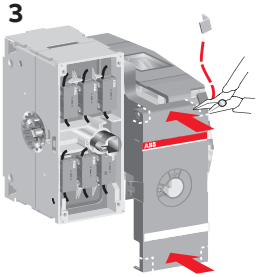

4

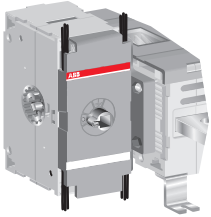

NO: OA1G10
NC: OA3G01

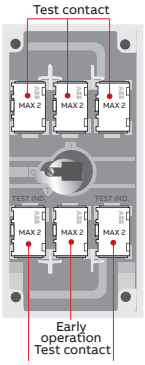

Remove

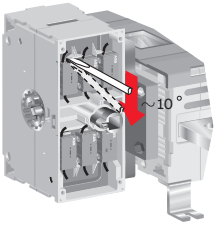

A07066

Module for aux contacts
OEA28

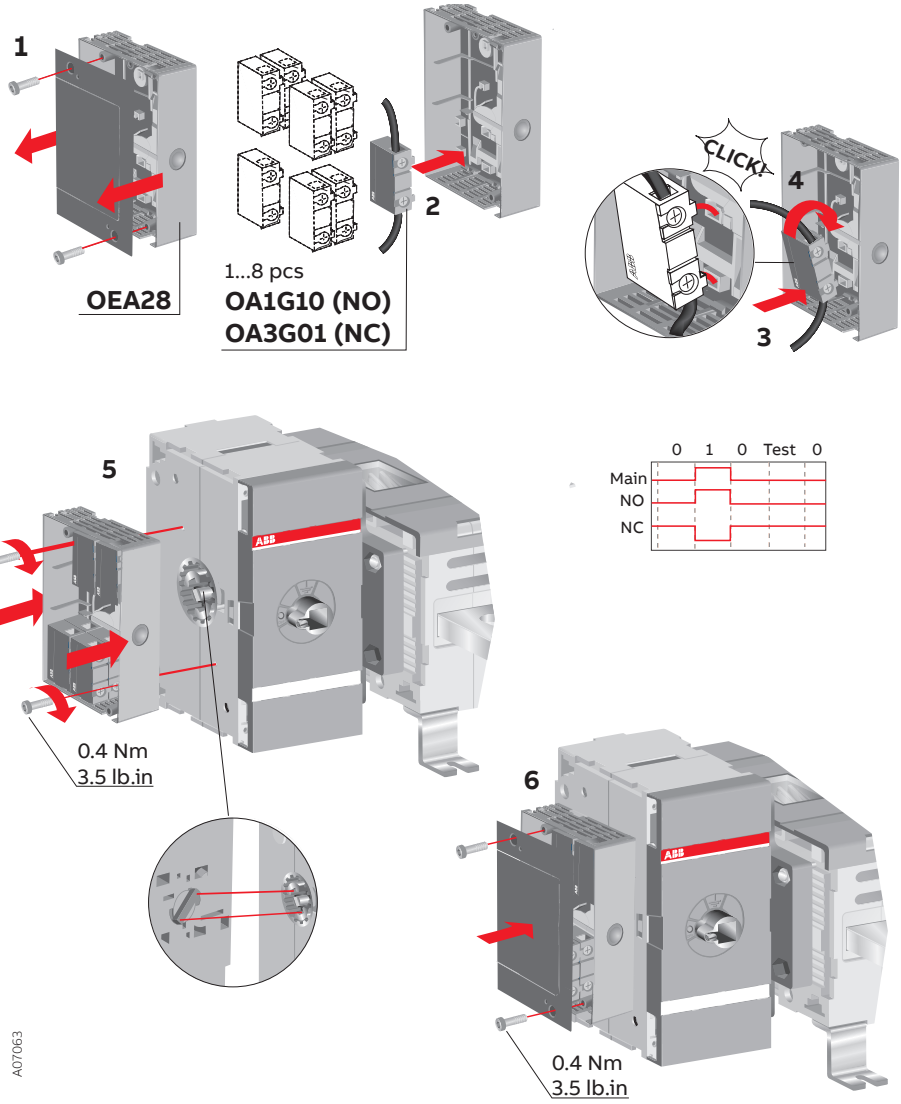

Control wiring

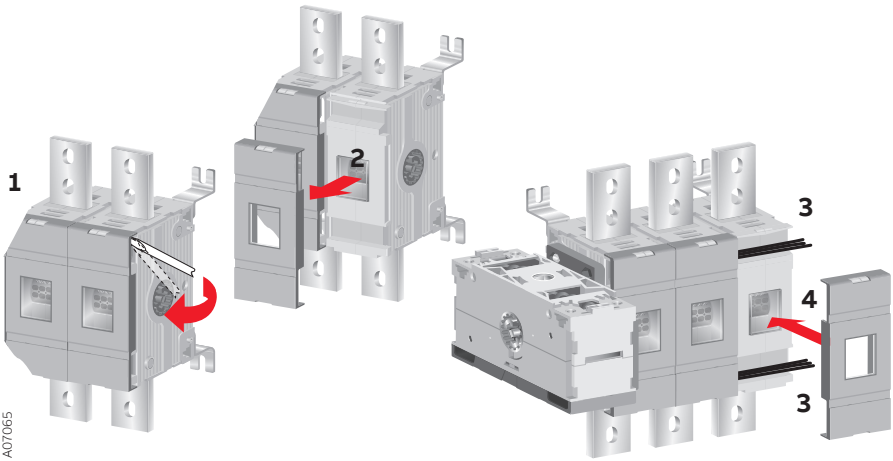

Electrical interlocking
OTZM4

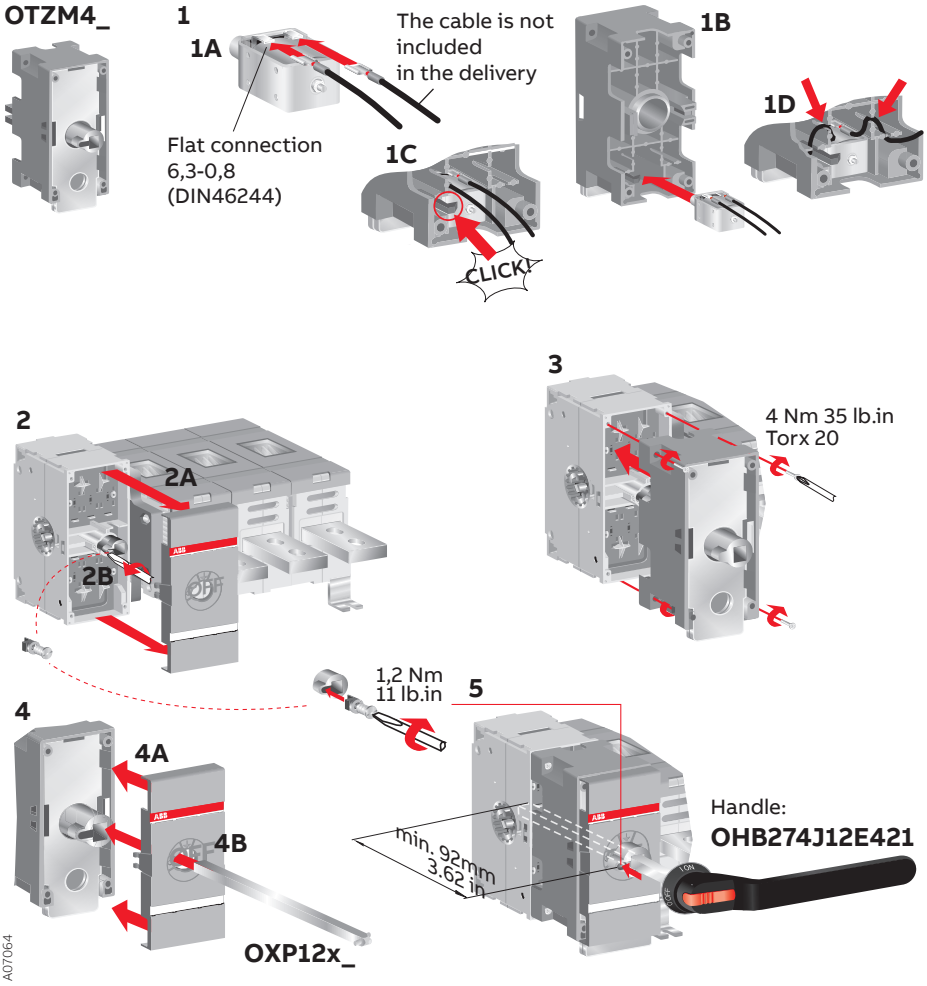

Mechanical interlocking
OTZL4

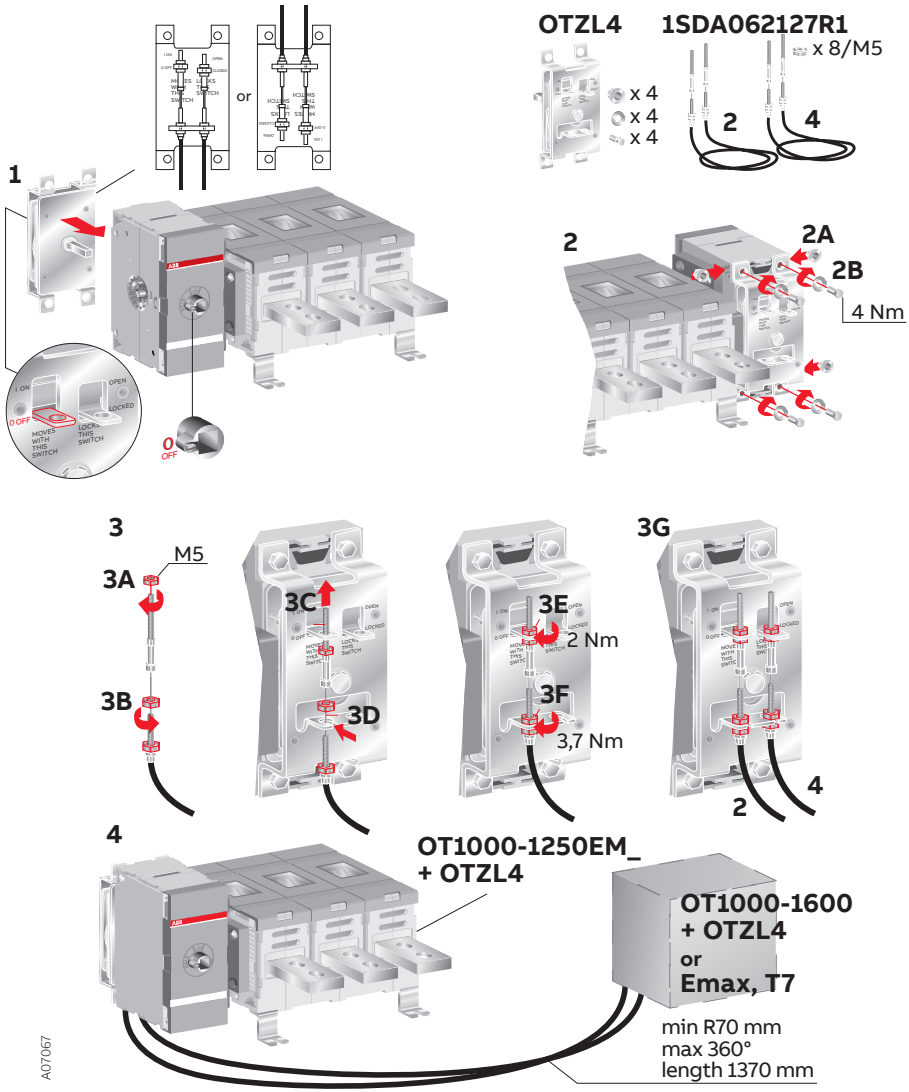

Dimension drawing

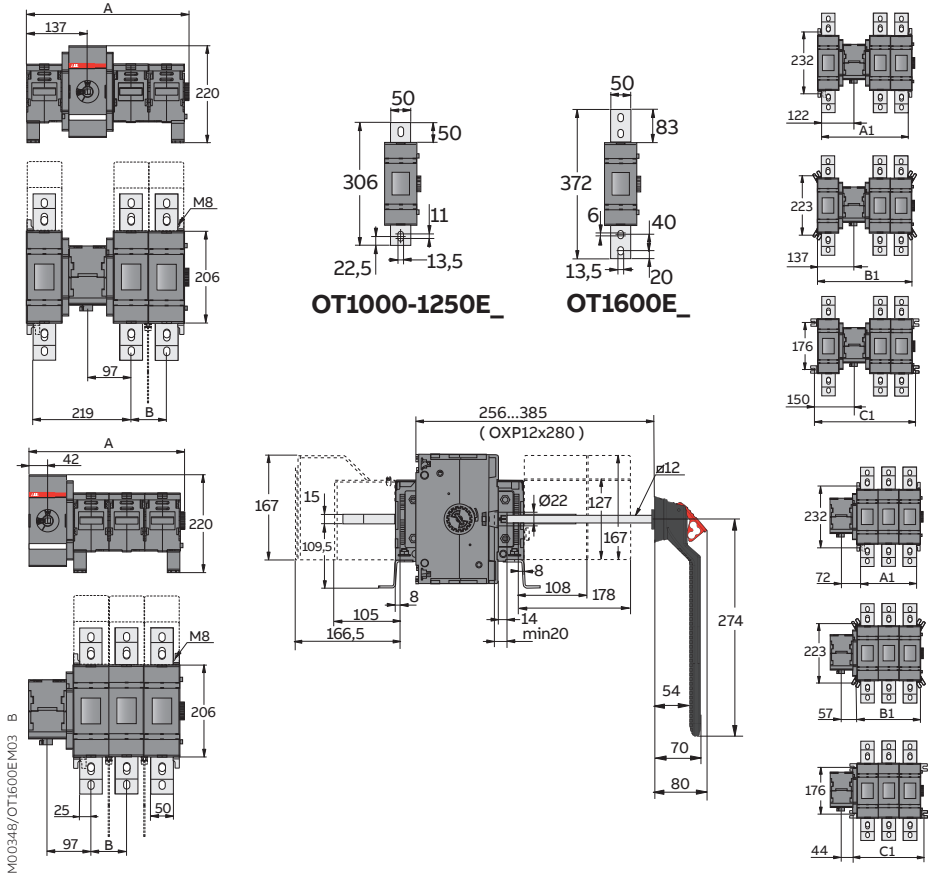

OT1000/1250/1600EM_

		01	02	03	04	11	12	13	22	03W4	04W4	03W8	04W8
A	mm	189,5	269,5	349,5	429,5	284,5	364,5	444,5	444,5	469,5	609,5	559,5	744,5
	in	7.46	10.61	13.76	16.91	11.20	14.35	17.50	17.50	18.48	24.00	22.03	29.31
B	mm		80	80	80		80	80	80	140	140	185	185
	in		3.15	3.15	3.15		3.15	3.15	3.15	5.51	5.51	7.28	7.28
A1	mm	50	130	210	290	244	324	404	404	330	470	420	605
	in	1.97	5.12	8.27	11.42	9.61	12.76	15.91	15.91	12.99	18.50	16.54	23.82
B1	mm	80	160	240	320	274	354	434	434	360	500	450	635
	in	3.15	6.30	9.45	12.60	10.79	13.94	17.09	17.09	14.17	19.69	17.72	25.00
C1	mm	106	186	266	346	300	380	460	460	386	526	476	661
	in	4.17	7.32	10.47	13.62	11.81	14.96	18.11	18.11	15.20	20.71	18.74	26.02






BG Внимание! Опасно напрежение! Да се монтира само от лице с електротехническа квалификация.
CN 警告！电压危险！只能由专业电工进行安装。
CZ Varování! Nebezpečné napětí! Montáž smí provádět výhradně elektrotechnik!
DA Advarsel! Farlig elektrisk spænding! Installation må kun foretages af personer med elektroteknisk ekspertise.
DE Warnung! Gefährliche Spannung! Installation nur durch elektrotechnische Fachkraft.
EL Προειδοποίηση! Υψηλή τάση! Η εγκατάσταση πρέπει να γίνεται μόνο από εξειδικευμένους ηλεκτροτεχνικούς.
EN Warning! Hazardous voltage! Installation by person with electrotechnical expertise only.
ES ¡Advertencia! ¡Tensión peligrosa! La instalación deberá ser realizada únicamente por electricistas especializados.
ET Hoiatus! Ohtlik pinge. Paigaldada võib ainult elektrotehnika-alane ekspert.
FI Varoitus! Vaarallinen jännite! Asennuksen voi tehdä vain sähköalan ammattihenkilö.
FR Avertissement! Tension électrique dangereuse! Installation uniquement par des personnes qualifiées en électrotechnique.
HR Upozorenje! Opasan napon! Postavljati smije samo elektrotehnički stručnjak.
HU Figyelmeztetés! Veszélyes feszültség! Csak elektrotechnikai tapasztalattal rendelkező szakember helyezheti üzembe.
IE Rabhadh! Voltas guaiseach! Ba chóir do dhuine ag a bhfuil saineolas leictriteicniúil, agus an té sin amháin, é seo a shuiteáil.
IT Avvertenza! Tensione pericolosa! Fare installare solo da un elettricista qualificato.
LT Dėmesio! Pavojinga įtampa! Dirbti leidžiama tik elektrotechniko patirties turintiems asmenims.
LV Uzmanību! Bīstami – elektrība! Montāžas darbus drīkst veikt tikai personas, kurām ir atbilstošas elektrotehniskās zināšanas.
MT Twissija! Vultaġġ perikoluż! Għandu jiġi installat biss minn persuna b'kompetenza elettroteknika.
NL Waarschuwing! Gevaarlijke spanning! Mag alleen geïnstalleerd worden door een deskundige elektrotechnicus.
NO Advarsel! Farlig spenning! Montering skal kun utføres av kvalifiserte personer med elektrokompetanse.
PL Ostrzeżenie! Niebezpieczne napięcie! Instalacji może dokonać wyłącznie osoba z fachową wiedzą w dziedzinie elektrotechniki.
PT Aviso! Tensão perigosa! A instalação só deve ser realizada por um eletricista especializado.
RO Avertizare! Tensiune periculoasă! Instalarea trebuie efectuată numai de către o persoană cu experienţă în electrotehnică.
RU Осторожно! Опасное напряжение! Монтаж должен выполняться только специалистом-электриком.
SE Varning! Farlig spänning! Installation får endast utföras av en elektriker.
SK Varovanie! Nebezpečné napätie! Montáž môže vykonávať iba skúsený elektrotechnik.
SL Opozorilo! Nevarna napetost! Vgradnjo lahko opravi le oseba z elektrotehničnim strokovnim znanjem.

Contact us

ABB Oy
P.O. Box 622
FI-65101 Vaasa
Finland

abb.com/lowvoltage

© Copyright 2020 ABB. All rights reserved.
Specifications subject to change without notice.

34 OT1000-1600EM rev. F / 1SCC301076M0204# 15.09.2019