Technisches Datenblatt

Art.Nr./ *stock no.* :
3709435/3709429
3709413/3709407/3709390

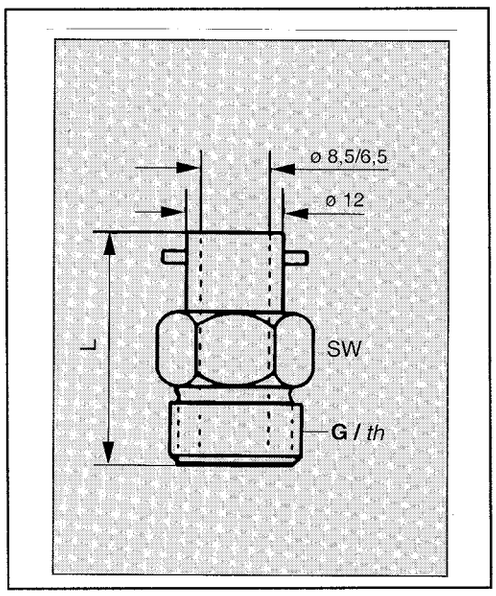

Einschraubnippel, Messing vernickelt, passend für Bajonettkappe RN
Screw Nipples, nickel-plated brass, suitable for Bayibet Cap RN

Abmessung in mm *dimensions in mm* **SW**	**L**	**Gewinde** *thread* **G/th**	**L.-Nr.** *L.-No.*	**Art.-Nr.** *Stock-No*
SW 14	30 mm	M 10	R 11-2045	3709435
SW 14	30 mm	M 10 x 1	R 11-2046	3709429
SW 17	30 mm	G 3/8"	R 11-2047	3709413
SW 17	30 mm	M 12 x 1	R 11-2048	3709407
SW 17	30 mm	M 14 x 1,5	R 11-2049	3709390

bei Gewinde M 10 und M 10 x 1 mit Bohrung ∅ 6,5 mm
for threads M 10 and M 10 x 1 with boring ∅ 6,5 mm

o4.09.00 wi Bl.5