ARP 066152

- **Part number : ARP 066152**
- **Profile / style : ARO 210 6 mm**
- **Connection thread : 3/8 BSP male thread**
- **Tapered thread**
- **Teflon coated thread**
- **Description : Adaptor / Plug**
- **Color code : Yellow**
- **Maxi working pressure : 16 bar**
- **Construction : Treated steel**
- **Hardness : Abrasion resistant**
- **Compliance : RoHS directive**
- **Corrosion resistant**
- **Scratches resistant**
- **Friction resistant**
- **Crush resistant**
- **Interchangeability : All ARO 210 6 mm couplings**
- **Advised coupling ASI 06**



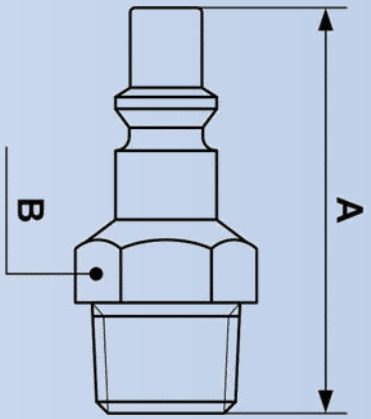



PREVOST SAS – C.S. 90208 - 74942 ANNECY-LE-VIEUX CEDEX - France
Tel. +33 (0)4 50 64 04 45 - Fax. +33 (0)4 50 64 00 10 - sales@prevost.eu - www.prevost.eu
Ce document ne peut être considéré comme contractuel. Dans un souci d'apporter un meilleur service à ses clients, la société PREVOST se réserve la possibilité de modifier les caractéristiques de sa gamme, sans préavis