Klöckner MOELLER

Aufstellungsanweisung
Installation Instructions
Notice d'installation
Istruzioni per il montaggio
Instrucciones de montaje

Command System

6/94 AWA 131-544

AT4

Schaltdiagramme
Contact diagrams
Course des contacts
Diagramma dei contatti
Diagramas de contacto

DIN EN 50041

total isoliert	totally insulated	à isolation totale	Isolamento total	aislamiento total
...S	...RS	...AR	...R 316	...V	...H *	...F *	...F2 *
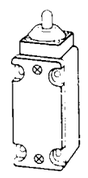	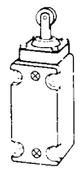		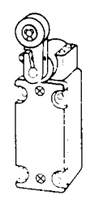	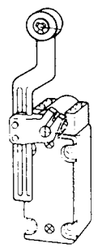	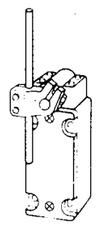		
Form B	Form C		Form A		Form D		

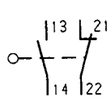
AT 4/11-1/I(IA, IB)/...

13–14 21–22: 0 2,9 3,8 6 mm, ZW = 4,1 mm | 0 2,4 3,3 5,7 mm, ZW = 3,6 mm | 0 3 4 6,9 mm, ZW = 4,4 mm | 0 34° 44° 72°, ZW = 50°

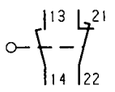
AT 4/11-2/I(IA, IB)/...

13–14 21–22: 0 2,3 3,7 6 mm, ZW = 4,9 mm | 0 1,8 3,2 5,7 mm, ZW = 4,4 mm | 0 2,4 3,9 6,9 mm, ZW = 5,4 mm | 0 28° 43° 72°, ZW = 60°

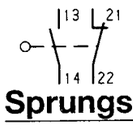
AT 4/11-3/I(IA, IB)/...

13–14 21–22: 0 1,3 3,2 6 mm, ZW = 2,5 mm | 0 0,8 2,7 5,7 mm, ZW = 2,0 mm | 0 1,3 3,4 6,9 mm, ZW = 2,7 mm | 0 16° 38° 72°, ZW = 31°

Sprungschaltglied
Snap action contact
Contact à action brusque
Contatti a scatto
Contacto de acción brusca

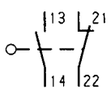
AT 4/11-S/I(IA, IB)/...

13–14 21–22 13–14 21–22: 0 1,8 3,2 6 mm, ZW = 4,7 mm | 0 1,3 2,7 5,7 mm, ZW = 4,3 mm | 0 1,9 3,4 6,9 mm, ZW = 5,1 mm | 0 22° 38° 72°, ZW = 58° | 0 8° 14° 30°

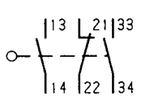
AT 4/21-3/IB/...

13–14 21–22 33–34: 0 2,8 3,8 6 mm, ZW = 4,1 mm | 0 2,3 3,3 5,7 mm, ZW = 3,6 mm | 0 2,9 4 6,9 mm, ZW = 4,3 mm | 0 34° 45° 72°, ZW = 50°

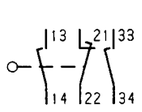
AT 4/21-4/IB/...

13–14 21–22 33–34: 0 2,2 3,7 6 mm, ZW = 4,9 mm | 0 1,7 3,1 5,7 mm, ZW = 4,4 mm | 0 2,2 3,8 6,9 mm, ZW = 5,3 mm | 0 27° 43° 72°, ZW = 60°

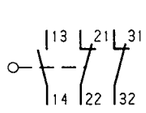
AT 4/12-7/IB...

13–14 21–22 31–32: 0 2,8 3,8 6 mm, ZW = 4,1 mm | 0 2,3 3,3 5,7 mm, ZW = 3,6 mm | 0 2,9 4 6,9 mm, ZW = 4,3 mm | 0 34° 45° 72°, ZW = 50°

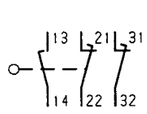
AT 4/12-8/IB...

13–14 21–22 31–32: 0 2,2 3,7 6 mm, ZW = 4,9 mm | 0 1,7 3,1 5,7 mm, ZW = 4,4 mm | 0 2,2 3,8 6,9 mm, ZW = 5,3 mm | 0 27° 43° 72°, ZW = 60°

Nicht als mechanischen Anschlag verwenden.
Not to use as a mechanical stop.
Ne pas utiliser comme butée mécanique.
Non utilizzare come arresto meccanico.
No utilizar como tope mecánico.

	■	□
Kontakt	geschlossen	geöffnet
Contacts	closed	open
Contact	fermé	ouvert
Contatto	chiuso	aperto
Contacto	cerrado	abierto

Zw = Zwangsöffnungsweg
Zw = Positive opening distance
Zw = Course d'ouverture positive
Zw = Inizio dell'apertura forzata
Zw = Vía de apertura forzada

*Nicht als Sicherheitsgrenztaster zulässig
Not approved as safety limit switch
Non agréé dans la fonction d'un fin de course de sécurité
Non approvato come finecorsa di sicurezza
No está permitido como interruptor de posición de seguridad

I-AT 4

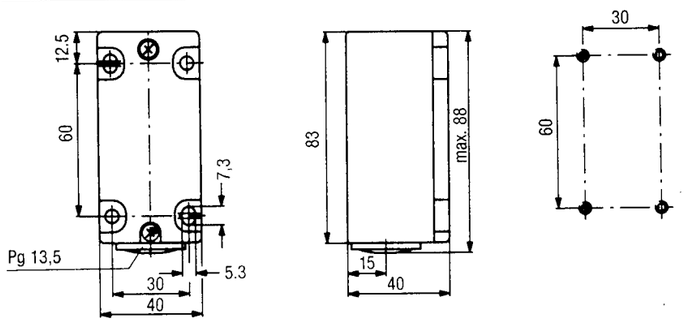

IA-AT 4

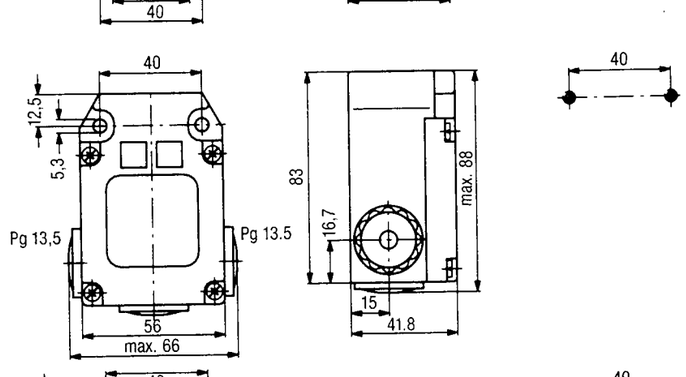

IB-AT 4

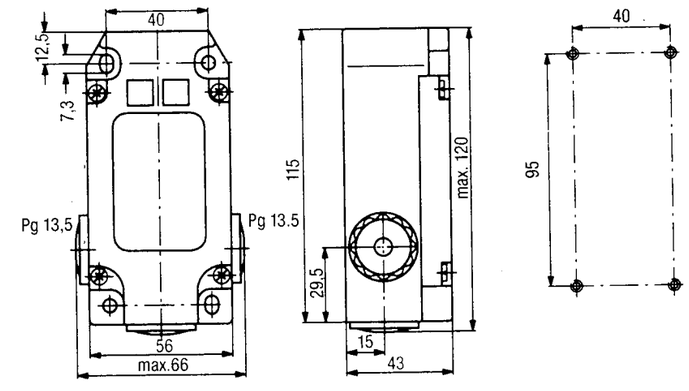

Montage
Befestigung mit zwei Schrauben M 5 x ≧ 40 (bei I-AT 4 und IB-AT 4 digagonal anordnen).
Leitungseinführung Pg 13,5.
IP 65: Kabelverschraubung nach DIN 46320, Blatt 1, z. B. STB 13,5, verwenden.

Mounting
Fixing with two M 5 x ≧ 40 screws (arrange diagonal at I-AT 4 and IB-AT 4).
Cable entry Pg 13.5.
IP 65: Use glands acc. to DIN 46320 page 1, e. g. STB 13.5.

Montage
Fixation avec deux vis M 5 x ≧ 40 (à disposer en diagonale au I-AT 4 et IB-AT 4).
Introduction des câbles PG 13,5.
IP 65: Utiliser un raccord vissé selon DIN 46320 page 1, par exemple STB 13,5.

Montaggio
Fissaggio con due viti M 5 x ≧ 40 (per I-AT 4 e IB-AT 4 disporre in diagonale).
Entrata cavi Pg 13,5.
IP 65: Utilizzare pressacavi secondo DIN 46320 foglio 1, per es. STB 13,5.

Montaje
Fijación con dos tornillos M 5 x ≧ 40 (disponer en diagonal en I-AT 4 y IB-AT 4). Entrada de cables Pg 13,5.
IP 65: Utilizar prensaestopas según DIN 46320 pag. 1, por ej. STB 13,5.

Umsetzen des Rollenhebels
Reversal of roller lever
Décalage du levier à galet
Ruotare la leva con rotella
Decalaje de la palanca con rodillo

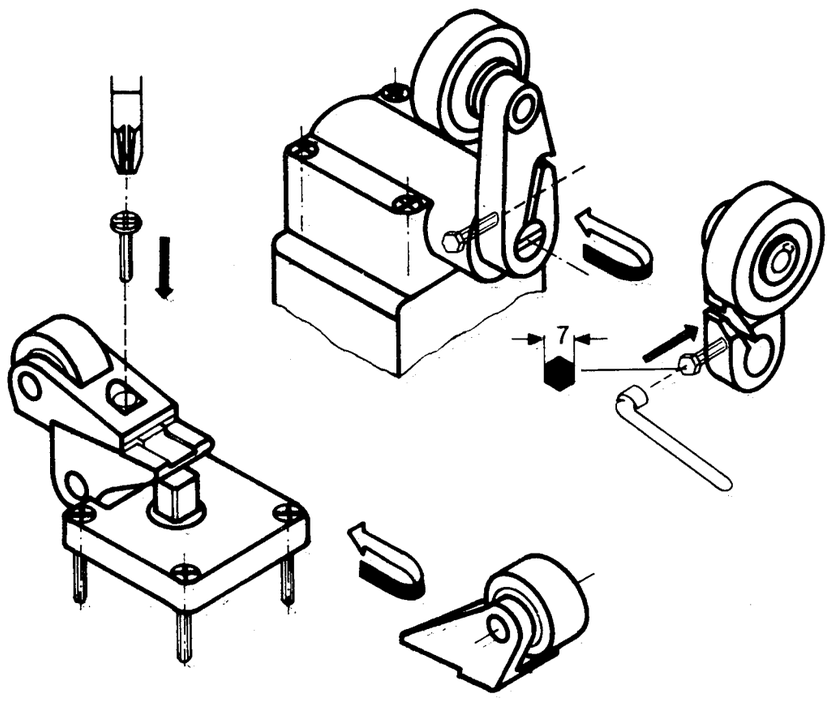

Verschieben des Hebels
Length adjustment of lever
Décalage du levier
Spostamento della leva
Desplazamiento de la palanca

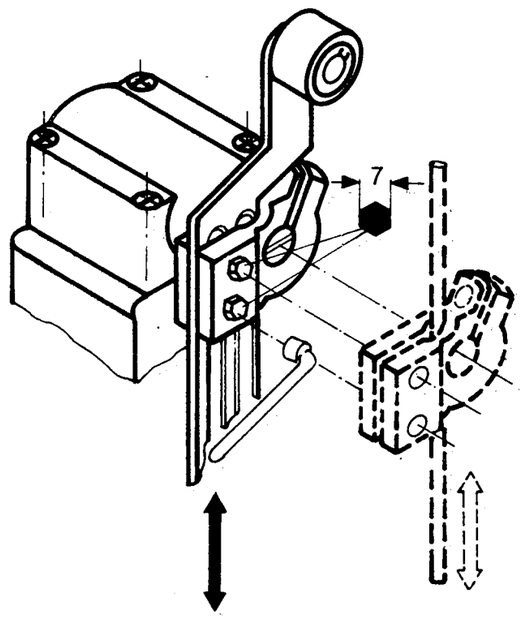

Umsetzen des Antriebskopfes
Relocated operating head
Décalage angulaire de la tête
Ruotare la testina di azionamento
Decalaje angular del cabezal de accionamiento

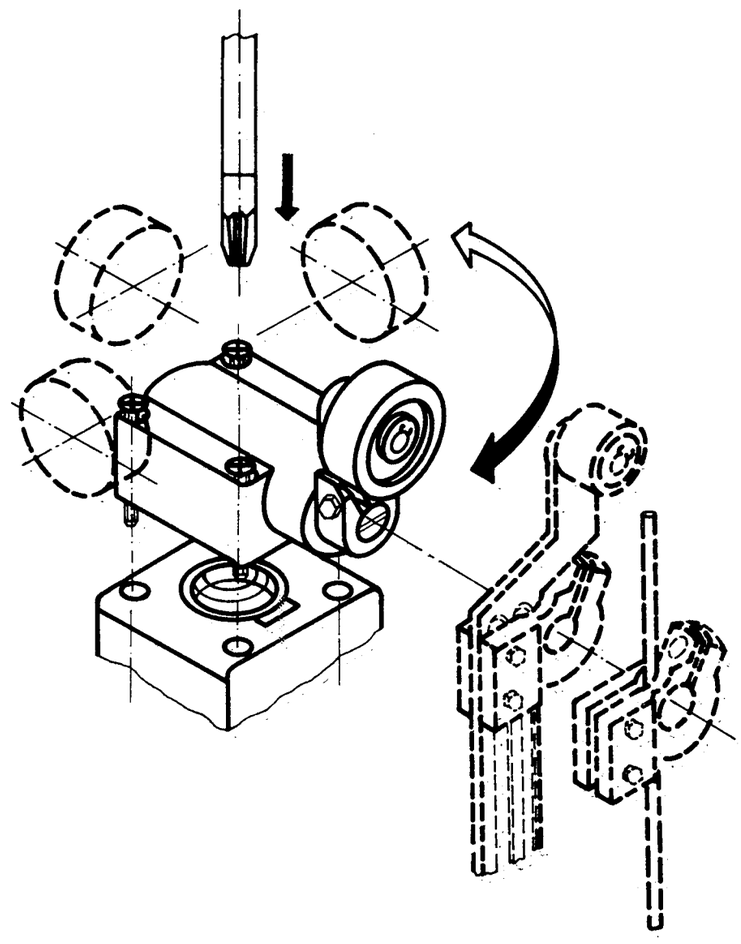

Winkelverstellung
Angular adjustment
Décalage du levier
Regolazione angolare
Ajuste angular

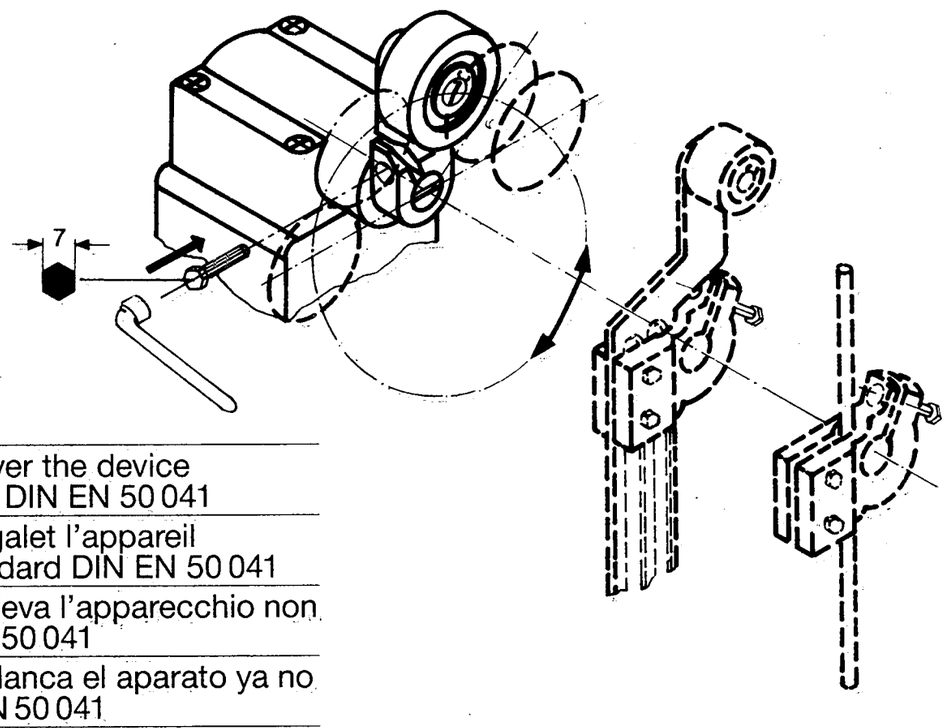

Nach Umsetzen des Hebels entspricht das Gerät nicht mehr DIN EN 50 041
After reversal of the roller lever the device does no longer comply with DIN EN 50 041
Après décalage du levier à galet l'appareil n'est plus conforme au standard DIN EN 50 041
Dopo lo spostamento della leva l'apparecchio non corrisponde più alle DIN EN 50 041
Después de desplazar la palanca el aparato ya no responde a la norma DIN EN 50 041

AR-AT 4

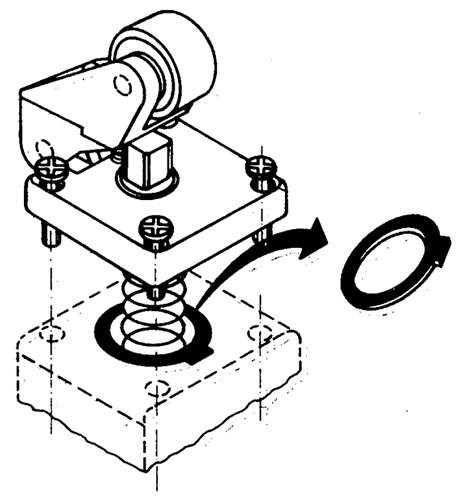

Einstellbare Schaltrichtung
Direction of operating is variable
Possibilités d'attaque
Direzione di manovra regolabile
Dirección de maniobra ajustable

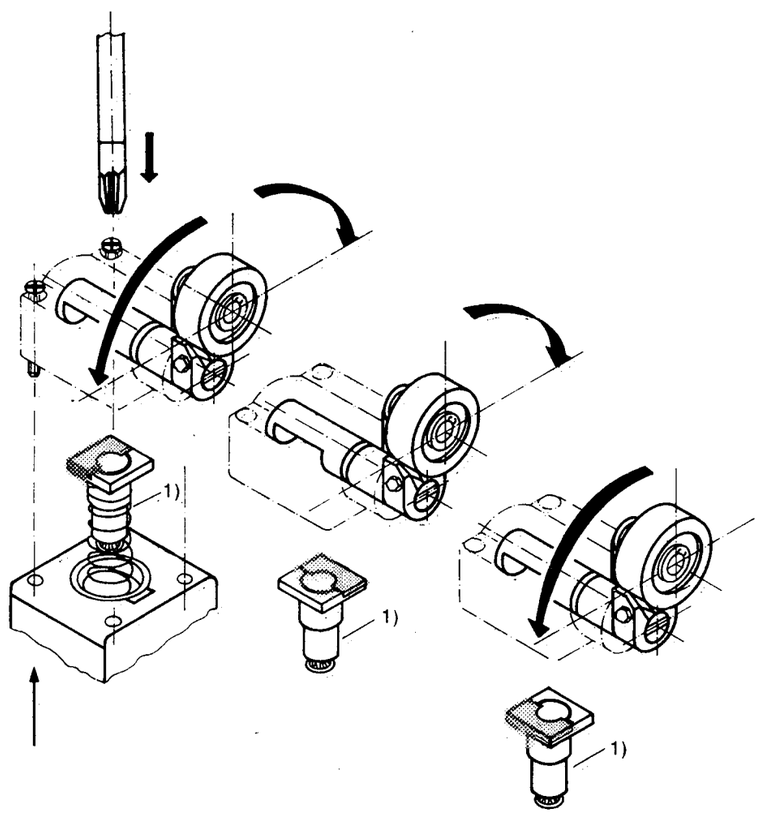

Lieferzustand
State on supply
Forme de livraison
Stato alla fornitura
Forma de entrega

1)
Stößel nicht zerlegen
Do not dismount the plunger
Ne pas demonter le poussoir
Non smontare il nottolino
No desmontar el cabezal

Anfahrwinkel
Operating angle
Angle d'attaque
Angolo operativo
Angulo de arranque

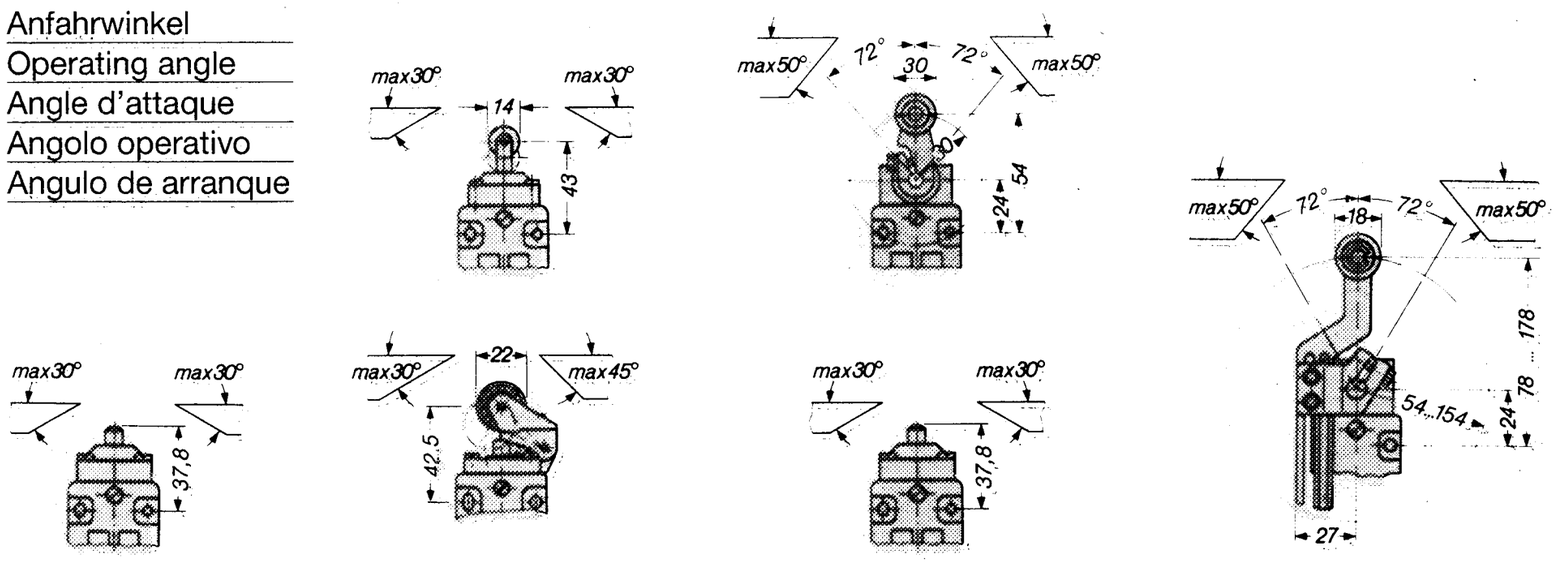

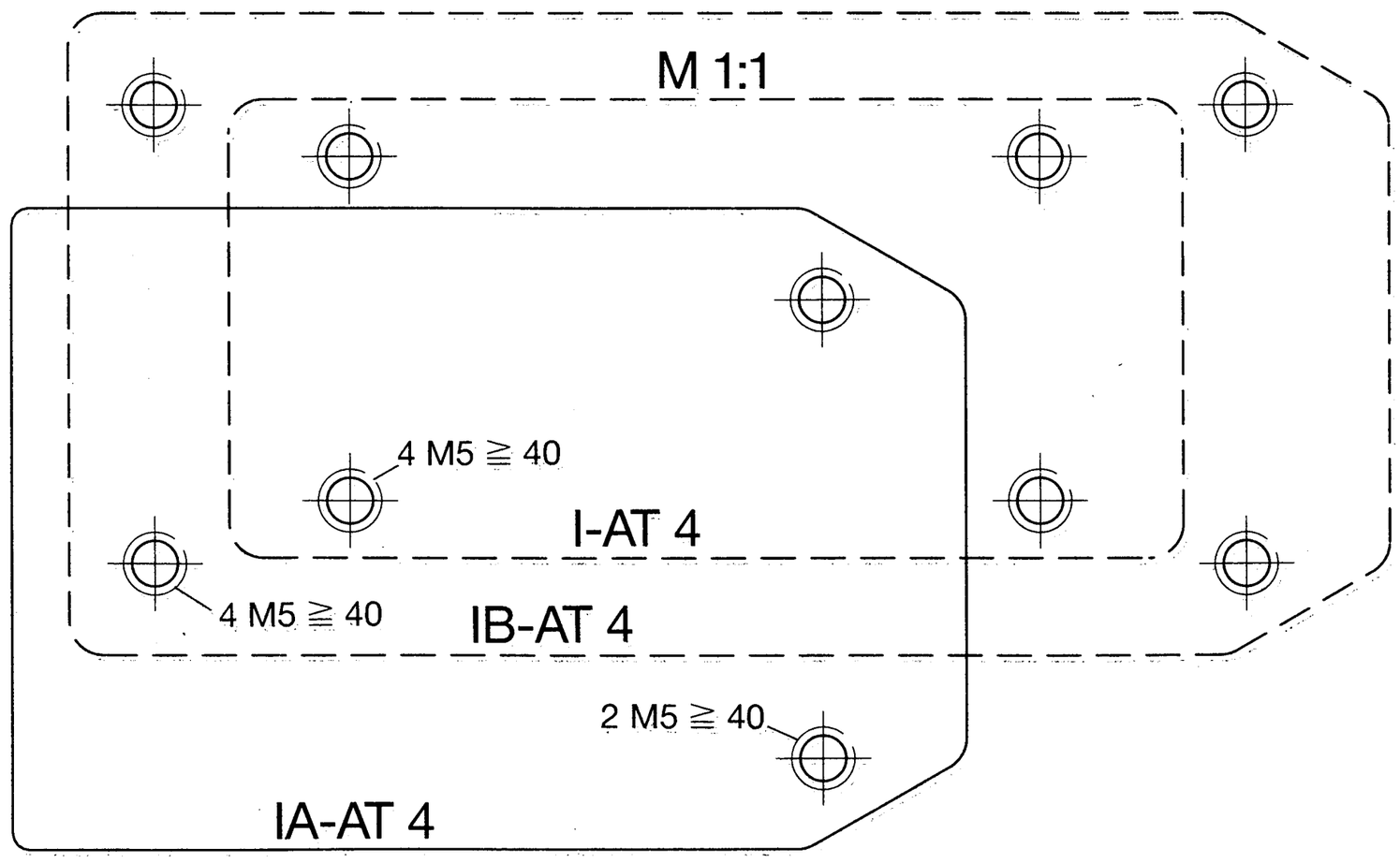

FLS/DM
Printed in the Federal Republic of Germany (07/94)