



Druckmessumformer
Pressure transmitter
Convertisseur de pression

JUMO MIDAS
Typ(e) 1001

B 40.1001.4

Montageanleitung
Installation Instructions
Notice de montage

07.02/ 00401935

Sicherheitshinweise

Vorsicht

Der Druckmessumformer MIDAS dient der Relativdruckmessung in Gasen, Flüssigkeiten. Bei unsachgemäßem Einsatz können Gefahren von Ihm ausgehen. Das Gerät darf nur von qualifiziertem und autorisiertem Fachpersonal unter Beachtung dieser Betriebsanleitung, der einschlägigen Normen, der gesetzlichen Vorschriften (je nach Anwendung) eingebaut, angeschlossen und in Betrieb genommen werden. Das Gerät entspricht nicht den Anforderungen „Ausrüstungsteil mit Sicherheitsfunktion“ gemäß Druckgeräte-Richtlinie 97/23/EG.
Technische Daten siehe Typenblatt 40.1001.
Sollten bei der Inbetriebnahme Schwierigkeiten auftreten, setzen Sie sich mit uns in Verbindung:
Telefon: +49 661 6003-715 Telefax: +49 661 6003-606

Safety notes

Caution

The MIDAS pressure transmitter is used for measuring relative (gage) pressure in liquids and gases. Improper application of the instrument can be dangerous. The instrument must only be used by authorized, professionally qualified personnel who follow these instructions and the relevant legal requirements and standards (depending on the application) for installing, connecting and operating the instrument.
It does not meet the requirements for a “Component with safety functions” as per the Pressure Directive 97/23/EC.
For technical data see Data Sheet 40.1001.
If any problems should arise during commissioning, please contact us:
Phone: +49 661 6003-0 Fax: +49 661 6003-607

Conseils de sécurité

Prudence

Le convertisseur de pression MIDAS sert à mesurer les pressions dans des milieux liquides et gazeux. Une utilisation incorrecte peut être dangereuse. L’appareil ne peut être monté, raccordé et mis en service que par du personnel qualifié et autorisé en tenant compte des instructions qui se trouvent dans cette notice, des normes s’y référant, des dispositions légales (suivant applications). L’appareil répond aux exigences de „Composant avec fonction de sécurité“ suivant les directives concernant les appareils de pression 97/23/CE.
Données techniques, voir fiche technique 40.1001.
Si vous rencontrez des difficultés lors de la mise en service, veuillez prendre contact avec nos services :
Téléphone : 03 87 37 53 00 Télécopieur : 03 87 37 89 00

Service soutien à la vente :

N°Indigo 0 825 075 057

M. K. JUCHHEIM GmbH & Co
Hausadresse:
Moltkestrasse 13-31
36039 Fulda, Germany
Lieferadresse:
Mackenrodtstraße 14
36039 Fulda, Germany
Postadresse:
36035 Fulda, Germany
Telefon: 0661-6003-0
Telefax: 0661-6003-500
E-Mail: mail@jumo.net
Internet: www.jumo.net

JUMO Instrument Co. Ltd.
JUMO House
Temple Bank, Riverway
Harlow, Essex CM20 2TT, UK
Phone: +44 1279 635533
Fax: +44 1279 635262
E-mail: sales@jumo.co.uk
Internet: www.jumo.co.uk

JUMO Régulation S.A.
Actipôle Borny
7 rue des Drapiers
B.P. 45200
57075 Metz - Cedex 3, France
Téléphone : +33 3 87 37 53 00
Télécopieur : +33 3 87 37 89 00
E-Mail : info@jumo.net
Internet : www.jumo.fr

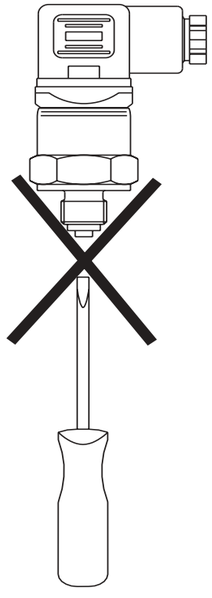

Zulässige Temperatur
Permissible temperature
Température admissible

Achtung:

Das Messmedium darf **nicht** im Druckmessumformer einfrieren!

Caution:

The medium being measured must **not** freeze inside the transmitter!

Attention :

Le fluide à mesurer **ne** doit **pas** geler à l’intérieur du convertisseur de pression !

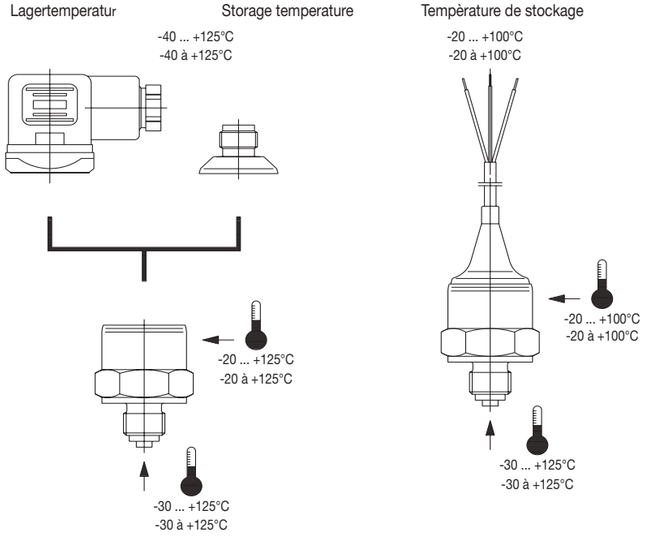

Montage der Leitungsdose
Fitting the terminal box
Montage du connecteur

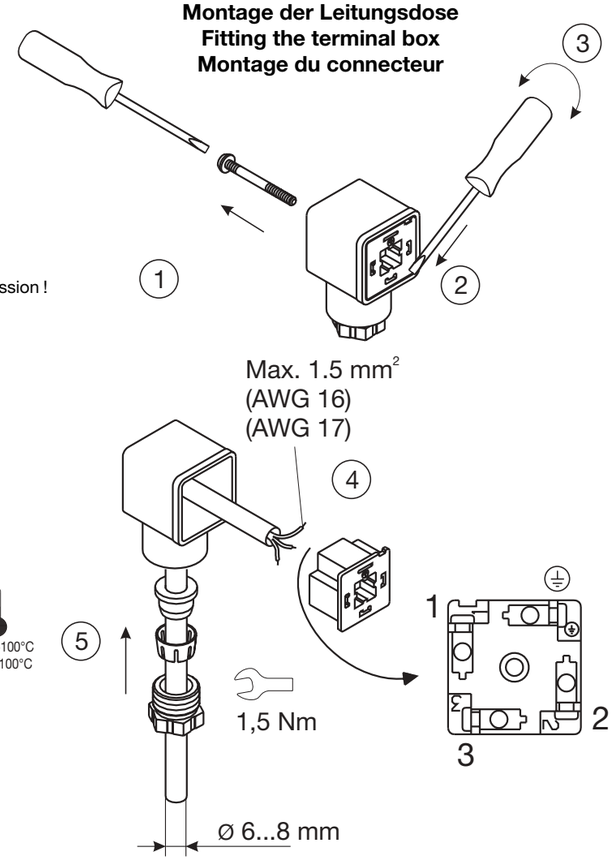

Elektrischer Anschluss
Electrical connection
Raccordement électrique

2-Leitersystem - 2-wire system - Technique 2 fils
DIN EN 175 301-803 Stecker - plug - Connecteur

A

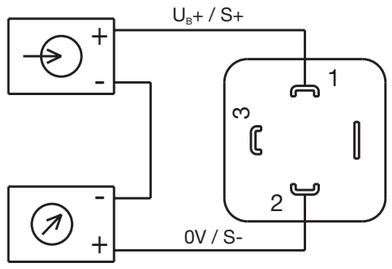

2-Leitersystem - 2-wire system - Technique 2 fils
4-poliger Stecker - 4-pin plug - Connecteur à 4 broches

B

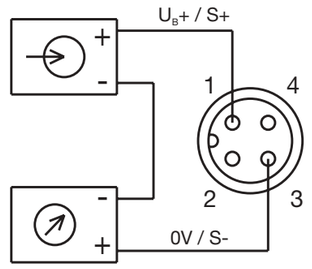

2-Leitersystem - 2-wire system - Technique 2 fils
mit freiem Kabelende- flying lead - Extrémité de câble dénudée

C

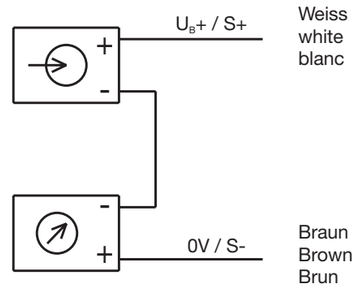

3-Leitersystem - 3-wire system - Technique 3 fils
DIN EN 175 301-803 Stecker - plug - Connecteur

A

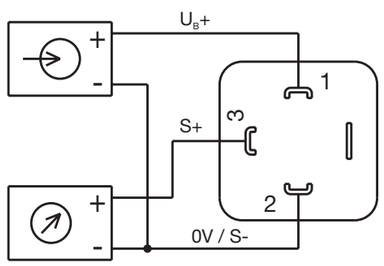

3-Leitersystem - 3-wire system - Technique 3 fils
4-poliger Stecker - 4-pin plug - Connecteur à 4 broches

B

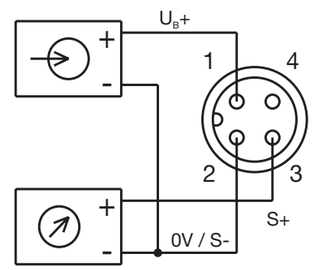

3-Leitersystem - 3-wire system - Technique 3 fils
mit freiem Kabelende- flying lead - Extrémité de câble dénudée

C

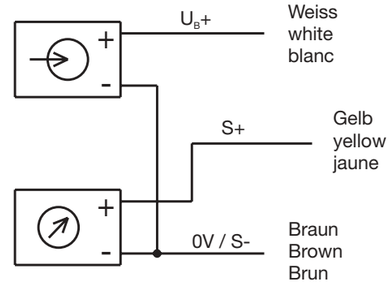

Abmessungen Dimensions Dimensions

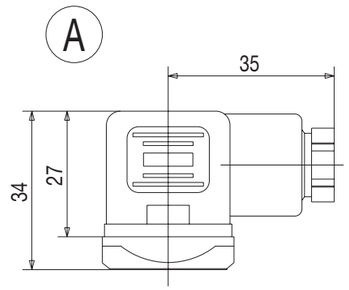

IP 65

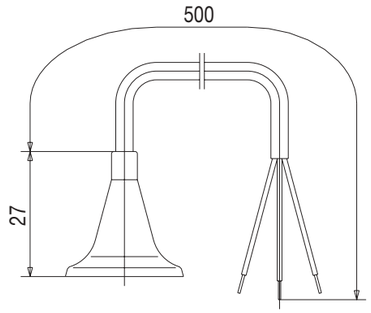

IP 67

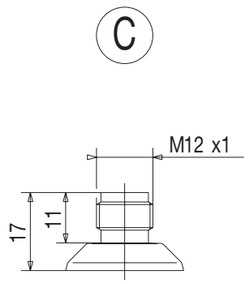

IP 67

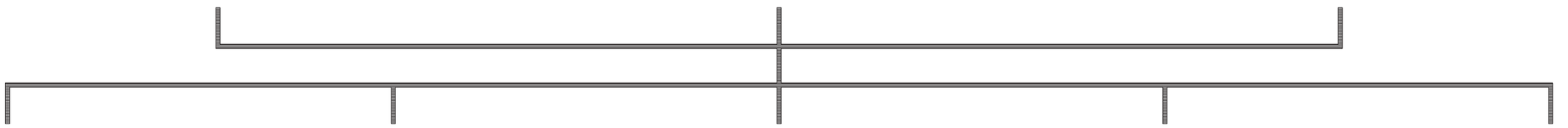

502 511 521 523 562

