ref : AM210

Platine d’ancrage fixe
Fixed anchorage plate

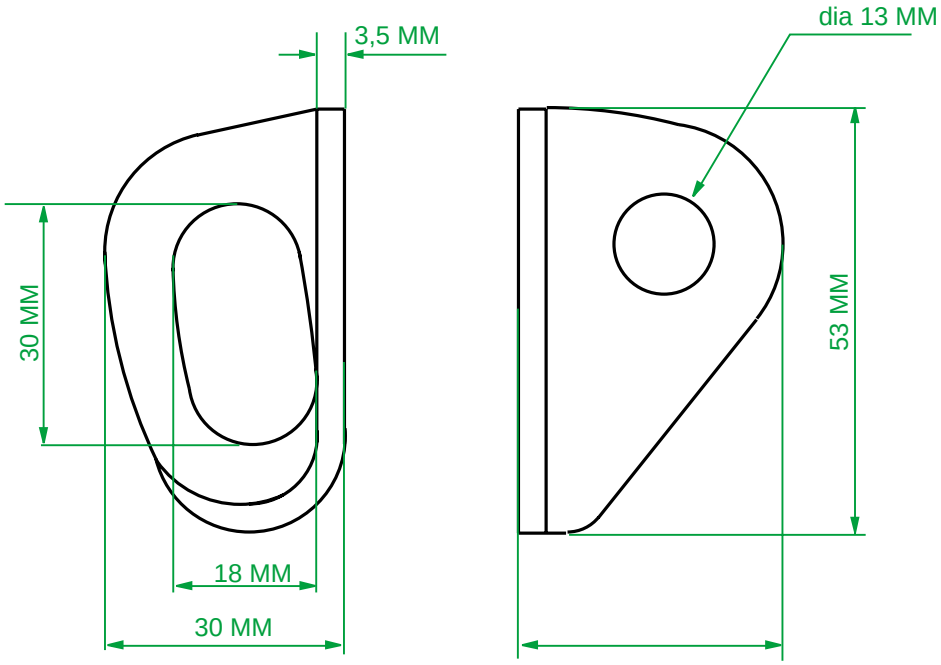

Conforme à la norme
Comply with standard EN 795 CLASSE B

F Description :

Utilisation
- point d’ancrage permanent sur structure
- résistance minimum de la structure: 10 KN

Matière
- acier inox
- épaisseur: 3,5 mm

Fixation
- par boulonnerie inox ø 12 mm

Résistance à l’arrachement
- 15 KN

Résistance au cisaillement
- 15 KN

Poids net
- 45 g

GB Description :

Use
- permanent anchorage point on structure
- minimum structure strength: 10 KN

Material
- stainless steel
- thickness: 3,5 mm

Attachment
- by bolts 12 mm dia

Tensile strength
- 15 KN

Tear strength
- 15 KN

Net weight
- 45 g

Les données descriptives de ce produit sont données à titre indicatif. Protecta international se réserve le droit de modifier le produit sans préavis.
02/00 The descriptive statements of this product are only as per indication. Protecta international reserves itself the right to modify the product without prior notice.