Ø M	REFERENCES SIB NOIR 9005	REFERENCES SIB BLEU 5012	CAPACITE ** mini / MAXI	H 1 mm	H 3 mm	E mm	L mm	Ø C mm	Ø B mm	Poids Kg
M 12	**F 8021 200 E**	**F 7421 200 E**	**4 / 6,5**	15	15	8	32	6.7	6.8	0.0031
M 12 RED.	**F 8021 240 E**	**F 7421 240 E**	**3 / 5**							0.0038
M 16	**F 8021 650 E**	**F 7421 650 E**	**5 / 8**	19	19	10	37	8,5	8,7	0,0074
M 16 RED.	**F 8021 660 E**	**F 7421 660 E**	**4 / 6**							0,0082
M 16	**F 8021 600 E**	**F 7421 600 E**	**5 / 10**	22	22	10	39	10,5	10,5	0,0081
M 16 RED.	**F 8021 640 E**	**F 7421 640 E**	**4 / 7**							0,0089
M 20	**F 8022 050 E**	**F 7422 050 E**	**7 / 12**	24	24	10	40	12,5	12,5	0,0117
M 20 RED.	**F 8022 060 E**	**F 7422 060 E**	**5 / 9**							0,0129
M 20	**F 8022 000 E**	**F 7422 000 E**	**10 / 14**	27	27	10	43	14,5	14,5	0,0131
M 20 RED.	**F 8022 040 E**	**F 7422 040 E**	**8 / 12**							0,0143
M 25	**F 8022 550 E**	**F 7422 550 E**	**10 / 14**	27	27	10	45	14,5	14,5	0,0142
M 25 RED.	**F 8022 560 E**	**F 7422 560 E**	**8 / 12**							0,0162
M 25	**F 8022 500 E**	**F 7422 500 E**	**12 / 18**	33	33	10	49	18,5	18,5	0,0212
M 25 RED.	**F 8022 540 E**	**F 7422 540 E**	**10 / 16**							0,0232
M 32	**F 8023 200 E**	**F 7423 200 E**	**16 / 25**	42	42	10	52	25,5	25,5	0,0341
M 32 RED.	**F 8023 240 E**	**F 7423 240 E**	**14 / 21**							0,0362
M 40	**F 8024 000 E**	**F 7424 000 E**	**22 / 32**	53	53	10	62	32,5	32,5	0,0612
M 40 RED.	**F 8024 040 E**	**F 7424 040 E**	**16 / 26**							0,0638
M 50	**F 8025 000 E**	**F 7425 000 E**	**28 / 38,5**	60	60	12	67	39	39	0,0795
M 50 RED.	**F 8025 040 E**	**F 7425 040 E**	**20 / 31**							0,0824
M 63	**F 8026 300 E**	**F 7426 300 E**	**40 / 48**	70	70	12	68	48,5	48,5	0,0891
M 63 RED.	**F 8026 340 E**	**F 7426 340 E**	**30 / 39**							0,0925

PAROI Ø P mm	PAROI F Maxi mm	JOINT 4 REFERENCES S.I.B.	CONTRE - ECROU 5 REFERENCES S.I.B.	H 4 mm	G mm
12.5	3	**D 9412 002**	**D 4312 109**	15	3
16,5	3	**D 9109 001**	**D 4316 107**	20	3
16,5	3	**D 9109 001**	**D 4316 107**	20	3
20,5	3	**D 9420 007**	**D 4320 104**	24	3,5
20,5	3	**D 9420 007**	**D 4320 104**	24	3,5
25,5	3	**D 9425 002**	**D 4325 109**	30	3,5
25,5	3	**D 9425 002**	**D 4325 109**	30	3,5
32,5	3	**D 9432 000**	**D 4332 107**	35	4,5
40,5	3	**D 9440 005**	**H 4340 110**	50	8
50,5	3	**D 9450 004**	**H 4350 110**	60	9
63,5	3	**D 9463 004**	**H 4363 110**	75	10

REPERE	DESIGNATION	MATIERE
1	CHAPEAU	POLYAMIDE
2	GARNITURE	NEOPRENE 65 Sh A
3	CORPS	POLYAMIDE
4	JOINT PLAT	NEOPRENE 80 Sh A
5	CONTRE - ECROU	LAITON Nickelé / POLYAMIDE Fv

REMARQUE :
Possibilité de montage sans contre-écrou à condition que la longueur taraudée F soit égale ou supérieure à G.
- Entrées lisses: ØP ne doit pas dépasser 0.7mm du Ø nominal du filetage d'implantation.
- Entrées filetées: Classe de tolérance 6H ou mieux, selon ISO 965-1.

**** Plages de serrage certifiées ATEX/IECEx.**
Les capacités et couples de serrage homologués VDE pour une application standard selon EN 62444 sont rapportés en page 2

Caractéristiques Ex	
Certifications :	*ATEX IECEx INMETRO TR CU EX*
Conformité normative	*EN/ IEC 60079-0 EN/ IEC 60079-7 EN/ IEC 60079-31*
Mode de protection :	Ex e / tb
Groupe d'appareils :	IIC / IIIC
Catégories :	2 et 3
Atmosphères :	G et D
Zones :	1,2,21,22
Temp. d'utilisation : M16 à M63	-35°C / 95°C
Temp. d'utilisation : M12	-20°C / 80°C
Indice de protection :	IP66 / IP68

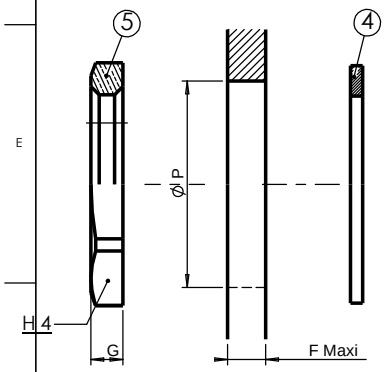

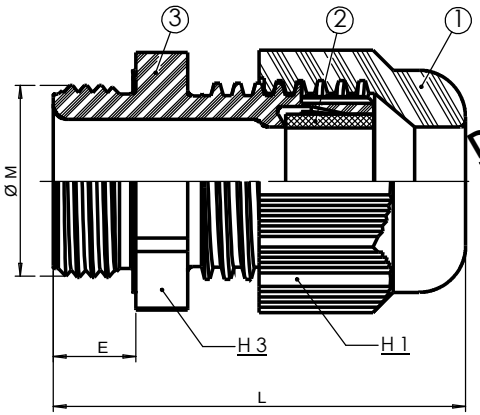

DONNEES TECHNIQUES ATEX/IECEx

Certifié
BOULAY, le 12.09.17
M. UREK
Manager ATEX / IECEx

IND	MODIFICATIONS	NOM	DATE	VERIFIE	DATE
B	RAJOUT DONNEES TECHNIQUES	JU	12-09-17		12-09-17
A	RAJOUT M12- - MODIFICATION TEMPERATURES	MW	30-05-08		30-05-08

MATIERE :
DESIGNATION :
DIMENSIONS :
CODE :
ETAT FINAL :
Page 1/2

TOLERANCE GENE :
N.F EXCLUS INCLUS | FIN | MOYEN
RUGOSITE GENE :

DESSINE PAR : M.WILHELM | DATE : 18-06-07 | VERIFIE PAR : | DATE : 18-06-07

SCHLEMMER
Industry & Building parts

PRESSE - ETOUPE
SIB-TEC Ex e Métrique
Polyamide

SUIVANT NORME :
POIDS (g) :

Ce document est la propriété de SIB - ADR. Il ne peut être communiqué à des tiers sans son autorisation .

A3

CLIENT : **CATALOGUE**
PLAN CLIENT N° : /

PLAN SIB N° : F 7020 000 E
IND B

Ø M	REFERENCES SIB NOIR 9005	REFERENCES SIB BLEU 5012	CAPACITE ** mini / MAXI	H 1 mm	H 3 mm	E mm	L mm	Ø C mm	Ø B mm	Poids Kg	PAROI Ø P mm	PAROI F Maxi mm	JOINT 4 REFERENCES S.I.B.	CONTRE - ECROU 5 REFERENCES S.I.B.	CONTRE - ECROU 5 H 4 mm	CONTRE - ECROU 5 G mm	COUPLE - SERRAGE** H3/ H4 N.m	COUPLE - SERRAGE** H1 N.m
M 12	F 8021 200 E	F 7421 200 E	4 / 6,5	15	15	8	32	6.7	6.8	0.0031	12.5	3	D 9412 002	D 4312 109	15	3	0,7	0,6
M 12 RED.	F 8021 240 E	F 7421 240 E	3 / 5							0.0038								1
M 16	F 8021 650 E	F 7421 650 E	5 / 8	19	19	10	37	8,5	8,7	0,0074	16,5	3	D 9109 001	D 4316 107	20	3	1,5	3,5
M 16 RED.	F 8021 660 E	F 7421 660 E	4 / 6							0,0082								2
M 16	F 8021 600 E	F 7421 600 E	5 / 10	22	22	10	39	10,5	10,5	0,0081	16,5	3	D 9109 001	D 4316 107	20	3	1,8	4
M 16 RED.	F 8021 640 E	F 7421 640 E	4 / 7							0,0089								2,5
M 20	F 8022 050 E	F 7422 050 E	7 / 12	24	24	10	40	12,5	12,5	0,0117	20,5	3	D 9420 007	D 4320 104	24	3,5	2	2,9
M 20 RED.	F 8022 060 E	F 7422 060 E	5 / 9							0,0129								3,5
M 20	F 8022 000 E	F 7422 000 E	10 / 14	27	27	10	43	14,5	14,5	0,0131	20,5	3	D 9420 007	D 4320 104	24	3,5	4	2,7
M 20 RED.	F 8022 040 E	F 7422 040 E	8 / 12							0,0143								3
M 25	F 8022 550 E	F 7422 550 E	11 / 14	27	27	10	45	14,5	14,5	0,0142	25,5	3	D 9425 002	D 4325 109	30	3,5	6	3
M 25 RED.	F 8022 560 E	F 7422 560 E	8 / 12							0,0162								2,5
M 25	F 8022 500 E	F 7422 500 E	12 / 18	33	33	10	49	18,5	18,5	0,0212	25,5	3	D 9425 002	D 4325 109	30	3,5	6	6
M 25 RED.	F 8022 540 E	F 7422 540 E	11 / 16							0,0232								7
M 32	F 8023 200 E	F 7423 200 E	16 / 24	42	42	10	52	25,5	25,5	0,0341	32,5	3	D 9432 000	D 4332 107	35	4,5	9	7
M 32 RED.	F 8023 240 E	F 7423 240 E	14 / 19							0,0362							12	8
M 40	F 8024 000 E	F 7424 000 E	18 / 32	53	53	10	62	32,5	32,5	0,0612	40,5	3	D 9440 005	H 4340 110	50	8	10	10
M 40 RED.	F 8024 040 E	F 7424 040 E	16 / 24							0,0638								13
M 50	F 8025 000 E	F 7425 000 E	28 / 38,5	60	60	12	67	39	39	0,0795	50,5	3	D 9450 004	H 4350 110	60	9	16	9
M 50 RED.	F 8025 040 E	F 7425 040 E	18 / 31							0,0824							12	16
M 63	F 8026 300 E	F 7426 300 E	35 / 48	70	70	12	68	48,5	48,5	0,0891	63,5	3	D 9463 004	H 4363 110	75	10	20	18
M 63 RED.	F 8026 340 E	F 7426 340 E	26 / 39							0,0925								16

REPERE	DESIGNATION	MATIERE
1	CHAPEAU	POLYAMIDE
2	GARNITURE	NEOPRENE 65 Sh A
3	CORPS	POLYAMIDE
4	JOINT PLAT	NEOPRENE 80 Sh A
5	CONTRE - ECROU	LAITON Nickelé / POLYAMIDE Fv

REMARQUE :
Possibilité de montage sans contre-écrou
à condition que la longueur taraudée F soit égale ou supérieure à G.

**** Capacités et couples de serrage certifiés VDE pour une application standard selon EN 62444**

Caractéristiques	
Certifications :	*VDE*
Conformité normative :	*EN 62 444*
Temp. d'utilisation :	-40°C / 100°C
Indice de protection :	IP66 / IP68

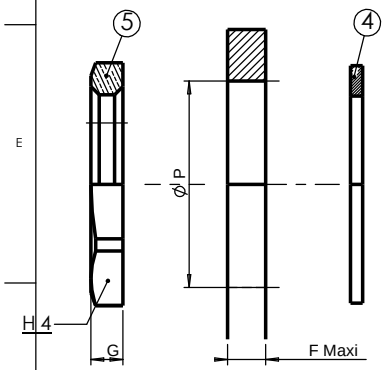

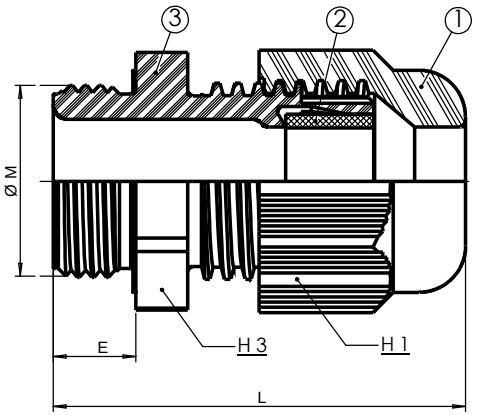

DONNEES TECHNIQUES NON ATEX/IECEx

IND	MODIFICATIONS	NOM	DATE	VERIFIE	DATE
B	RAJOUT DONNEES TECHNIQUES	JU	12-09-17		12-09-17
A	RAJOUT M12- - MODIFICATION TEMPERATURES	MW	30-05-08		30-05-08

MATIERE :
DESIGNATION :
DIMENSIONS :
CODE :
ETAT FINAL :
Page 2/2

TOLERANCE GENE :
N.F EXCLUS INCLUS | FIN | MOYEN
RUGOSITE GENE :

DESSINE PAR : M.WILHELM | DATE : 18-06-07 | VERIFIE PAR : | DATE : 18-06-07

SCHLEMMER
Industry & Building parts

Ce document est la propriété de SIB - ADR. Il ne peut être communiqué à des tiers sans son autorisation .

A3

CLIENT : CATALOGUE
PLAN CLIENT N° : /

PRESSE - ETOUPE
SIB-TEC Ex e Métrique
Polyamide

SUIVANT NORME :
POIDS (g) :

PLAN SIB N° : F 7020 000 E | IND B