WERMA SIGNALTECHNIK **109**

EN 60947 / VDE 0660 T100

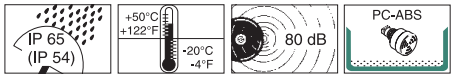


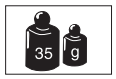


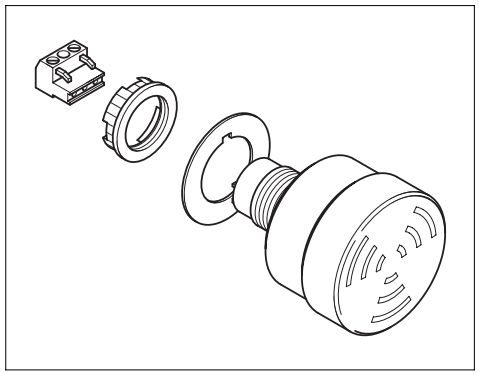



(D) Anschluss **ausschließlich** durch ausgebildete Elektro-Fachkräfte.
(GB) Electrical connection is to be made by trained electrical specialists **only**.
(F) Le branchement doit **uniquement** être effectué par des professionnels.
(I) Il collegamento deve essere eseguito **solo** da elettricisti specializzati.
(E) La conexión **sólo** debe ser realizada por electricistas debidamente formados.
(PT) A ligação deve ser feita **exclusivamente** por profissional eléctrico especializado.
(CZ) Připojení smí **provádět** pouze kvalifikovaný personál.
(PL) Podłączenie **wyłącznie** przez specjalistów-elektryków.
(FI) Liittäminen kuuluu **ainoastaan** koulutettujen sähköalan ammattilaisten tehtäviin.
(RUS) Подключение проводится только специалистом-электриком.
(TR) Bağlantı **sadece** eğitimli elektrik teknisyenleri tarafından yapılmalıdır.
(CN) 布线需由专业电工执行

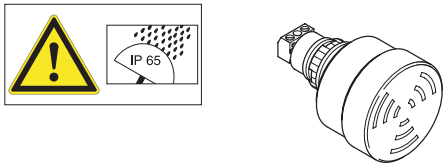


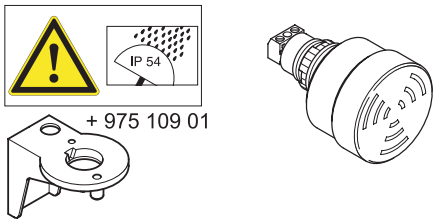


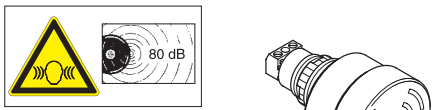




| | |
|---|---|
| 2100 Hz | 80 dB(A), 1 m |
| 109 000 75 | 24 V≂, ±20 %, 25 mA |
| 109 000 77 | 115 V≂, ±10 %, 25 mA |
| 109 000 68 | 230 V~, ±10 %, 50-60 Hz, 25 mA |
| 2100 Hz / 1 Hz | 80 dB(A), 1 m |
| 109 010 75 | 24 V≂, ±20 %, 25 mA |
| 109 010 77 | 115 V≂, ±10 %, 25 mA |
| 109 010 68 | 230 V~,±10 %, 50-60 Hz, 25 mA |

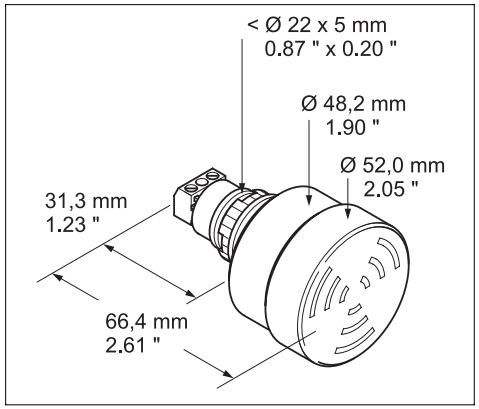


WERMA SIGNALTECHNIK

WERMA Signaltechnik GmbH + Co. KG
D-78604 Rietheim-Weilheim
Telefon +49 (0)7424 / 9557-0
Telefax +49 (0)7424 / 9557-44
info@werma.com
www.werma.com



## 1 — 1a - 109 / 1b - 975 109 01

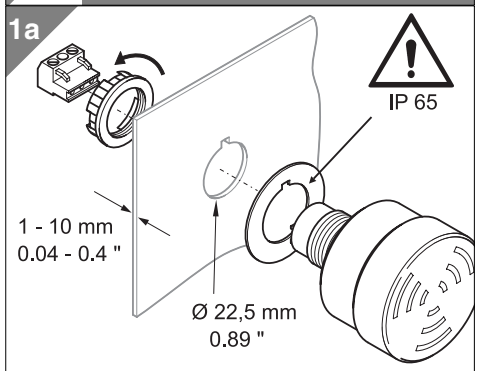


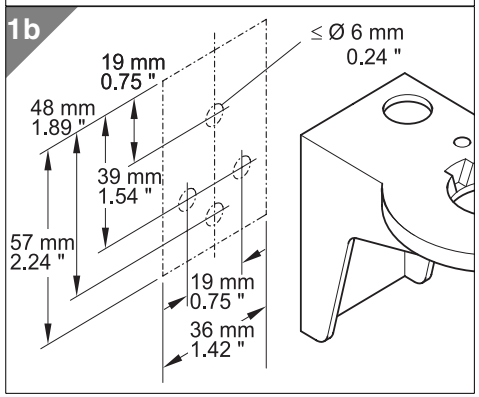


## 2 — 2a - 109 / 2b - 109 + 975 109 01

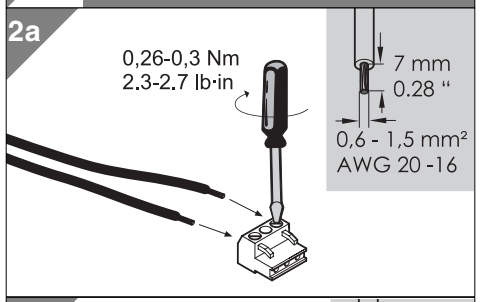


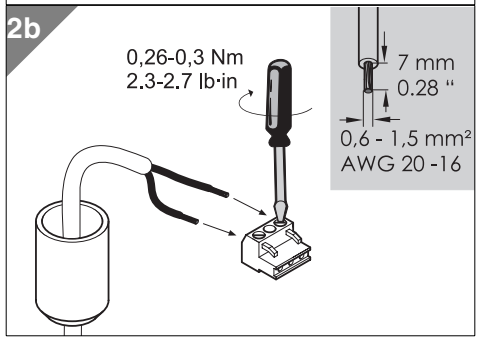


## 3 — 3a - 109 / 3b - 109 + 975 109 01

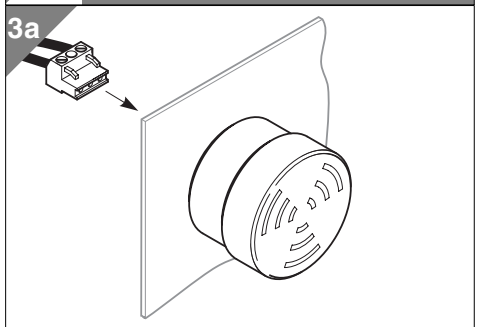


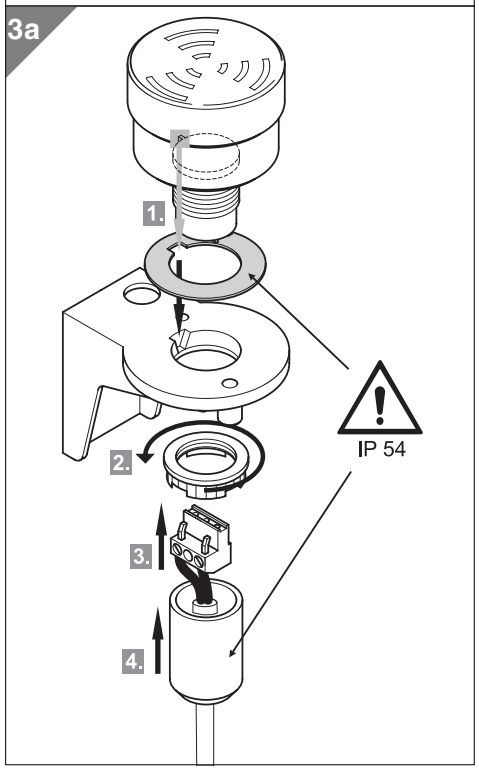


## 4 — 109 + 975 109 01

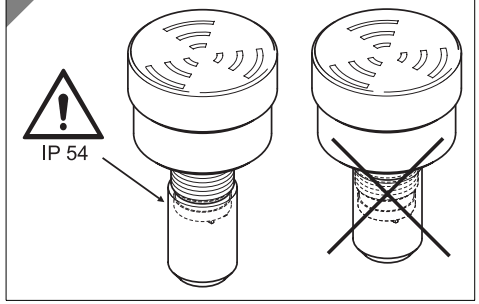


310.109.001.1207

© Ⓓ

WERMA SIGNALTECHNIK