PL 5 RV

Art. No. 4463 – 4 Ω





4 cm (1,6“) Einbaulautsprecher in einem kleinen Kunststoffgehäuse mit Gewindering zur einfachen Montage in einer kreisrunden Öffnung ohne zusätzliche Schrauben. Guter Wirkungsgrad und gleichmäßiger Frequenzgang im sprachrelevanten Frequenzbereich. Erhöhte Belastbarkeit durch Hochpass-Kondensator. Mit 1 m Kabel.

Anwendungsmöglichkeiten

• *Armaturenbretter, Tür- oder andere Verkleidungen in Fahrzeugen*

***4 cm (1.6“) flush-mounted speaker** in a small housing with a threaded mounting ring for easy installation in round openings without additional screws. Good efficiency and balanced frequency response at frequencies relevant for speech reproduction. Increased power handling by means of a high pass filter.*

Typical applications

• *Dashboards, door panels or other panels in vehicles*

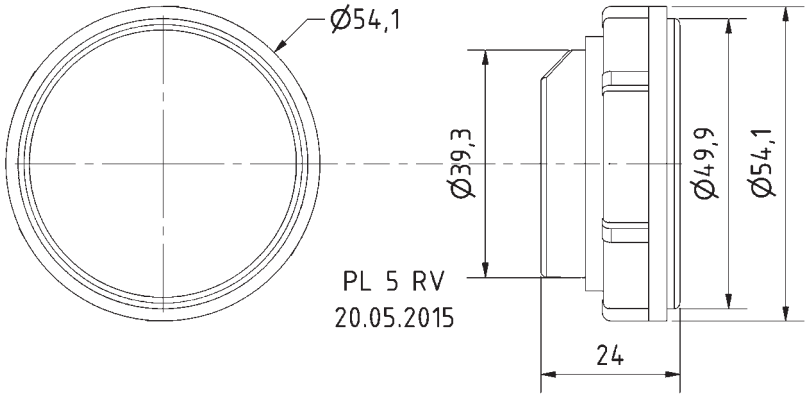

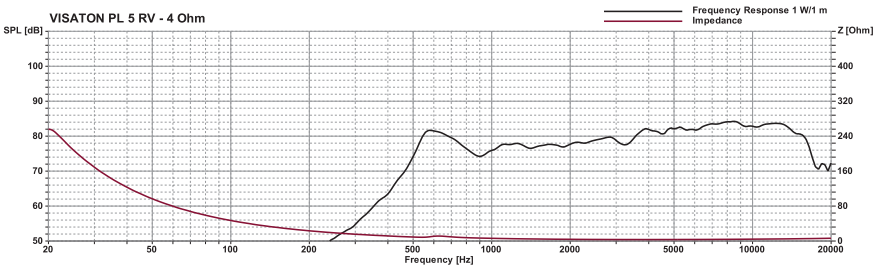

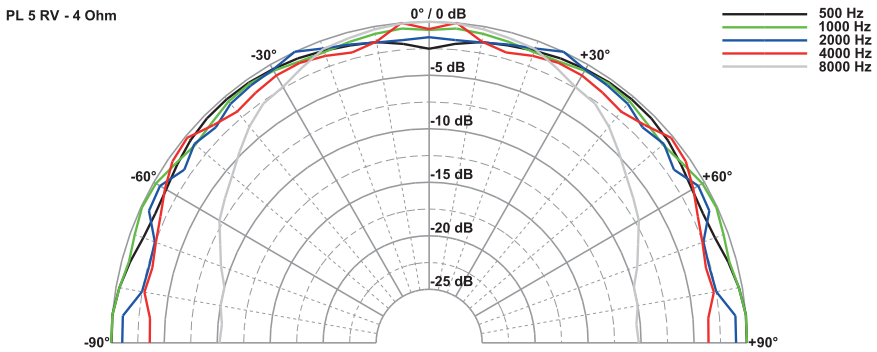

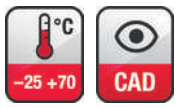

Technische Daten / *Technical Data*

Nennbelastbarkeit *Rated power*	10 W
Musikbelastbarkeit *Maximum power*	20 W
Impedanz *Impedance*	4 Ω
Übertragungsbereich (–10 dB) *Frequency response (–10 dB)*	460–20000 Hz
Mittlerer Schalldruckpegel *Mean sound pressure level*	79 dB (1 W/1 m)
Resonanzfrequenz *Resonant frequency*	620 Hz
Durchmesser Ausschnitt *Cut-out diameter*	44 mm
Wandstärke max. *Max. thickness panel*	10,5 mm
Anschluss *Terminal*	Offene Kabelenden *open cable ends*
Kabellänge *Length of cable*	1 m
Gewicht netto *Net weight*	76 g

© VISATON GmbH & Co. KG • Ohligser Straße 29-31 • D-42781 Haan • Tel.: 0 21 29 / 5 52 - 0 • Fax: 0 21 29 / 5 52 - 10 • e-mail: visaton@visaton.com 2018