Ausdruck ist nur zur Information und wird bei Änderung nicht berücksichtigt. *This printed copy is for information only and is subject to alteration.*

CleanSIGN

CleanSIGN

695 010 55

(vorläufiges techn. Datenblatt)
(provisional technical data sheet)

WERMA Signaltechnik
GmbH + Co. KG
Dürbheimer Straße 15
78604 Rietheim-Weilheim
Phone +49(0)7424 9557-0
Fax +49(0)7424 9557-44
info@werma.com

Elektrische Daten:
electrical specification

Einschaltstrom: *starting current*	1A
Betriebsspannung: *operating voltage*	U_{nenn} 24V
Stromaufnahme: *current consumption*	Ieff ≤ 250+20mA
Tonfrequenz: *tone frequency*	ca. 2,4 kHz
Lautstärke: *volume*	85 dB(A) / 1m bei 2,4 kHz *85 dB(A) / 1m at 2,4 kHz*
Tonart: *tone type*	Dauerton *continuous tone*
Blinkfrequenz: *blinking frequency*	ca. 1 Hz
Lichteffekt: *lighting effect*	EVS, Farbe einstellbar *EVS, Colour adjustable*
Einschaltdauer: *duty cycle*	100 % ED *100 %*
Lebensdauer: *life duration*	50.000 h (Akustik: min 5.000h) *50.000 h (audible: min 5.000h)*

Bestell-Nr.:
order no.:
695 010 55 24 V DC

Mechanische Daten:
mechanical specification

Material Gehäuse: *housing material*	PA12, schwarz *PA12, black*
Material Kalotte: *dome material*	PA12, transparent *PA12, transparent*
Gewicht ca.: *weight approx.*	460 g
Temperatur: *temperature*	- 30° ... +50°C
Schutzart: *protection rating*	IP 67 / 69K in montiertem Zustand *IP 67 / 69K when mounted*
Einbaulage: *installation position*	beliebig *as required*
Befestigung: *fixing*	Bodenmontage *base mounting*
Anschluss: *connection*	Schraubklemme max. 1,5 mm², *screwable connection max. 1,5mm²*

Vorschriften: *regulations*
Die zutreffenden EG-Richtlinien werden erfüllt
conforms to current EU regulations

	Angelegt *created*	**Bearbeitet** *edited*	**Geprüft** *checked*	**Freigegeben** *approved*	**Datenblatt-Nr.** *data sheet no.*
Name *name*	JBE	JBE	Roth	Hö	**312.695.004-01**
Datum *date*	23.01.13	29.01.13	29.01.13	31.01.13	**Seite 1 - 2** *page 1 - 2*

Ausdruck ist nur zur Information und wird bei Änderung nicht berücksichtigt. ***This printed copy is for information only and is subject to alternation.***

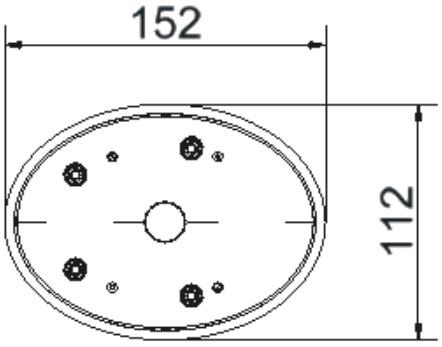

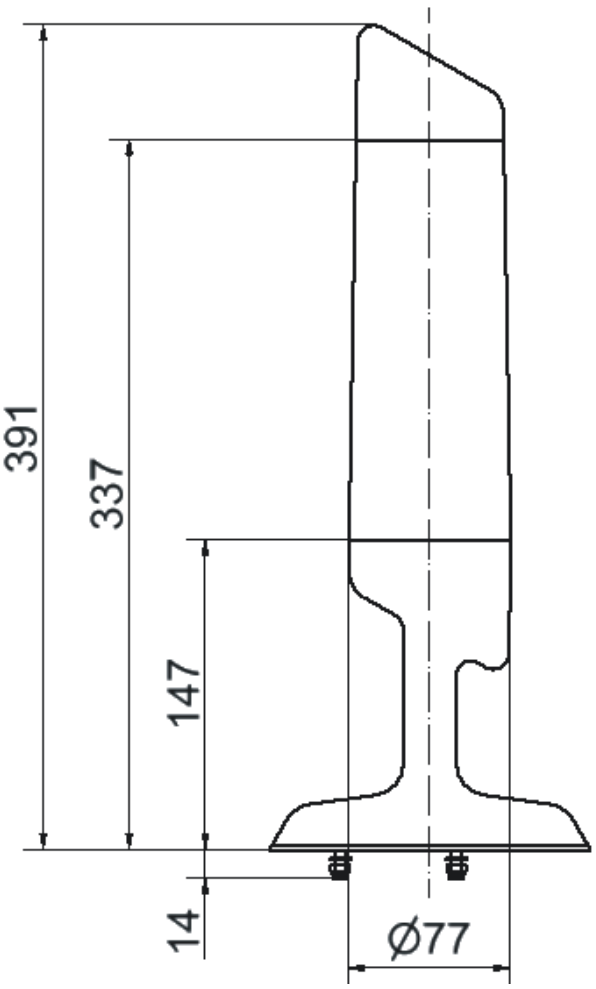

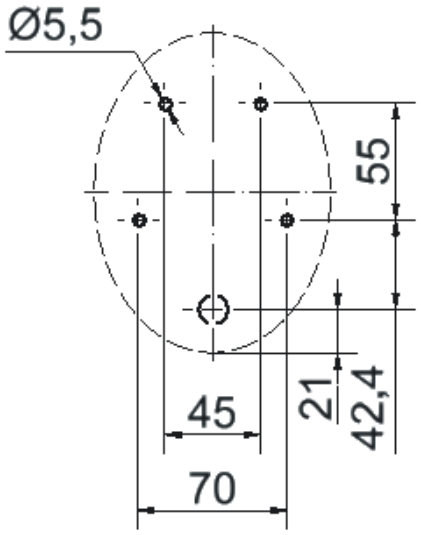

	Datenblatt-Nr. *data sheet no.* **312.695.004-01**
	Seite 2 – 2 *page 2 - 2*

QM69-96