**BES M30MI-PSC10B-S04K**
**Bestellcode: BES00A4**

**Induktiver Sensor**
**M30x65 mm**
**Globalprox**

**DC, Gleichspannung**
**PNP/Schließer (NO)**
**Sn = 10 mm**
**bündig**

BALLUFF
*sensors worldwide*

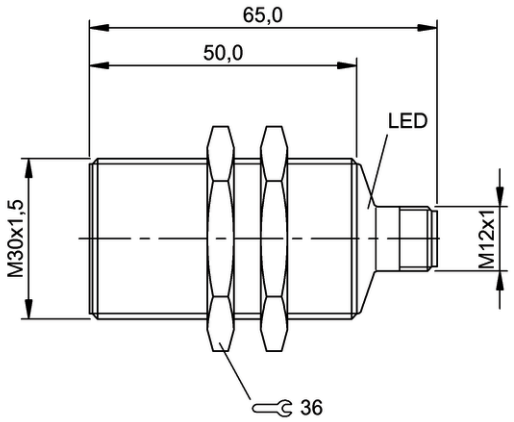


### Kenndaten

| | |
|---|---|
| Realschaltabstand Sr | 10,00 mm |
| Toleranz Sr | ±10 % |
| Gesicherter Schaltabstand Sa | 8,10 mm |
| Hysterese H max. (in % von Sr) | 15 % |
| Wiederholg. R max. (% v. Sr) | 5 % |
| Umgebungstemperatur | -25...70 °C |
| Temp.-Drift max. (% von Sr) | 10% |
| Schaltfrequenz f max. | 400 Hz |
| Bereitschaftsverzug tv max. | 150 ms |
| Gebrauchskategorie | DC 13 |
| Funktionsanzeige | ja |
| Betriebsspannungsanzeige | nein |
| Kurzschlussschutz | ja |
| Schutzart nach IEC 60529 | IP68 nach BWN Pr 20 |
| Schutzklasse | II |
| Verpolungssicher | ja |
| Vertauschmögl. geschützt | ja |

### Elektrische Daten

| | |
|---|---|
| Betriebsspannung | |
| Bemessungsbetriebsspannung Ue DC | 24,0 V |
| Restwelligkeit max. (% von Ue) | 15 % |
| Spannungsfall statisch max. | 2,5 V |
| Bem.-Isolationsspannung Ui | 250 AC V |
| Bemessungsbetriebsstrom Ie | 200 mA |
| Leerlaufstrom Io bedämpft | 10 mA |
| Leerlaufstrom Io unbedämpft | 5 mA |
| Reststrom Ir max. | 20 µA |
| Kleinster Betriebsstrom Im | 0 mA |
| Bemessungskurzschlussstrom | 100 A |
| Ausgangswiderstand Ra | 33,0k + D |
| Lastkapazität max. (bei Ue) | 1 µF |
| Funktionsprinzip | induktiv |

### Mechanische Daten

| | |
|---|---|
| Werkstoff Gehäuse | CuZn |
| Oberflächenschutz | vernickelt |
| Werkstoff aktive Fläche | PA 12 |
| Anzugsdrehmoment | 70 Nm |
| Befestigungslänge | 50 mm |
| Anschlussart | Steckverbinder |
| Steckerart | M12x1-S04 |
| Schockbeanspruchung | Schock, Halbsinus, 30 gn, 11ms |
| Schwingbeanspruchung | 55 Hz, 1 mm Ampl., 3x30 min |
| Verschmutzungsgrad | 3 |

### Grunddaten

| | |
|---|---|
| Grundnorm | IEC 60947-5-2 |

### Bemerkungen

Nach Beseitigung der Überlast ist der Sensor wieder funktionsfähig.
Mit Steckverbinder z.B. BKS-S 20-... ist Gesamtlänge = Schalterlänge +18 mm.

CE

Begriffserklärungen siehe Hauptkatalog.

Änderungen vorbehalten.


Internet : www.balluff.com
Balluff Germany : +49 (0) 7158 173-0, 173-370
Balluff USA : 1-800-543-8390
Balluff China : +86 (0) 21-50 644131

**BES M30MI-PSC10B-S04K**
**Bestellcode: BES00A4**

**Induktiver Sensor**
**M30x65 mm**
**Globalprox**

**DC, Gleichspannung**
**PNP/Schließer (NO)**
**Sn = 10 mm**
**bündig**

BALLUFF
*sensors worldwide*

