Sicherheits-Schnelldruckklemme
- nicht isolierter Einbau für nichtmetallische Frontplatten

Best.-Nr. SDK 801 /..(Farbe)

• Kontaktteile	**vernickelt**
• Isolierteile	PA 6.6 (Polyamid)
• Frontplatten-stärke	0,8 mm-5 mm
• Einsteckfenster	8 mm x 4 mm
• Druckfederkraft	20 N
• **Farben**	siehe Tabelle

- Montage-bohrung

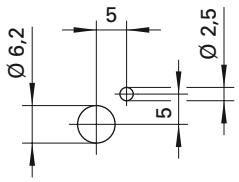

Safety quick-release terminal
- *fitting not insulated for non-metal panels*

Order No. SDK 801 /..*(colour)*

• *contact parts*	**nickel-plated**
• *insulation*	*PA 6.6 (Polyamid)*
• *panel thickness*	*0.8 mm-5 mm*
• *insertion window*	*8 mm x 4 mm*
• *spring force*	*20 N*
• ***colours***	*see table*

- *hole*

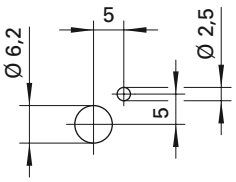



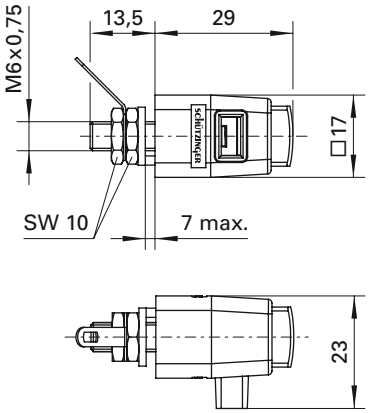

Allgemeine Angaben	
Best.-Nr. [1]	**SDK 801 /..**(Farbe) Kontaktteile vernickelt
Farben	schwarz, rot, blau, gelb, grün, grau, braun, weiß, orange, violett, grüngelb
Technische Daten	
Anschluss	Lötöse oder Kabelschuh
Durchgangswiderstand	5 mΩ
Bemessungsspannung [2]	300 V CAT II
Bemessungsstrom [2]	16 A
Temperatur-Einsatzbereich	von -25 °C bis +90 °C
Anzugsdrehmoment der Befestigungsmutter	120 Ncm

[1] andere Farben, Ausführungen des Anschlusses und Federn (ca. 15 N oder 33 N) auf Anfrage
[2] bei normalen Umgebungstemperaturen

General information	
Order No. [1]	***SDK 801 /..****(colour)* *contact parts nickel-plated*
colours	*black, red, blue, yellow, green, grey, brown, white, orange, purple, green-yellow*
Technical data	
terminal	*solder or cable lug*
transition resistance	*5 mΩ*
rated voltage [2]	*300 V CAT II*
rated current [2]	*16 A*
operating temperature	*from -25 °C to +90 °C*
max. torque fastening nut	*120 Ncm*

[1] *other colours, terminals and springs (approx. 15 N or 33 N) on request*
[2] *at normal ambient temperatures*