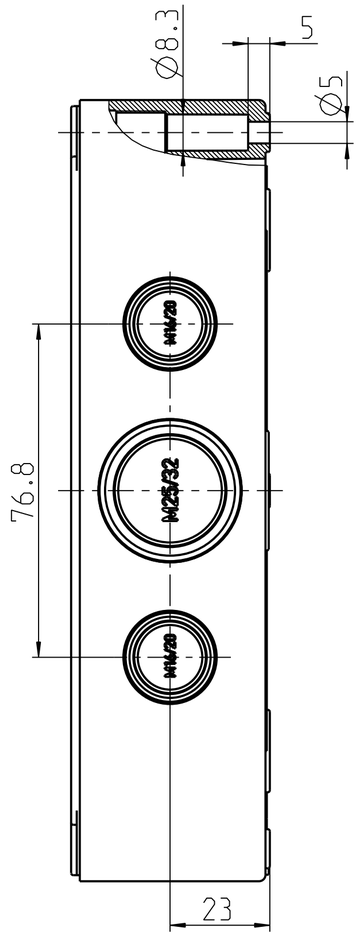

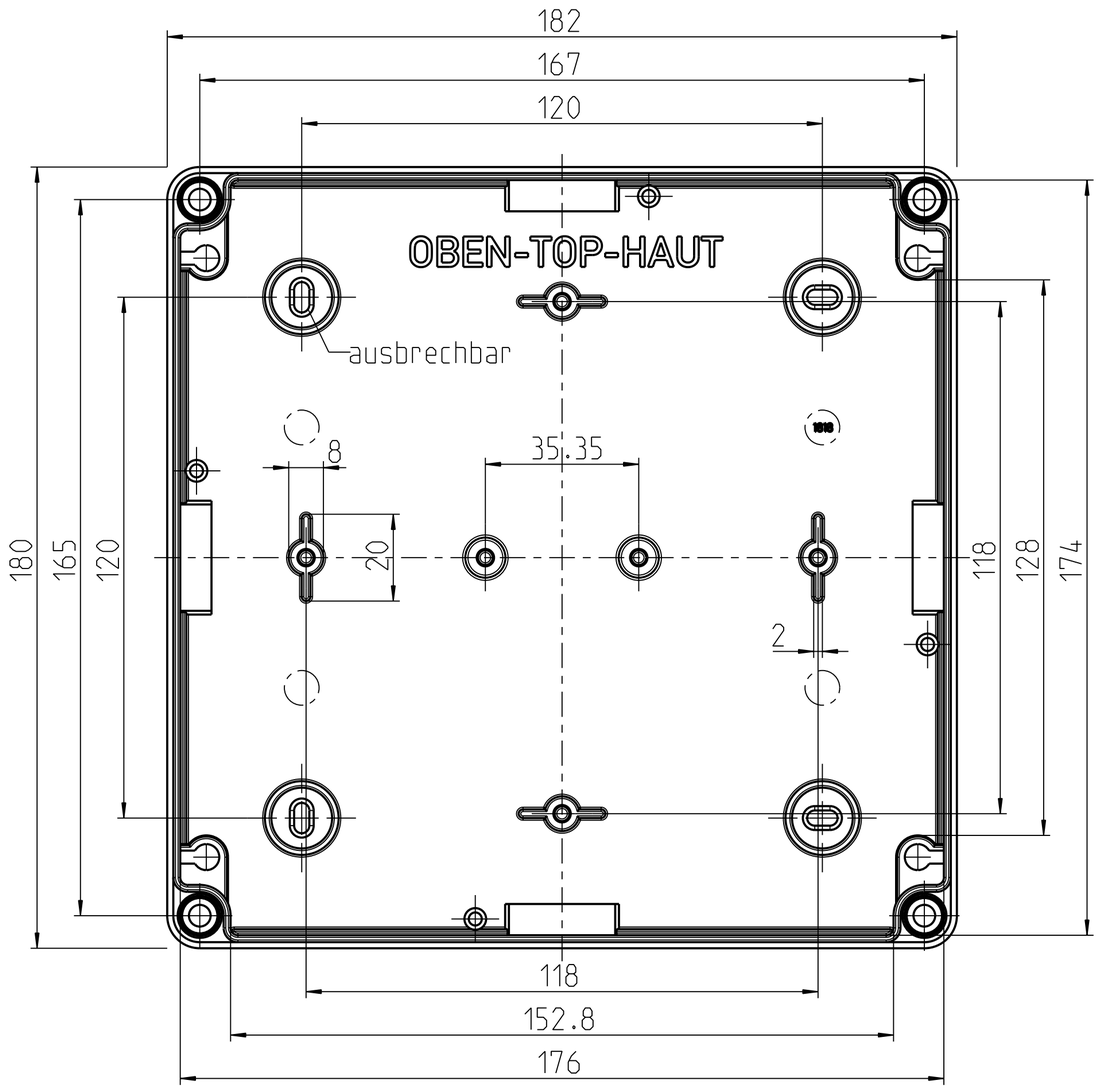

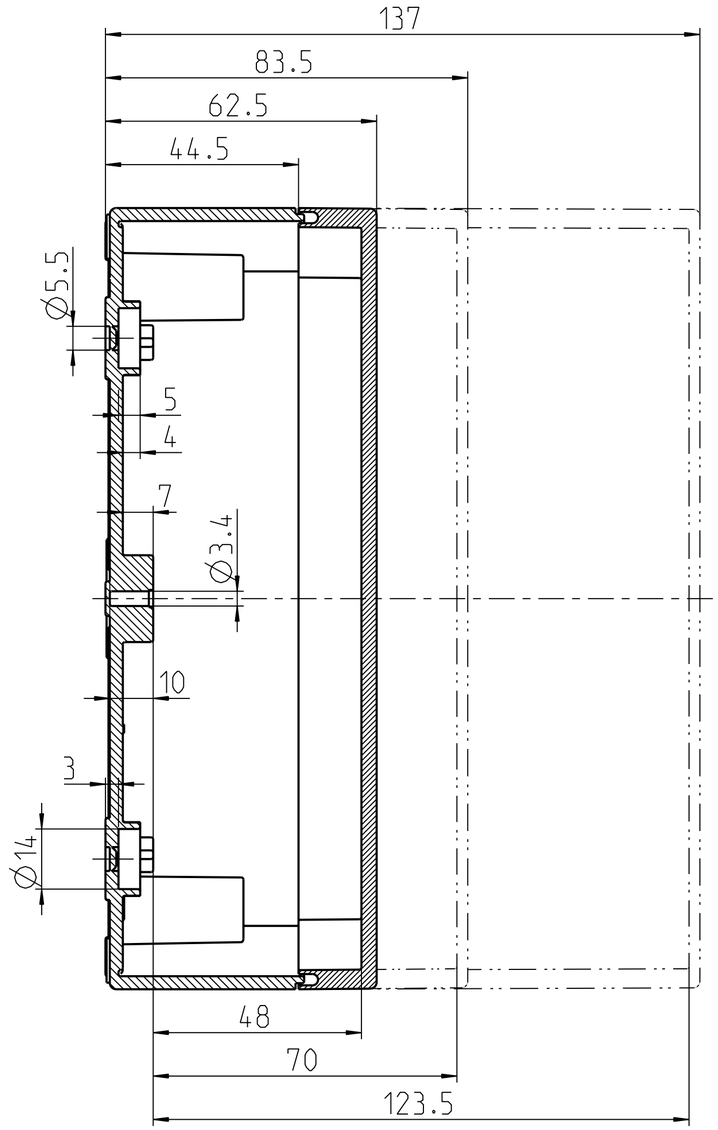

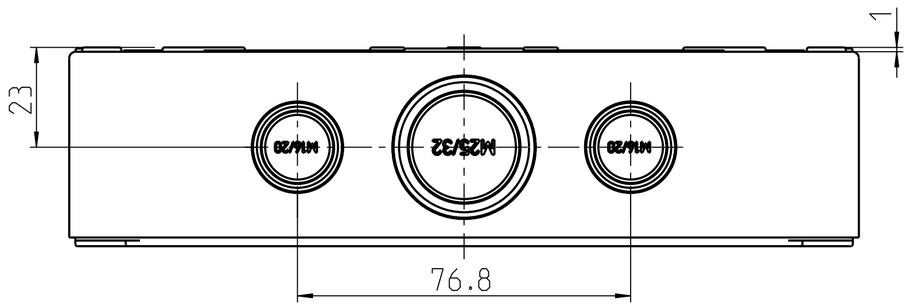

Gehäuse ohne Vorprägungen

Max.mögliche metrische Bohrungen je Kastenseite

M	je Seite
12	12
16	6
20	4
25	3
32	1

Gehäuse mit Vorprägungen

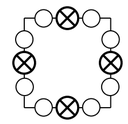

○ Metrische Typen: M16/20

⊗ Metrische Typen: M25/32

Weitergabe sowie Vervielfaeltigung dieser Unterlage, Verwertung und Mitteilung ihres Inhalts nicht gestattet, soweit nicht ausdruecklich zugestanden. Zuwiderhandlungen verpflichten zu Schadenersatz. Alle Rechte fuer den Fall der Patenterteilung oder Gebrauchsmuster-eintragung vorbehalten.

Schutzvermerk nach DIN 34 beachten!

(Verwendungsbereich)	(Zul.Abw.)	(Oberflaeche)	Maßstab 1:1	(Volumen in cm³) 194.354
			(Werkstoff,Halbzeug) siehe Tabelle	

	Datum	Name
Bearb.	26.02.08	WSP
Gepr.	09.06.09	MGü
Vers.		
Status	Freigabe	

(Benennung)
Kasten TK 1818
flach, metrisch

spelsberg

(Zeichnungsnummer) S_-161-35

Blatt 1 Bl.

Zust.	Aenderung	Datum	Name
2	Äm 023/09	09.06.09	WSP

(Ursprung) S_-160-35

(Ersatz fuer:) -

(Dateiname Modell:) KASTEN_TK1818-4315

(Dateiname Zeichnung:) M-TK-1818FLACH