Powering Business Worldwide

04/21 AWA4300-2521
92891_Ed7

Instruction Leaflet
Montageanweisung
Notice d'installation
Instrucciones de montaje
Istruzioni per il montaggio
安装说明
Инструкция по монтажу
Montagehandleiding
Montagevejledning
Οδηγίες εγκατάστασης
Instruções de montagem
Monteringsanvisning
Asennusohje
Návod k montáži
Paigaldusjuhend
Szerelési utasítás
Montāžas instrukcija
Montavimo instrukcija
Instrukcja montażu
Navodila za montažo
Navod na montáž
Монтажни инструкции
Instrucțiuni de montaj
Upute za montažu
Montaj Talimatı
Упутство за употребу
Monteringsanvisning
Інструкція з монтажу
منشـــور التعليمـــات



en Electric current! Danger to life!
Installation, commissioning and maintenance work must be carried out by qualified personnel only.

de Lebensgefahr durch elektrischen Strom!
Arbeiten bzw. Montage an diesem Produkt darf nur von Elektrofachkräften und elektrotechnisch unterwiesenen Personen ausgeführt werden.

fr Tension électrique dangereuse!
L'installation de l'appareil, ainsi que tous les travaux effectués sur celui-ci, doivent être réalisés par un électricien qualifié ou par un personnel spécialement formé.

es ¡Corriente eléctrica! ¡Peligro de muerte!
La instalación del dispositivo, así como todos los trabajos en él, deben ser realizados por un electricista calificado o por personal especialmente capacitado.

it Tensione elettrica: Pericolo di morte!
L'installazione e il lavoro sul dispositivo devono essere effettuati da un elettricista qualificato o da personale specializzato.

zh 触电危险！
設備的安裝, 以及所有工作,
必須由合格的電工或經過專門培訓的人員完成。

ru Электрический ток! Опасно для жизни!
Установка и эксплуатация устройства должны выполняться квалифицированным электриком или специально обученным персоналом.

nl Levensgevaar door elektrische stroom!
Installatie van het apparaat en alle werkzaamheden eraan, mogen uitsluitend door een gekwalificeerd elektricien of speciaal opgeleid vakpersoneel worden uitgevoerd.

da Livsfare på grund af elektrisk strøm!
Arbejde i forbindelse med installation, opstart ogvedligehold må kun udføres af kvalificeret personale.

el Προσοχή, κίνδυνος ηλεκτροπληξίας!
Η εγκατάσταση, εκκίνηση και συντήρηση θα πρέπει να πραγματοποιείται μόνο από εξειδικευμένο προσωπικό.

pt Perigo de vida devido a corrente eléctrica!
A instalação do dispositivo, bem como todos os trabalhos devem ser realizados por um eletricista qualificado ou por pessoal especialmente formado.

sv Livsfara genom elektrisk ström!
Installation, idrifttagande och underhållsarbete får endast utföras av behörig personal.

fi Hengenvaarallinen jännite!
Laitteen asennus ja käyttö ainoastaan sähköasentajan tai siihen perehdytetyn henkilön toimesta.

cs Nebezpečí úrazu elektrickým proudem!
Instalace zařízení a veškeré práce na něm musí být provedeny kvalifikovaným elektrikářem nebo speciálně vyškoleným personálem.

et Eluohtlik! Elektrilöögioht!
Paigaldus-, kasutus- ja hooldustöid peab läbi viima ainult kvalifitseeritud personal.

hu Életveszély az elektromos áram révén!
Az eszköz felszerelését, valamint az ehhez kapcsolódó összes munkát szakképzett villanyszerelővel vagy szakképzett személyzetnek kell elvégeznie.

lv Elektriskā strāva apdraud dzīvību!
Uzstādīšana, nodošana ekspluatācijā un apkopes darbi jāveic tikai kvalificētam personālam.

lt Pavojus gyvybei dėl elektros srovės!
Įrengimo, paleidimo ir techninės priežiūros darbus turi atlikti tik kvalifikuotas personalas.

pl Porażenie prądem elektrycznym stanowi zagrożenie dla życia!
Instalacja urządzenia, jak również prace nad nim, muszą być wykonywane przez wykwalifikowanego elektryka lub specjalnie wyszkolony personel.

sl Življenjska nevarnost zaradi električnega toka!
Dela montaže, zagona in vzdrževanja morajo izvajati samo usposobljeno osebje.

sk Nebezpečenstvo ohrozenia života elektrickým prúdom!
Inštalácia prístroja, ako aj všetky práce na ňom musia byť vykonané kvalifikovaným elektrotechnikom alebo špeciálne vyškoleným personálom.

bg Опасност за живота от електрически ток!
Инсталирането на устройството, както и всяка работа по него, трябва да бъде извършвано от квалифициран електротехник или от специално обучен персонал.

ro Atenție! Pericol electric!
Montajul și lucrul cu acest aparat trebuie făcute numai de un electrician calificat sau de personal tehnic specializat.

hr Opasnost po život uslijed električne struje!
Radove ugradnje, puštanja u pogon i održavanja mora vršiti samo kvalificirano osoblje.

tr Elektrik akımı! Hayati tehlike!
Bu ürünün çalıştırılması veya kurulumu sadece elektroteknik eğitimleri almış olan ehliyetli elektrikçiler ve kişiler tarafından yapılmalıdır.

sr Електрична струја! Опасност по живот!
Арбеитен бзв. Монтажа и диесем Продукт дарф од Електрофацхкрафтен унд електротецхницхс унтервиесенен Персонен аусгефухрт верден.

no Elektrisk strøm! Livsfare!
Installasjon av enheten, samt arbeid på den, skal kun utføres av kvalifisert personell, eller av de som er spesielt opplært til dette arbeidet.

uk Електричний струм! Небезпечно для життя!
Встановлення пристрою, так само, як і робота з ним, повинні виконуватись кваліфікованим електриком або персоналом, що пройшов спеціальну підготовку.

ar تيـار الكهربـائي! خطـر مـوت!
التثبيـــت والتكليـــف و أعمـــال
الصـيانة يجـب أن تقـام فقـط مـن طـرف
المـــوظفين المـــؤهلين

EU Importer unless otherwise indicated:
Eaton Industries (Austria) GmbH
Eugenia 1,
3943 Schrems
Austria

UK importer unless otherwise indicated:
Eaton Electric Ltd,
PO Box 554, Abbey Park,
Southampton Road,
Titchfield, PO14 4QA,
United Kingdom

المصنع : ايتون
المستورد : ايتون الكتريك المغرب
مجمع ايبنال6 -زنقة سقراط- إمتداد المعارف
الطابق 1 – الدار البيضاء – المغرب
الهاتف : +212 (0) 522 95 77 40

CS-2520/150	CS-54/150	CS-66/300	CS-106/250
CS-32/150	CS-54/200	CS-68/300	CS-106/300
CS-33/150	CS-54/250	CS-75/200	CS-108/250
CS-33/200	CS-55/250	CS-75/250	CS-108/300
CS-34/200	CS-64/150	CS-84/200	CS-1010/300
CS-43/150	CS-64/200	CS-84/250	CS-126/250
CS-43/200	CS-64/250	CS-86/200	CS-128/300
CS-44/150	CS-65/150	CS-86/250	CS-1210/300
CS-44/200	CS-65/200	CS-86/300	CS-1212/250
CS-46/200	CS-65/250	CS-88/200	
CS-46/250	CS-66/200	CS-88/300	
CS-46/300	CS-66/250	CS-810/300	

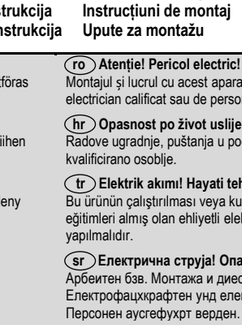

EN 62208
IP66 / IK09

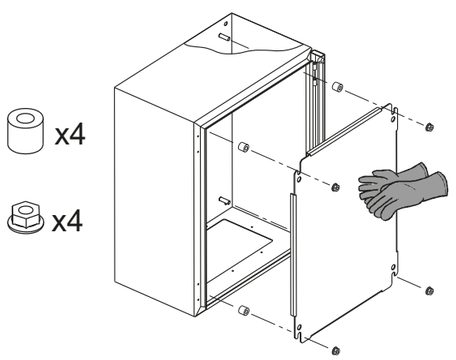

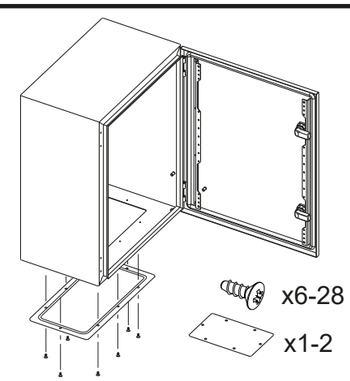

Eaton Industries (Austria) GmbH, Eugenia 1, 3943 Schrems, Austria
© 2021 by Eaton Industries (Austria) GmbH, www.eaton.eu/documentation

www.eaton.com/recycling

2021-04-22 AWA4300-2521 92891_Ed7
All Rights Reserved / Printed in Europe

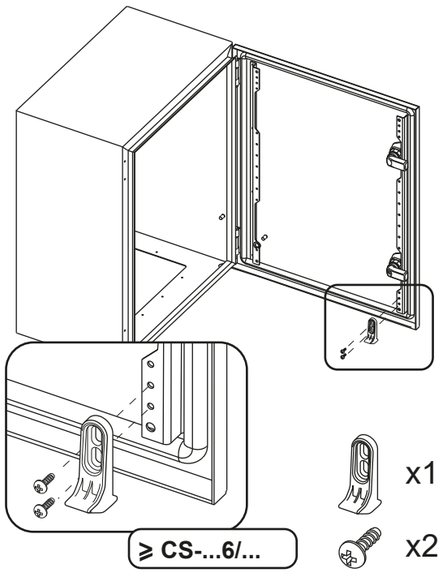

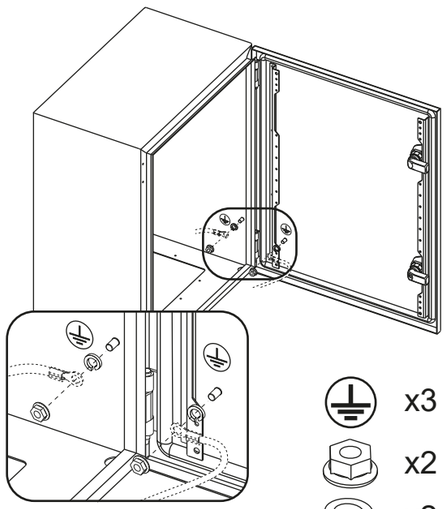

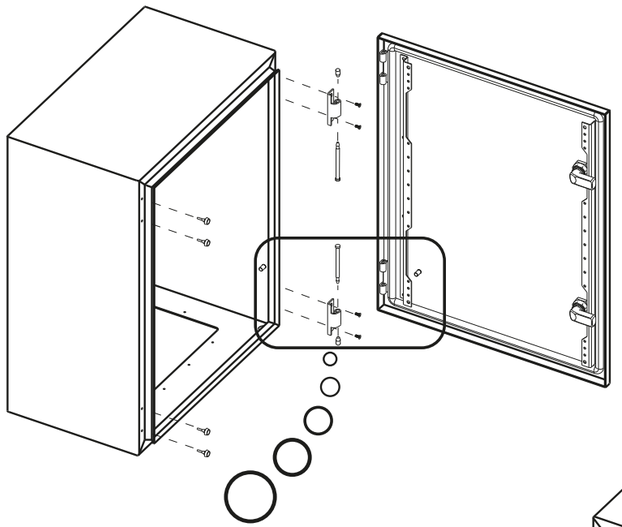

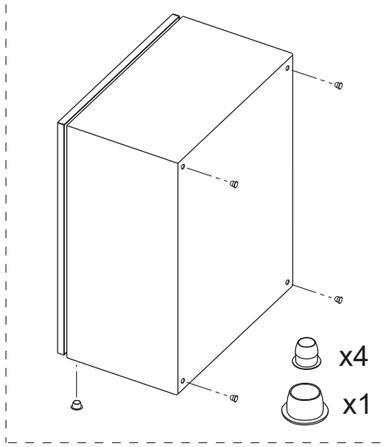

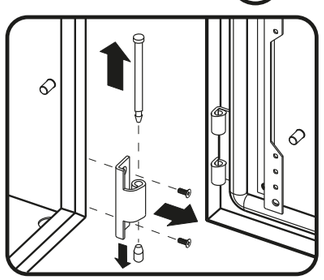

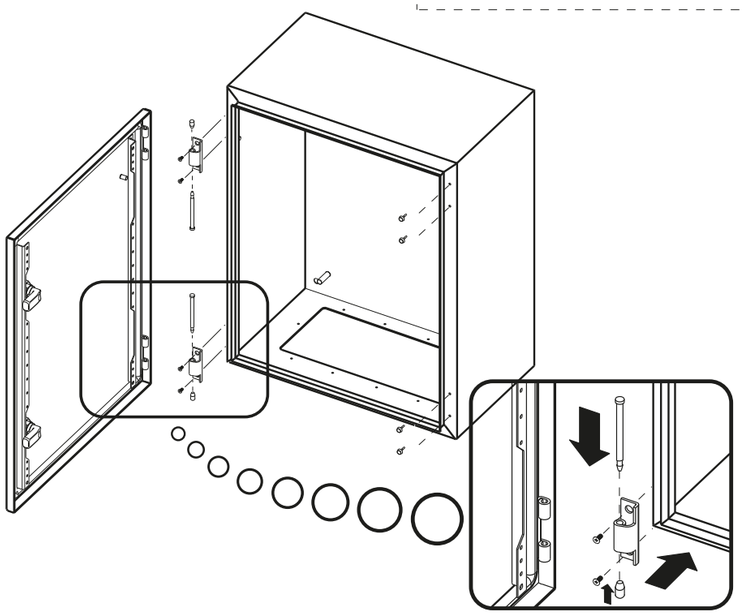



Eaton Industries (Austria) GmbH, Eugenia 1, 3943 Schrems, Austria
© 2021 by Eaton Industries (Austria) GmbH, www.eaton.eu/documentation
www.eaton.com/recycling
2021-04-22 AWA4300-2521 92891_Ed7
All Rights Reserved / Printed in Europe

Amount of power loss to be dissipated

Amount of power loss to be dissipated (heat) P_V [W] for all-over closed, wall-mounted Eaton CS sheet steel enclosures without internal separations.

Example: Max. ambient temperature 35 °C; excess temperature ΔT = 20 K; relative humidity = 75 %.

Type	Max. power loss P_V Single wall-mounted enclosure	Max. power loss P_V First wall-mounted enclosure	Max. power loss P_V Wall-mounted enclosure in the center
CS-2520/150	11 W	10 W	9 W
CS-32/150	13 W	11 W	10 W
CS-33/150	16 W	15 W	14 W
CS-33/200	19 W	18 W	16 W
CS-34/200	23 W	22 W	21 W
CS-43/150	21 W	19 W	18 W
CS-43/200	24 W	22 W	20 W
CS-44/150	25 W	24 W	22 W
CS-44/200	29 W	27 W	25 W
CS-54/150	30 W	28 W	27 W
CS-54/200	35 W	32 W	30 W
CS-46/200	39 W	37 W	35 W
CS-46/250	44 W	42 W	39 W
CS-46/300	49 W	46 W	43 W
CS-54/250	39 W	36 W	33 W
CS-55/250	45 W	42 W	39 W
CS-64/150	35 W	33 W	31 W
CS-64/200	40 W	37 W	34 W
CS-65/150	42 W	39 W	37 W
CS-65/200	47 W	44 W	41 W
CS-64/250	45 W	42 W	38 W
CS-65/250	55 W	49 W	45 W
CS-66/200	54 W	51 W	48 W
CS-66/250	60 W	56 W	52 W
CS-66/300	65 W	61 W	57 W
CS-68/300	81 W	76 W	72 W
CS-75/200	53 W	50 W	47 W
CS-75/250	59 W	55 W	51 W
CS-84/200	51 W	47 W	44 W
CS-84/250	57 W	53 W	48 W
CS-86/200	68 W	64 W	60 W
CS-86/300	82 W	76 W	70 W
CS-88/200	85 W	81 W	77 W
CS-86/250	75 W	70 W	65 W
CS-88/300	101 W	95 W	89 W
CS-810/300	120 W	113 W	108 W
CS-106/250	91 W	85 W	79 W
CS-106/300	99 W	91 W	84 W
CS-108/250	112 W	106 W	100 W
CS-108/300	121 W	113 W	106 W
CS-1010/300	143 W	136 W	128 W
CS-126/250	106 W	99 W	92 W
CS-128/300	141 W	132 W	123 W
CS-1210/300	166 W	158 W	149 W
CS-1212/250	180 W	173 W	166 W

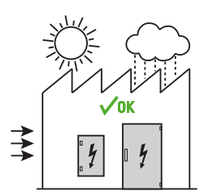

Indoor location
The enclosure must be permanently protected from the rays of the sun and the weather, like wind or rain.

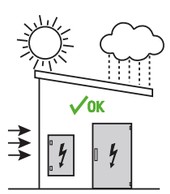

Outdoor location protected
The enclosure must be permanently protected from the rays of the sun and the weather, like wind or rain.

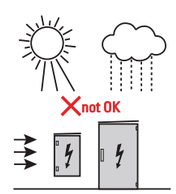

Outdoor location unprotected
The enclosure is not intended to be used within these location.

Eaton Industries (Austria) GmbH, Eugenia 1, 3943 Schrems, Austria
© 2021 by Eaton Industries (Austria) GmbH, www.eaton.eu/documentation
www.eaton.com/recycling
2021-04-22 AWA4300-2521 92891_Ed7
All Rights Reserved / Printed in Europe