XUV U06M3●SNM8

www.schneider-electric.com

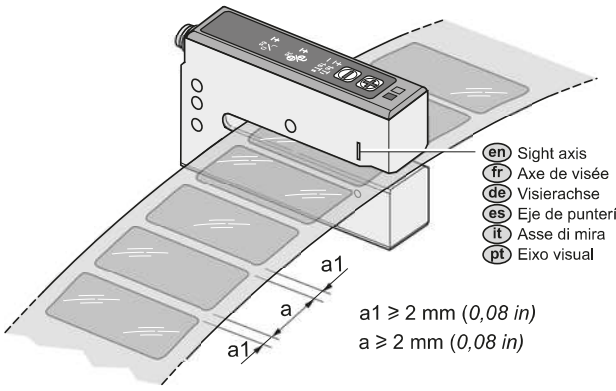

- (en) Sight axis
- (fr) Axe de visée
- (de) Visierachse
- (es) Eje de puntería
- (it) Asse di mira
- (pt) Eixo visual

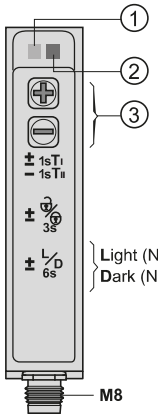

1. (en) Yellow LED, “ON” when the outputs are set to 1 (conducting)
   (fr) DEL jaune, “ON” quand les sorties sont à l'état 1 (passant)
   (de) Gelbe LED, “EIN”, wenn die Ausgänge im Zustand 1 (Ein) sind
   (es) LED amarilla, “ON” cuando las salidas están en 1 (pasante)
   (it) LED giallo, acceso quando le uscite sono allo stato 1 (passante)
   (pt) LED amarelo, “ON” quando a saída está em 1 (passante)
2. (en) Red LED: Keyboard blocking and settings
   (fr) DEL rouge : Réglages et blocage clavier
   (de) Rote LED: Tastatursperre und Einstellungen
   (es) LED roja: Bloqueo y configuración del teclado
   (it) LED rosso: Blocco tastiera e impostazioni
   (pt) LED vermelho: Bloqueio do teclado e definições
3. (en) Setting +/– push button
   (fr) Bouton-poussoir de réglage +/–
   (de) Einstellung +/– Drucktaste
   (es) Pulsador de ajuste +/–
   (it) Pulsante regolazione +/–
   (pt) Botão de pressão de ajuste +/–

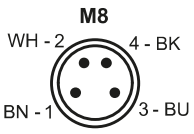

	WH	BK	BN	BU
	White	Black	Brown	Blue
	Blanc	Noir	Marron	Bleu
	Weiß	Schwarz	Braun	Blau
	Blanco	Negro	Marrón	Azul
	Bianco	Nero	Marrone	Blu
	Branco	Preto	Castanho	Azul

	1	2	3	4
XUV U06M3KSNM8		NPN output / Sortie NPN *(2)*		PNP Output / Sortie PNP *(1)*
XUV U06M3PSNM8	+ V	PNP External Teach / Apprent.externe PNP *(3)*	0 V	PNP Output / Sortie PNP *(1)*
XUV U06M3NSNM8		NPN External Teach / Apprent.externe NPN *(4)*		NPN Output / Sortie NPN *(2)*

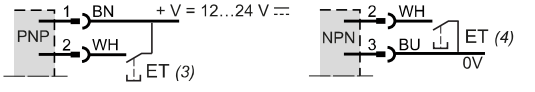

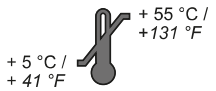

(1) PNP-Ausgang / Salida PNP / Uscita PNP / Saída PNP
(2) NPN-Ausgang / Salida NPN / Uscita NPN / Saída NPN
(3) PNP Externes Teach-In / Aprendizaje externo PNP / Apprendimento esterno PNP / Aprender externo PNP
(4) NPN Externes Teach-In / Aprendizaje externo NPN / Apprendimento esterno NPN / Aprender externo NPN

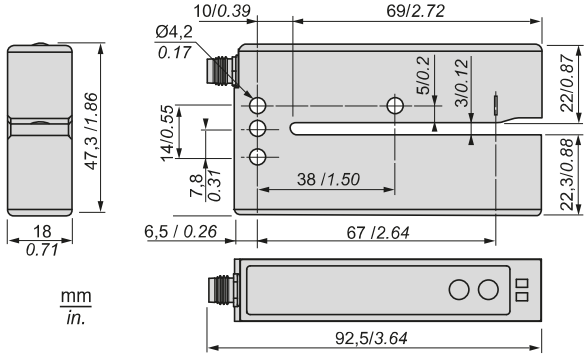

(en) / (fr)

⊗ Off / éteinte ☼ On / Allumée ☼ Blinking / Clignotante ☼ Blinks slowly / Clignote lentement

	Action / Action	Red LED / DEL rouge	Yellow LED / DEL jaune
Dynamic teach with moving labels : web speed < 2.5 m/s / Apprentissage dynamique avec étiquettes en mouvement : vitesse de défilement < 2,5 m/s			
1	Or external teach / ou apprentissage externe (ET) — & < 3 s	8 Hz / 4 Hz	ON/OFF according to the old threshold / Allumé/éteint suivant le seuil précédent
2	Or external teach / ou apprentissage externe (ET)	3 x 1 Hz not enough signal / 3 x 1 Hz signal insuffisant; ⊗ Dynamic teach done / Apprentissage dynamique terminé	ON/OFF according to the new threshold / Allumé/éteint suivant le nouveau seuil
Static teach / Apprentissage statique			
3	Place the web (or label) / Placer la bande (ou l'étiquette) — & < 3 s	8 Hz	ON/OFF according to the old threshold / Allumé/éteint suivant le seuil précédent
	Place the label (or web) / Placer l'étiquette (ou la bande)	3 x 1 Hz not enough signal / 3 x 1 Hz signal insuffisant; ⊗ Static teach done / Apprentissage statique terminé	ON/OFF according to the new threshold / Allumé/éteint suivant le nouveau seuil
Sensitivity adjustment / Réglage de sensibilité			
4	Step by step / Pas à pas		ON/OFF when threshold is passed upward or downward / Allumée/éteinte en cas de dépassement du seuil (vers le haut ou le bas)
	Fast / Rapide — t > 2 s	2 s → ☼ It stays ON when the limit threshold is reached / Reste allumé lorsque le seuil limite est atteint	
Locking / Unlocking keyboard / Verrouillage/déverrouillage clavier			
5	Locking / Verrouillage — & 3 s < t < 6 s	Release the buttons / Relâcher les boutons — 3 s	–
	Keyboard locked / Clavier verrouillé	–	–
	Unlocking / Déverrouillage — & 3 s < t < 6 s	Release the buttons / Relâcher les boutons — 3 s	–
	Keyboard unlocked / Clavier déverrouillé	–	–
Output signal / Signal de sortie			
6	Switching NO/NC function / Commutation fonction NO/NC — & > 6 s		**OFF** (No Label): NO / NC; **ON** (Label): NO / NC
Output protection / Protection de sortie			
7	Output in short-circuit / Sortie en court-circuit	–	

(en) Electrical equipment should be installed, operated, serviced, and maintained only by qualified personnel. No responsibility is assumed by Schneider Electric for any consequences arising out of the use of this material.

(fr) Les équipements électriques doivent être installés, exploités et entretenus par un personnel qualifié. Schneider Electric décline toute responsabilité quant aux conséquences de l'utilisation de ce matériel.

© 2013 Schneider Electric. “All Rights Reserved.”

Printed in

XUV U06M3●SNM8

www.schneider-electric.com

de / es

⊗ Aus / Apagado ☼ Ein / Encendido ☼ Blinkend / Intermitente ☼ Langsam blinkend / Parpadea lentamente

	Aktion / Acción	Rote LED / LED roja	Gelbe LED / LED amarilla
Dynamisch unterrichten mit sich bewegenden Labels: Bahngeschwindigkeit < 2,5 m/s / Dinámica de enseñar con etiquetas en movimiento: web de la velocidad < 2,5m/s			
1 Oder externes Teach-In / O aprendizaje externo (ET)	& < 3 s	8 Hz / 4 Hz	EIN/AUS je nach altem Schwellenwert / Encendido/apagado según el umbral antiguo
2 Oder externes Teach-In / O aprendizaje externo (ET)		3 x 1 Hz nicht ausreichendes Signal / 3 x 1 Hz señal insuficiente; ⊗ Dynamisches Teach-In abgeschlossen / Aprendizaje dinámico realizado	EIN/AUS je nach neuem Schwellenwert / Encendido/apagado según el umbral nuevo
Statisches Teach-In / Aprendizaje estático			
3 Streifen (oder Etikett) platzieren / Coloque la banda (o etiqueta)	& < 3 s	8 Hz	EIN/AUS je nach altem Schwellenwert / Encendido/apagado según el umbral antiguo
Etikett (oder Streifen) platzieren / Coloque la etiqueta (o banda)		3 x 1 Hz nicht ausreichendes Signal / 3 x 1 Hz señal insuficiente; ⊗ Statisches Teach-In abgeschlossen / Aprendizaje estático finalizado	EIN/AUS je nach neuem Schwellenwert / Encendido/apagado según el umbral nuevo
Einstellung der Empfindlichkeit / Ajuste de sensibilidad			
4 Einzelschritt / Paso a paso	⊕ / ⊖		EIN/AUS bei Über- oder Unterschreitung des Schwellenwerts / Encendido/apagado cuando se supera el umbral hacia arriba o hacia abajo
Schnell / Rápido	⊕ / ⊖ t > 2 s	→ 2 s ☼ Bleibt EIN wenn der Grenzschwellwert erreicht ist / Se mantiene encendido cuando se alcanza el umbral de límite	
Tastatursperre/-freigabe / Bloqueo/Desbloqueo del teclado			
5 Sperre / Bloqueo	& 3 s < t < 6 s	Tasten loslassen / Suelte los botones 3 s	–
Tastatur gesperrt / Teclado bloqueado	–	⊗	–
Freigabe / Desbloqueo	& 3 s < t < 6 s	Tasten loslassen / Suelte los botones 3 s	–
Tastatur freigegeben (entsperrt) / Teclado desbloqueado	–	⊗	–
Ausgangssignal / Señal de salida			
6 Umschaltung NO/NC-Funktion / Conmutación función NO/NC	& > 6 s	☼	**AUS** (kein Etikett) / **Apagado** (sin etiqueta) NO ⊗ NC ☼ ; **EIN** (Etikett) / **Encendido** (etiqueta) NO ☼ NC ⊗
Ausgangsschutz / Protección de salida			
7 Ausgang mit Kurzschluss / Cortocircuito en salida	–	☼	☼

de Elektrische Geräte dürfen nur von Fachpersonal installiert, betrieben, gewartet und instand gesetzt werden. Schneider Electric haftet nicht für Schäden, die aufgrund der Verwendung dieses Materials entstehen.

es Sólo el personal de servicio cualificado podrá instalar, utilizar, reparar y mantener el equipo eléctrico. Schneider Electric no asume las responsabilidades que pudieran surgir como consecuencia de la utilización de este material.

© 2012 Schneider Electric. "All Rights Reserved."

it / pt

⊗ Spento / Apagado ☼ Acceso / Aceso ☼ Lampeggiante / Intermitente ☼ Lampeggia adagio / Intermitente lento

	Azione / Acção	LED rosso / LED vermelho	LED giallo / LED amarelo
Dinamica insegnare con etichette in movimento: web velocità < 2,5 m/s / Dinâmico ensinar com rótulos que se deslocam: velocidade web < 2,5 m/s			
1 O apprendimento esterno / Ou aprender externo (ET)	& < 3 s	8 Hz / 4 Hz	ON/OFF in base alla soglia precedente / ACESO/APAGADO de acordo com o limiar antigo
2 O apprendimento esterno / Ou aprender externo (ET)		3 x 1 Hz, segnale non sufficiente / 3 x 1 Hz sem sinal suficiente; ⊗ Apprendimento dinamico terminato / Aprender dinâmico concluído	ON/OFF in base alla nuova soglia / ACESO/APAGADO de acordo com o novo limiar
Apprendimento statico / Aprendizagem estática			
3 Posizionare la banda (o etichetta) / Colocar a trama (ou etiqueta)	& < 3 s	8 Hz	ON/OFF in base alla soglia precedente / ACESO/APAGADO de acordo com o limiar antigo
Posizionare l'etichetta (o la banda) / Colocar a etiqueta (ou trama)		3 x 1 Hz, segnale non sufficiente / 3 x 1 Hz sem sinal suficiente; ⊗ Apprendimento dinamico terminato / Aprendizagem estática concluída	ON/OFF in base alla nuova soglia / ACESO/APAGADO de acordo com o novo limiar
Regolazione sensibilità / Ajuste da sensibilidade			
4 Passo passo / Passo a passo	⊕ / ⊖		ON/OFF quando la soglia viene superata verso il limite alto o basso / ACESO/APAGADO quando o limite superior ou inferior do limiar foi ultrapassado
Veloce / Rápido	⊕ / ⊖ t > 2 s	→ 2 s ☼ Rimane ON quando viene raggiunto il limite di soglia / Mantém-se ligado quando atinge o limiar limite	
Blocco/sblocco tastiera / Bloquear/Desbloquear teclado			
5 Bloccaggio / Bloquear	& 3 s < t < 6 s	Rilascio pulsanti / Soltar os botões 3 s	–
Tastiera bloccata / Teclado bloqueado	–	⊗	–
Sbloccata / Desbloquear	& 3 s < t < 6 s	Rilascio pulsanti / Soltar os botões 3 s	–
Tastiera sbloccata / Teclado desbloqueado	–	⊗	–
Segnale d'uscita / Sinal de saída			
6 Commutazione della funzione NO/NC / Mudar a função NO/NC	& > 6 s	☼	**OFF** (Nessuna etichetta) / **APAGADO** (sem etiqueta) NO ⊗ NC ☼ ; **ON** (Etichetta) / **ACESO** (etiqueta) NO ☼ NC ⊗
Protezione uscita / Protecção de saída			
7 Uscita in cortocircuito / Saída em curto-circuito	–	☼	☼

it Le apparecchiature elettriche devono essere installate, usate e riparate solo da personale qualificato. Schneider Electric non assume nessuna responsabilità per qualunque conseguenza derivante dall'uso di questo materiale.

A instalação, utilização e manutenção de equipamento eléctrico devem ser efectuadas exclusivamente por pessoal qualificado.