FR 16 WP

Art. No. 2116 – 4 Ω weiß/*white*

Art. No. 2136 – 4 Ω schwarz/*black*

Seewasserbeständiger 16 cm (6,5“) Breitbandlautsprecher mit gespritzter Kunststoffmembran sowie Kunststoffkorb und -gitter. Absolut korrosions- und wasserfest durch Magnetverkleidung und Silikonummantelung der Zuleitung.

- für Außenanwendungen geeignet, seewasserfest
- funktionstüchtig bei tiefen Temperaturen gemäß EN 60068-2-1 (–40 °C; 96 h)
- erfüllt die Anforderungen des Germanischen Lloyd (Anforderungen für elektrische Betriebsmittel/Kälte)
- Kunststoff: ASA (UL 94:HB; UV-/witterungsbeständig)

Anwendungsmöglichkeiten:
- Außenbeschallungsanlagen
- Lautsprecher für Solarien und Feuchträume
- Boote, Schiffe und offenen Fahrzeuge

Zubehör: Dichtring (Art. No. 2118, VE = 25 Stück)

Saltwater resistant 16 cm (6.5”) full-range speaker *with moulded plastic cone, plastic basket and grille. Absolutely corrosion-resistant and waterproof due to encased magnet and silicon-coated leads.*

- *suitable for outdoor applications, seawater proof*
- *functionally at low temperature according to EN 60068-2-1 (–40 °C; 96 h)*
- *up to the standards of the Germanischer Lloyd (requirements for electrical equipment/low temperature)*
- *Plastic: ASA (UL 94:HB; UV-/weather-proof)*

Typical applications:
- *Outdoor PA systems*
- *Loudspeaker for solariums and damp locations*
- *Boats, ships and open vehicles*

Accessories: *Gasket (Art. No. 2118, packing unit = 25 pieces)*



Art.-No. 2118

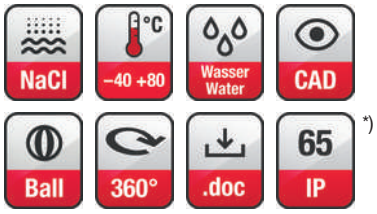

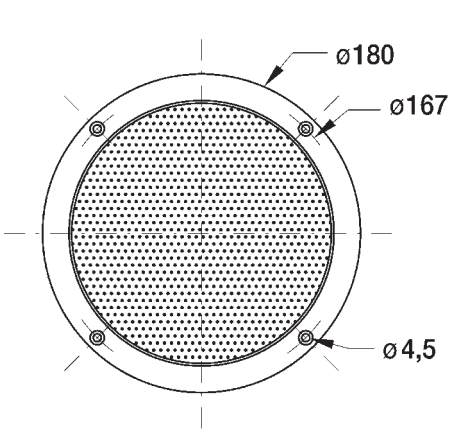

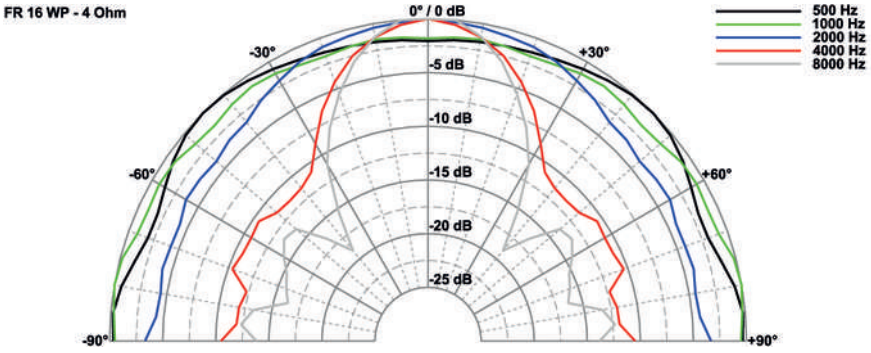

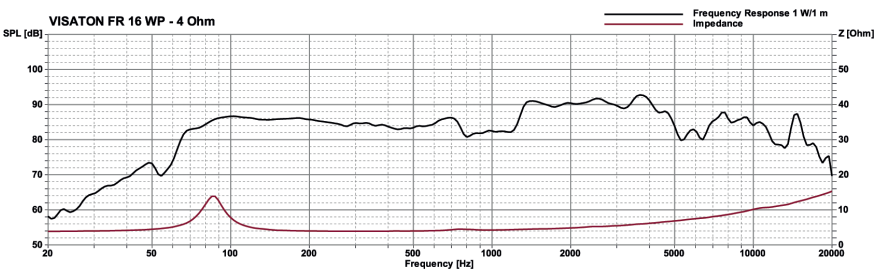

Technische Daten / *Technical Data*

Nennbelastbarkeit *Rated power*	60 W
Musikbelastbarkeit *Maximum power*	80 W
Impedanz *Impedance*	4 Ω
Übertragungsbereich (–10 dB) *Frequency response (–10 dB)*	60–15000 Hz
Mittlerer Schalldruckpegel *Mean sound pressure level*	86 dB (1 W/1 m)
Grenzauslenkung x_{mech} *Excursion limit x_{mech}*	± 3 mm
Resonanzfrequenz *Resonant frequency*	85 Hz
Obere Polplattenhöhe *Height of front pole-plate*	4 mm
Schwingspulendurchmesser *Voice coil diameter*	20 mm Ø
Wickelhöhe *Height of winding*	6 mm
Schallwandöffnung *Cut-out diameter*	142 mm Ø
Gewicht netto *Net weight*	0,42 kg

*) Für Frontseite bei Einbau in ein abgedichtetes Gehäuse
For front side when built into a sealed enclosure

Weitere Daten Seiten / *for further data see pages 274–275*