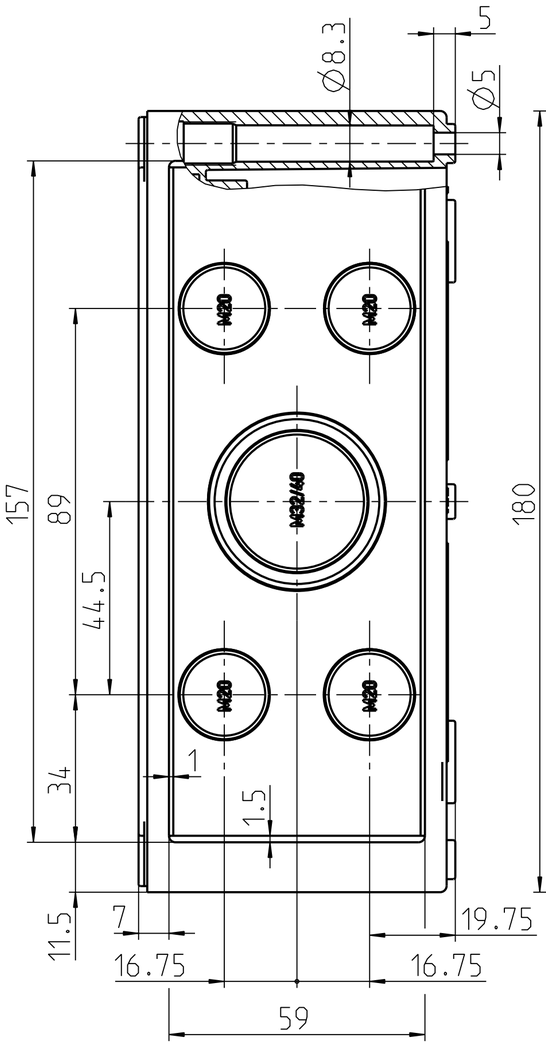

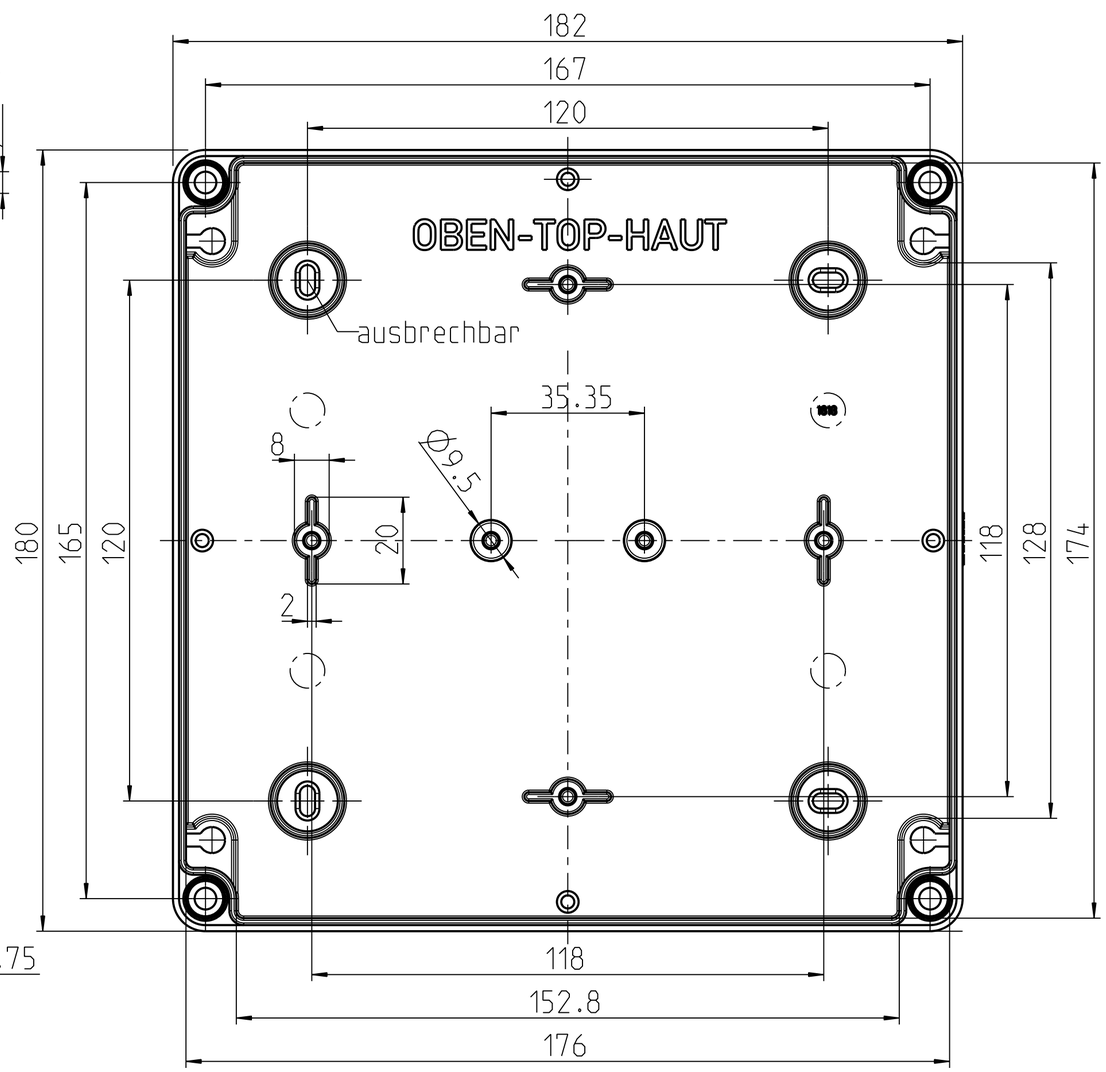

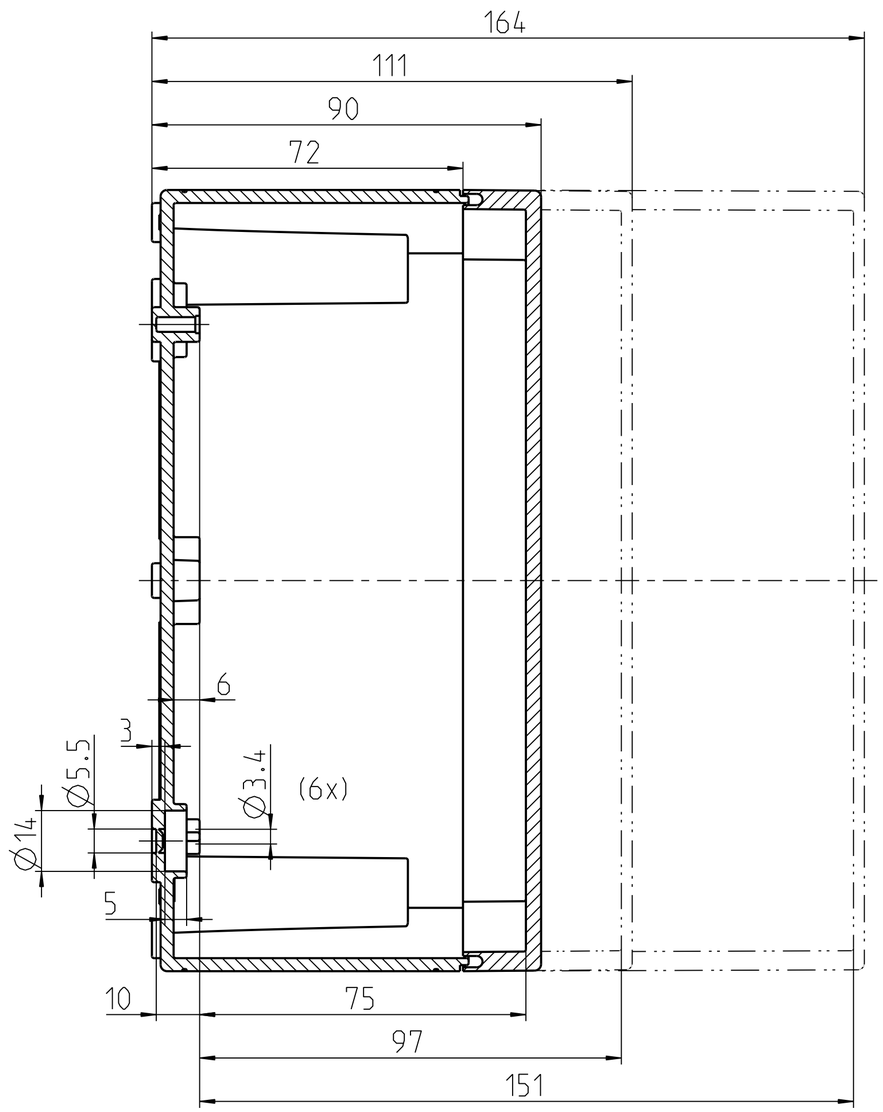

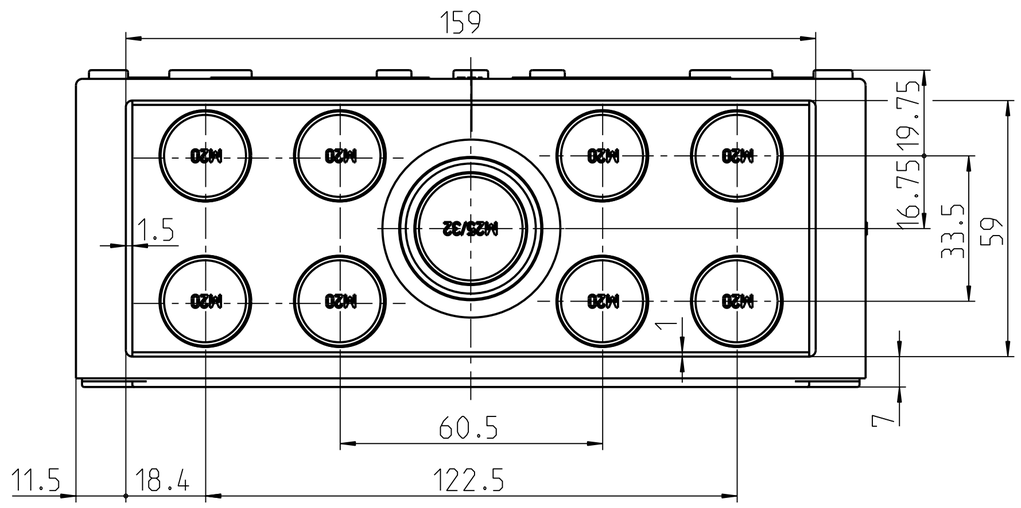

Katalogzeichnung: TK 1818

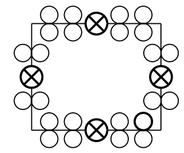

- ○ Pg Typen: Pg 16
- ○ Metrische Typen: M20
- ⊗ Pg Typen: Pg 29/21
- ⊗ Metrische Typen: M32/40

Weitergabe sowie Vervielfaeltigung dieser Unterlage, Verwertung und Mitteilung ihres Inhalts nicht gestattet, soweit nicht ausdruecklich zugestanden. Zuwiderhandlungen verpflichten zu Schadenersatz. Alle Rechte fuer den Fall der Patenterteilung oder Gebrauchsmuster-eintragung vorbehalten.

Schutzvermerk nach DIN 34 beachten!

(Verwendungsbereich)	(Zul.Abw.)	(Oberflaeche)	Maßstab 1:1 (Volumen in cm³) 251.550
			(Werkstoff,Halbzeug) siehe Tabelle
	Datum	Name	(Benennung)
	Bearb. 29.03.07	UWi	Kasten TK 1818
	Gepr. 24.03.09	MGu	metrisch
	Vers.		
	Status in Entwicklung		(Zeichnungsnummer) S_-161-20 Blatt 1
1 AM023/09 24.03.09 WSP	spelsberg		Bl.
Zust. Aenderung Datum Name	(Urspr.) .		(Ersatz fuer:) Zeichn.v.2.12.99 (ME10)

(Dateiname Modell:) KASTEN-TK-1818-METR-5572 (Dateiname Zeichnung:) M-TK-1818