Ausdruck ist nur zur Information und wird bei Änderung nicht berücksichtigt. *This printed copy is for information only and is subject to alteration.*

LED-Hindernisfeuer BM

LED Obstruction light BM

280 470 XX

(vorläufiges techn. Datenblatt)
(provisional technical data sheet)

WERMA Signaltechnik
GmbH + Co. KG
Dürbheimer Straße 15
78604 Rietheim-Weilheim
Phone +49(0)7424 9557-0
Fax +49(0)7424 9557-44
info@werma.com

Elektrische Daten:
electrical specification

Betriebsspannung: *operating voltage*	U_{nenn} = siehe Liste *U_{nenn} = see list*
Einschaltstrom: *starting current*	Ipeak=2A max.
Einschaltdauer: *duty cycle*	100 % ED *100 %*
Lebensdauer: *life duration*	Bis zu 50.000h *up to 50.000h*

Bestell-Nr.:
order no.:

280 470 55	*24 V*	*DC*	*24V*	*~ 400mA*
280 470 68	*230 V*	*AC*	*50Hz*	*~ 200mA*

(andere Spannungen auf Anfrage)
(other voltages available on request)

Mechanische Daten:
mechanical specification

Material Gehäuse: *housing material*	PC/ABS, schwarz *PC/ABS, black*
Material Kalotte: *dome material*	PC transparent *PC transparent*
LED Farbe: *LED colour*	rot *red*
Einbaulage: *installation position*	beliebig *as required*
Gewicht ca.: *weight approx.*	490 g
Temperatur: *temperature*	-30° ... +50 °C
Schutzart: *protection rating*	IP 65 in montiertem Zustand *IP65 when mounted*
Befestigung: *fixing*	Boden-, Winkel-, Rohrmontage *base-, bracket-, tube mounting*
Anschluss: *connection*	Schraubklemme mit Drahtschutz 0,5-2,5 mm² *screwable connection with wire protection 0,5-2,5mm²*
Vorschriften: *regulations*	Die zutreffenden EG-Richtlinien werden erfüllt *conforms to current EU regulations*

Hinweis: Alle Angaben beziehen sich auf U_{nenn} und Raumtemperatur!
Note: All electrical and life duration specifications refer to U_{nenn} and room temperature!

	Angelegt *created*	**Bearbeitet** *edited*	**Geprüft** *checked*	**Freigegeben** *approved*	**Datenblatt-Nr.** *data sheet no.*
Name *name*	JBE	TS	TS	HÖ	**312.280.008-01**
Datum *date*	21.10.13	05.11.13	19.11.13	19.11.13	**Seite 1 - 2** *page 1 - 2*

Ausdruck ist nur zur Information und wird bei Änderung nicht berücksichtigt. ***This printed copy is for information only and is subject to alternation.***

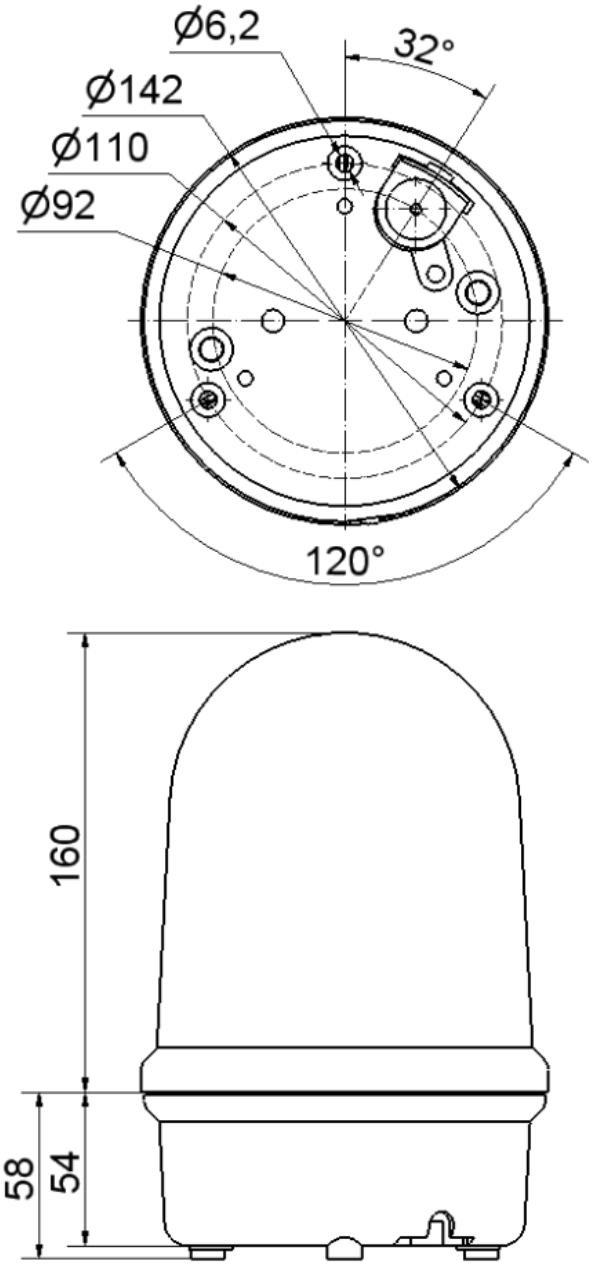

Hinweis: Alle Angaben beziehen sich auf U_{nenn} und Raumtemperatur!
Note: All electrical and life duration specifications refer to U_{nenn} and room temperature!