Betriebsanleitung
LED/Summer Kombination 420, 422
Blitz/Summer Kombination 421, 423

Instructions for use
LED/Buzzer Combination 420, 422
Flash/Buzzer Combination 421, 423

Mode d'emploi
Combiné Feu à leds/Buzzer 420, 422
Combiné Feu flash/Buzzer 421, 423

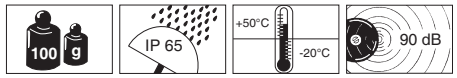

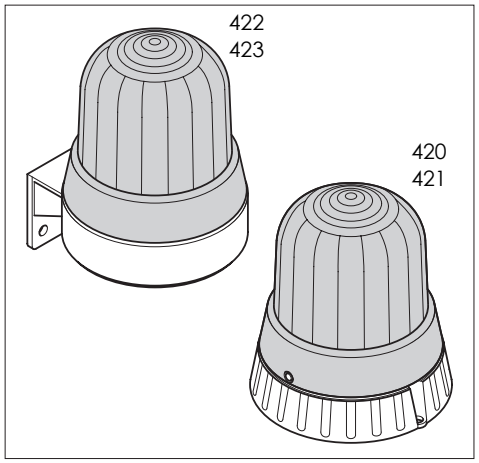

WERMA
SIGNALTECHNIK

WERMA Signaltechnik GmbH + Co. KG
D-78604 Rietheim-Weilheim
Telefon +49 (0)7424 / 9557-0
Telefax +49 (0)7424 / 9557-44
info@werma.de
www.werma.de

Funktion / Function / Fonctionnement

Das Gerät erzeugt aus elektrischen Signalen sichtbare bzw. hörbare (Summer) Signale. Es ist gemäß EN 60598 / VDE 0711 T1 und IEC 62080 hergestellt.

The appliance produces visible light or audible signals (buzzer) via electrical signals. The appliance is produced according to EN 60598 / VDE 0711 T1 and IEC 62080.

L'appareil produit des signaux visuels ou des signaux audibles (vibreur sonore) via des signaux électriques. L'appareil est fabriqué et contrôlé selon EN 60598 / VDE 0711 T1 et IEC 62080.

WARNUNG / CAUTION / ATTENTION — Sicherheitshinweise / Safety instructions / Consignes de sécurité

- Anschluß nur durch eine Elektrofachkraft.
- Wiring must be carried out by a qualified electrician.
- Connexion à effectuer par un électrotechnicien confirmé.

OFF

- Vor Anschluß und bei Beschädigung des Geräts Netzspannung abschalten.
- Turn off the power supply before connecting the appliance.
- Couper la tension d'alimentation pendant le câblage de l'appareil.

- LED-Ausführungen benutzten lichtemittierende Diode Klasse 1.
- LED versions use light emitting diodes class 1.
- Les modèles LEDs emploient des diodes électroluminescente de classe 1.

- Gerät nur in komplett montiertem Zustand betreiben.
- Only operate the appliance when completely assembled.
- N'employer l'appareil qu'en état complètement monté.

- Gerät nur mit Schallaustritt nach unten oder waagerecht montieren.
- Always install the appliance horizontally or with the sound exit facing downwards.
- Seulement monter l'appareil horizontal où avec la sortie sonore vers le bas.

NENNSPANNUNG / NOMINAL VOLTAGE / TENSION NOMINALE

- Auf korrekte Nennspannung achten.
- Observe the correct nominal voltage.
- Respecter la tension nominale indiquée.

- Wenn durch einen Ausfall des Signalgeräts eine Gefährdung von Menschen oder Beschädigung von Betriebseinrichtungen möglich ist, muß dies durch zusätzliche Sicherheitsmaßnahmen verhindert werden.
- In the event of failure, additional precautions must be taken to ensure the safety of personnel and production equipment.
- En cas de panne ou défaut sur l'appareil prendre les mesures nécessaires afin d'assurer la sécurité des opérateur et des équipements de travail.

Technische Daten / Technical specifications / Données techniques

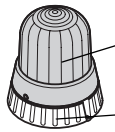

420/421
PC, farbig, coloured, en couleur
PC, schwarz, black, noir

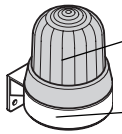

422/423
PC, farbig, coloured, en couleur
PC, schwarz, black, noir

90 dB,
Dauerton/Pulston umschaltbar,
Continuous/Pulse tone adjustable,
Son continu et son intermittent réglable

	LED-Dauerlichtelement/Summer, LED-permanent light/Buzzer, LED-Feu permanent/Buzzer I_0 < 500mA/24V
420 □10 75	24V≂, <60mA
420 □10 67	115V~, <40mA
420 □10 68	230V~, <40mA
422 □10 75	24V≂, <60mA
422 □10 67	115V~, <40mA
422 □10 68	230V~, <40mA
	Blitzlichtelement/Summer, Flashing light/Buzzer, Feu flash/Buzzer, 1Ws, 1Hz
421 □10 75	24V=, 150mA, ca. 1 Hz
421 □10 67	115V~, <40mA, ca. 1 Hz
421 □10 68	230V~, <60mA, ca. 1 Hz
423 □10 75	24V=, 150mA, ca. 1 Hz
423 □10 67	115V~, <40mA, ca. 1 Hz
423 □10 68	230V~, <60mA, ca. 1 Hz

Reinigung / Cleaning / Nettoyage

Reinigung mit milden, nicht scheuernden und nicht kratzenden Mitteln möglich. Niemals aggressive Reinigungsmittel wie z.B. Lösungsmittel verwenden.

Clean the appliance from outside with a light, non-scouring cleaning agent. Do not use aggressive cleaning agents, like e.g. solvents.

Nettoyer l'extérieur de l'appareil avec un produit doux, non abrasif. Ne jamais utiliser des produits de nettoyage agressifs comme p.ex. des détergents.

Wartung / Maintenance / Entretien

Das Gerät ist wartungsfrei.

The appliance is maintenance-free.

L'appareil ne nécessite aucun service d'entretien.

Montage
Mounting
Montage

1a)

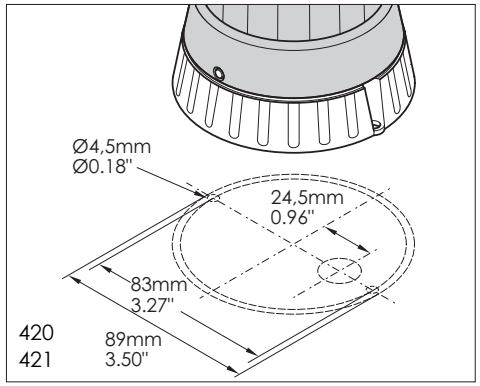

1b)

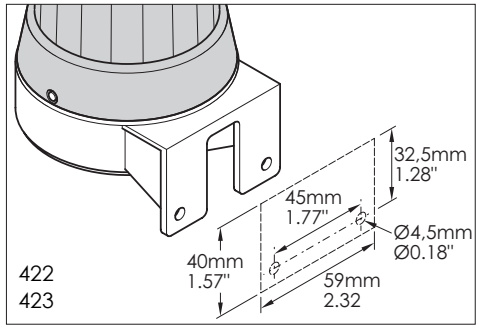

2)

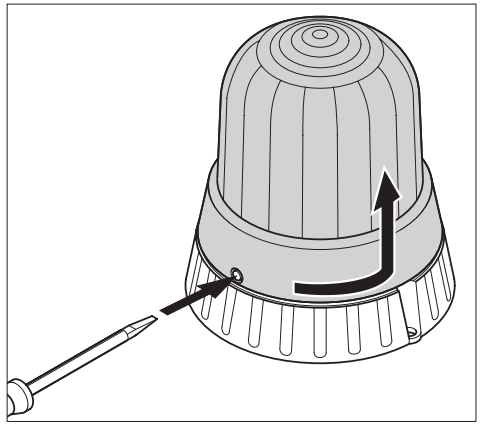

3a)

Bei Bedarf Steg zur seitlichen Kabeldurchführung herausbrechen.
Piece of rim can be broken out to allow for cable exit from side.
En cas de besoin retirer un morceau d'arête pour la sortie du fil.

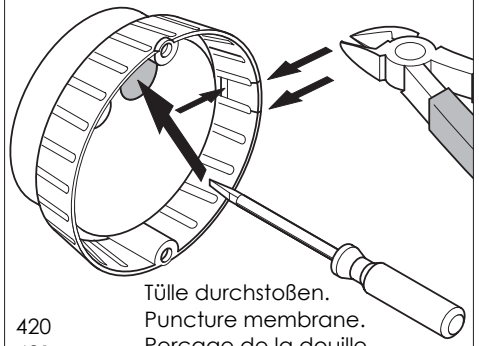

3b)

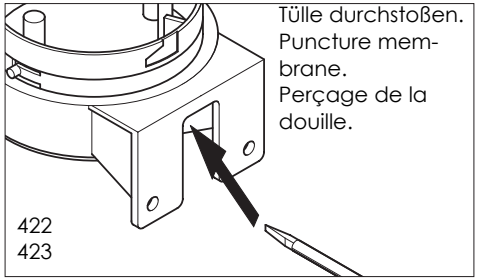

4)

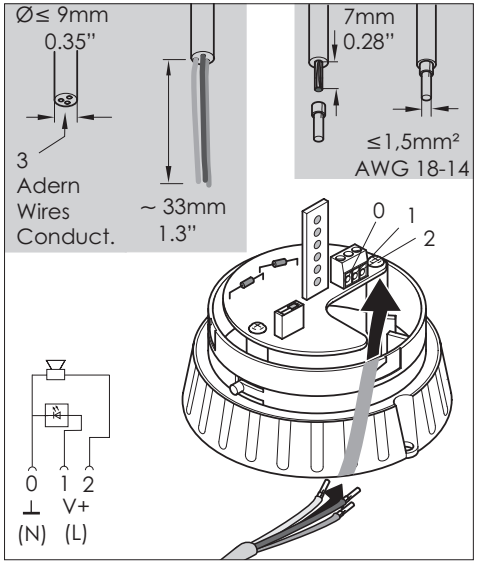

5)

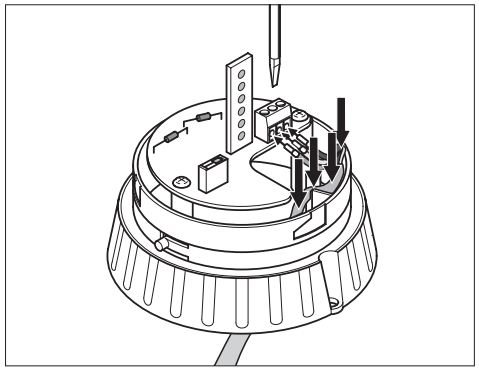

6a)

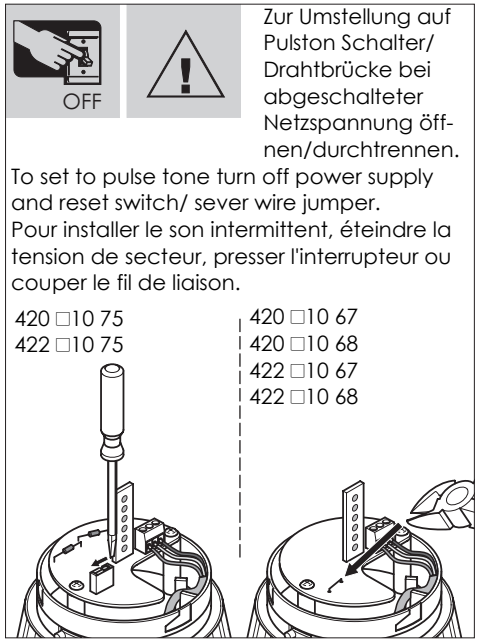

6b)

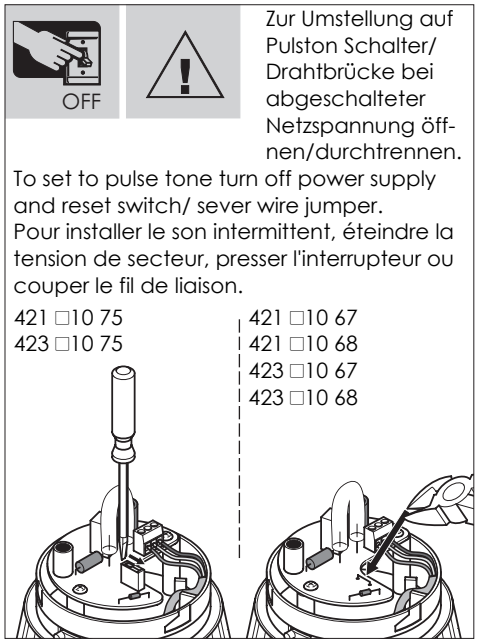

7)

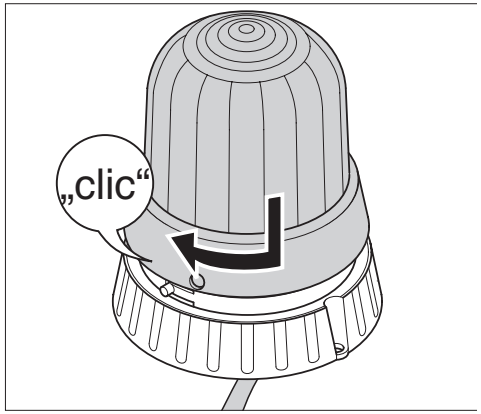

Technische Änderungen vorbehalten
Subject to technical modifications
Sous réserve de modifications techniques

310.420.001.0305

© Ⓓ

WERMA SIGNALTECHNIK