310.829.001
931082900101_AD

WERMA **829**

EN 60598

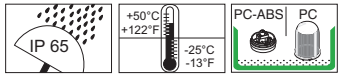

829 xx0 xx 829 xx7 xx 829 x00 xx 829 x30 xx



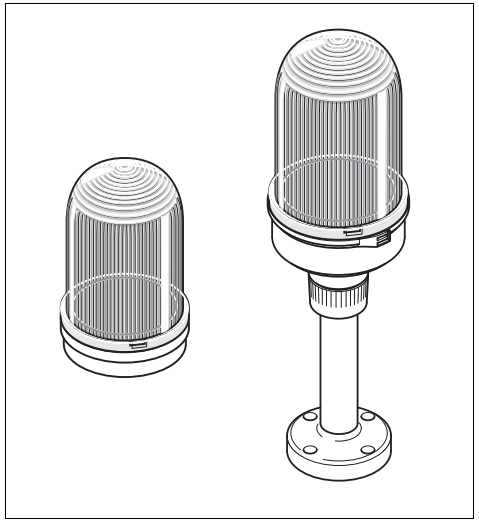

© Ⓓ

WERMA

WERMA Signaltechnik GmbH + Co. KG
D-78604 Rietheim-Weilheim
Telefon +49 (0)7424 / 9557-0
Telefax +49 (0)7424 / 9557-44
info@werma.com
www.werma.com

DANGER

Ⓓ Anschluss **ausschließlich** durch ausgebildete Elektro-Fachkräfte.
ⒼⒷ Electrical connection is to be made by trained electrical specialists **only**.
Ⓕ Le branchement doit **uniquement** être effectué par des professionnels.
Ⓘ Il collegamento deve essere eseguito **solo** da elettricisti specializzati.
Ⓔ La conexión **sólo** debe ser realizada por electricistas debidamente formados.
ⓅⓉ A ligação deve ser feita **exclusivamente** por profissional elétrico especializado.
ⓃⓁ De aansluiting mag **enkel** gebeuren door erkende vakmensen.
ⓒⓩ Pøipojení smí **provádìt** pouze kvalifikovaný personál.
ⓅⓁ Podłączenie **wyłącznie** przez specjalistów-elektryków.
ⒻⒾ Liittäminen kuuluu **ainoastaan** koulutettujen sähköalan ammattilaisten tehtäviin.
ⓇⓊⓈ Подключение проводится только специалистом-электриком.
ⓉⓇ Bağlantı **sadece** eğitimli elektrik teknisyenleri tarafından yapılmalıdır.
ⒸⓃ 布线需由专业电工执行

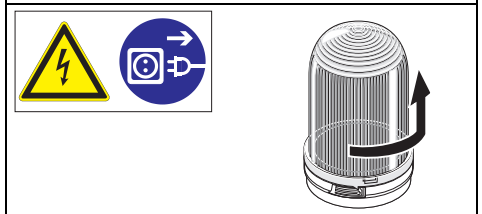

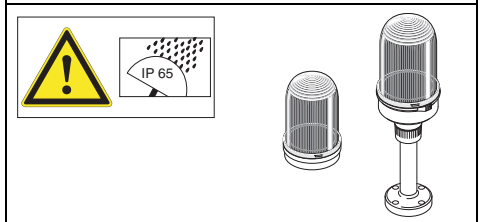

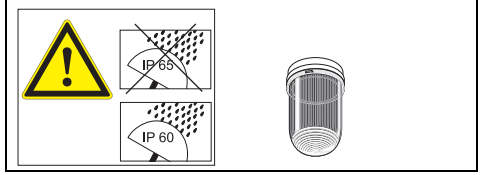

829 x0x 55	24 V=, ≤ 150 mA
829 x1x 55	24 V=, < 170 mA
829 x1x 68	115-230 V~, < 200 mA
829 x2x 55	24 V=, < 100 mA
829 x2x 68	115-230 V~, < 100 mA
829 x3x 67	115 V~, ≤ 30 mA
829 x3x 68	230 V~, ≤ 30 mA
829 x9x 55	24 V=, < 300 mA
829 x9x 68	115-230 V~, < 150 mA

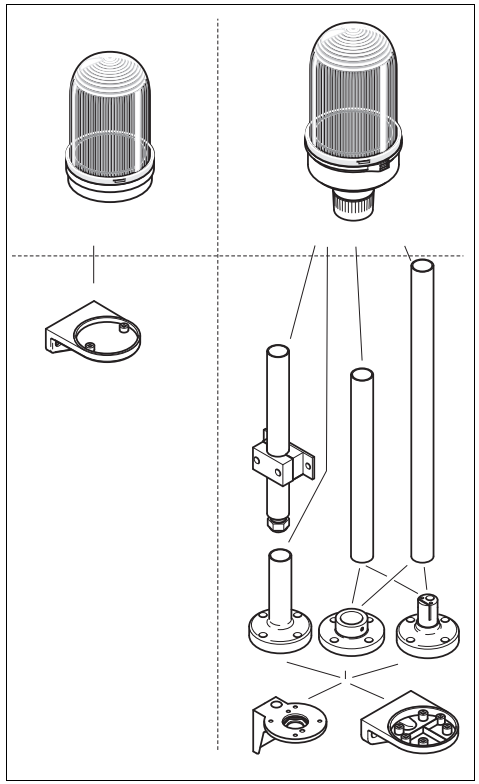

DANGER EVS 829 x9x xx

Ⓓ Bei Epilepsie ungeeignet!
ⒼⒷ Unsuitable for epilepsy sufferers.
Ⓕ Ne convient pas aux personnes souffrant d'épilepsie.
Ⓘ Inadatto per epilettici.
Ⓔ Inadecuado para epilépticos.
ⓅⓉ Não aconselhavel a pessoas que sofram de Epilepsia.
ⓃⓁ Niet geschikt voor epileptici.
Ⓒⓩ Nevhodné pro epileptiky.
ⓅⓁ Nie stosować przy zchorzeniu padaczki.
ⒻⒾ Ei sovellu epileptikoille.
ⓇⓊⓈ Не подходит для страдающих эпилепсией.
ⓉⓇ Epilepsi hastaliği olanlarin kullanmamasi önerilir.
ⒸⓃ 不适用于癫痫病患者

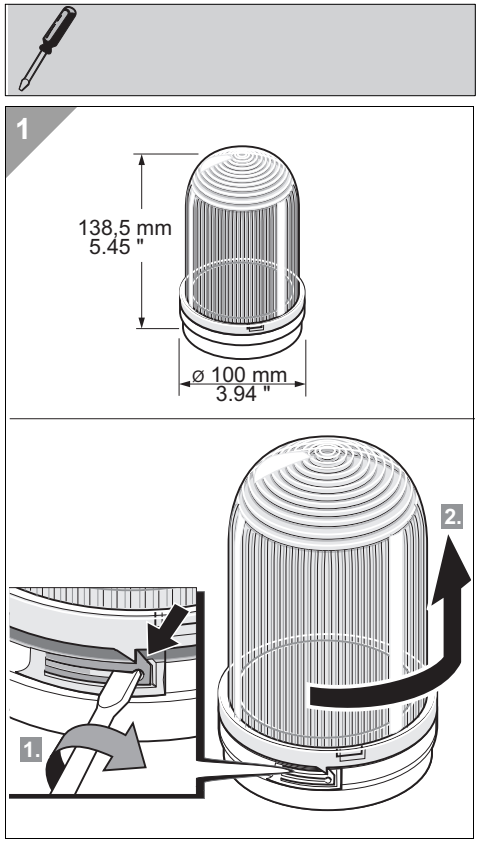

2

2a - 829 xx0 xx
2b - 829 xx0 + 975 826 05
2c - 829 xx7 + 975 845 10, 975 840 90

2a

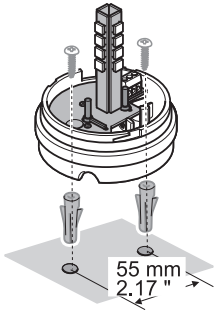

2b

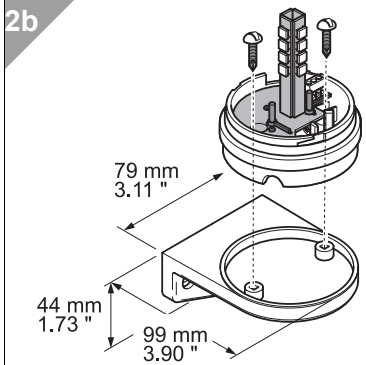

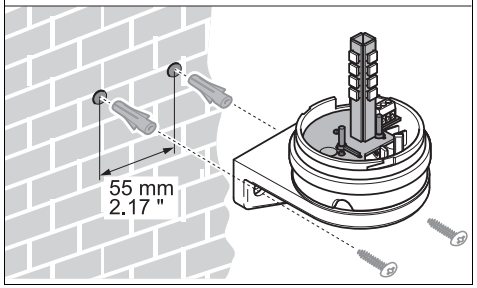

2c

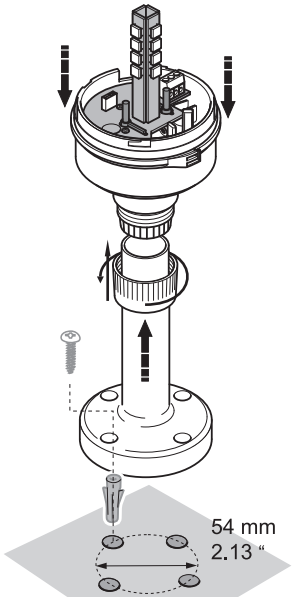

3

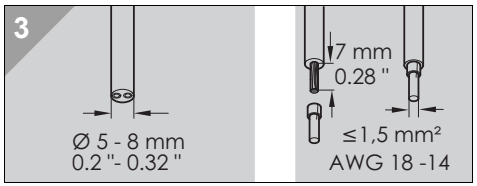

4

4a - 829 x0x 55
4b - 829 xx7 + 975 845 10, 975 840 90
4c - 829 xx0

4a

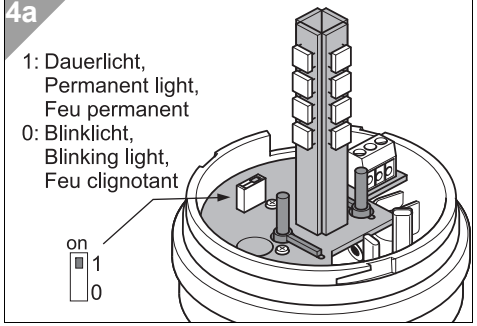

4b

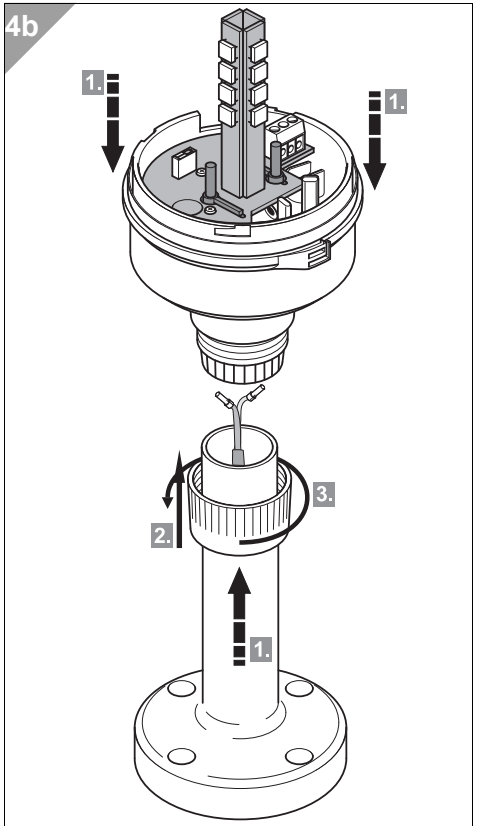

4c

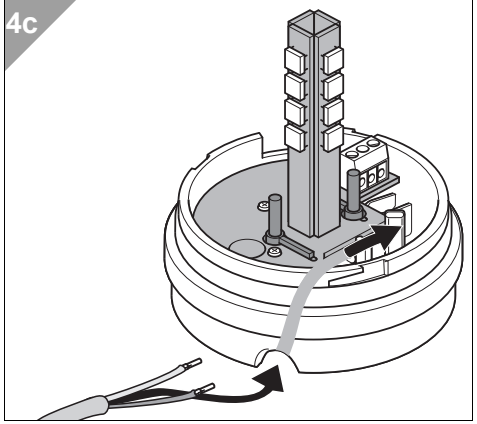

5

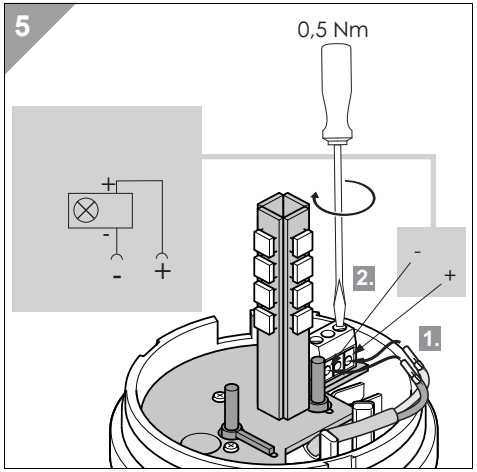

6

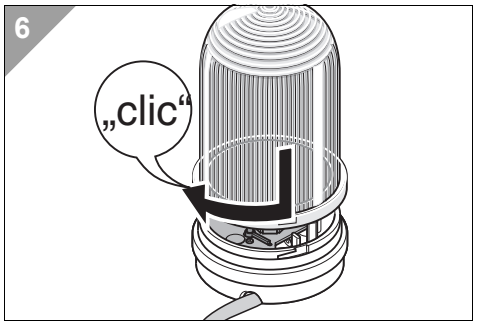

7

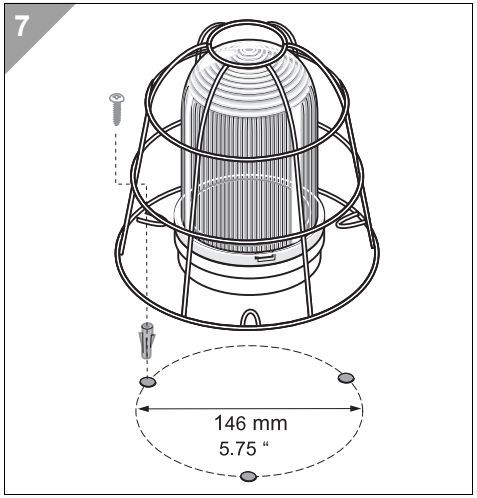

931082900101_AD
310.829.001

© Ⓓ

WERMA®