1	2	3	4
Empfohlener Ausschnitt für Rastbefestigung (Grat gegenüber Bestückungsseite) recommended cut-out for snap-in fixing (edge opposite to snap-in direction)		Wanddicke wall thickness	Ausschnittlänge length of cut-out	Ausschnittbreite width of cut-out
		0.75 bis / to 1.25	19.2 $_{-0.1}$	21.9 $^{+0.1}$
		1.25 bis / to 2	19.4 $_{-0.1}$	21.9 $^{+0.1}$
		2 bis / to 3	19.8 $_{-0.1}$	21.9 $^{+0.1}$

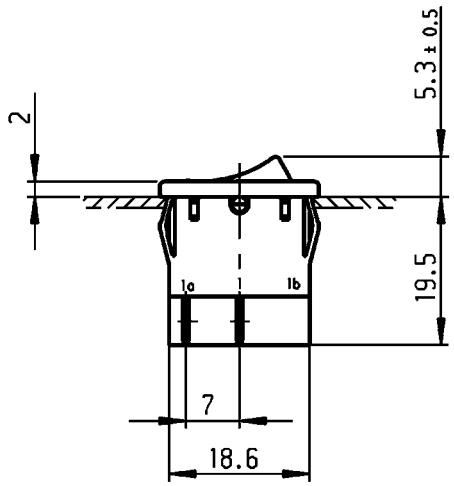

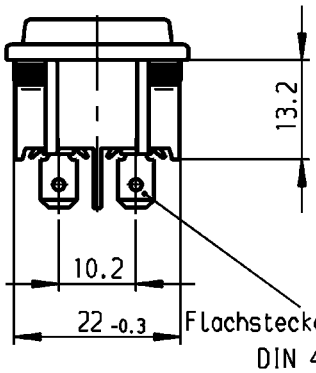

Flachstecker ähnl./plug-in sim.
DIN 46 244-A4.8-0.8

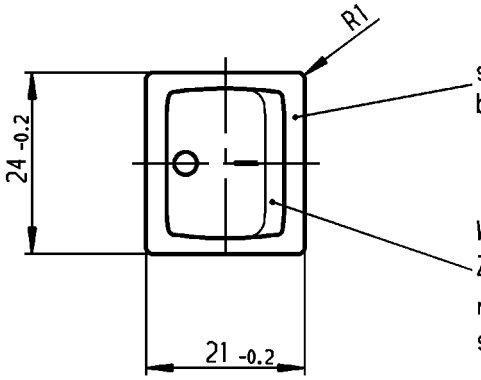

schwarz
black

Wippe grün transp.
Zeichen weiß
rocker green transp.
symbol white

VERTRAULICH-CONFIDENTIAL

© Alle Rechte bei Marquardt, auch fuer den Fall von Schutzrechtsanmeldungen. Jede Verfuegungsbefugnis, wie Kopier- und Weitergaberecht, bei uns.

© This document is the exclusive property of Marquardt. Without our consent, it may not be reproduced or given to third parties.

Aufschrift
Marking

1805.
6(4)/250~ 5E4
10(4)/250~ T100/55
5/50A 250V~
05

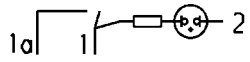

6A 250V AC
1/2 HP
R 87

Herstelljahr/-woche nach DIN EN 60062
date code of manufacture: year/week acc. to DIN EN 60062

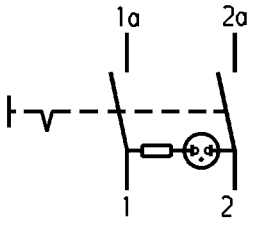

Ausschalter 2-polig

Glimmlampe mit R_V für 230V~
Für Geräte der Klasse II geeignet

DPST

neon lamp with R_V for 230V AC
suitable for appliances of class II

Allgemeintoleranzen/UNTOLERANCED DIMENSIONS			PROJECTION
Für Längen und Radien FOR LENGTHS AND RADII. ±	Abmaße in mm für Nennmaßbereich in mm ALL DIMENSIONS ARE IN MILLIMETRES		
	bis/UP TO 6	über/OVER 6 bis/UP TO 30	über/OVER 30	Für Winkel FOR ANGLE
	0.2	0.4		± 2°

						Ausg. ISSUE	Änderung REVISION	gez. DRAWN BY
d			i					
c	62436	02.03.09 vor	h					
b	46930	24.04.06 vor	g					
a	24902	10.04.97 Grh	f					
			e					

Pause COPY | Blatt SHEET | Original DIN A4 | Maßstab SCALE 1:1

0 10 20 30 mm

gez./DRAWN BY 02.10.96 Hs
gepr./CHECKED BY Kiz

Ersatz für/REPLACEMENT OF

K | Zeichn./DRAWING NO. 1805.7109

Geräteschalter
appliance switch

MARQUARDT
Marquardt, D-78604 Rietheim-Weilheim

Diese Unterlage ist geistiges Eigentum der Marquardt. Schutzvermerk nach DIN 34 beachten. Copyright reserved.