Sicherheits-Prüfspitze
- mit axialer Sicherheitsbuchse
- Steckanschluss Ø 4 mm

Best.-Nr. SPS 7310 Ni / ..(Farbe)
- Kontaktteile **vernickelt**
- Kontaktspitze Stahl
- Isolierteile PA 6.6 (Polyamid)
- **Farben** siehe Tabelle

CE

Safety test probe
- *with inline safety socket*
- *socket Ø 4 mm*

Order No. Order No. SPS 7310 Ni / *..(colour)*
- *contact parts* ***nickel-plated***
- *contact tip steel*
- *insulation PA 6.6 (Polyamid)*
- ***colours*** *see table*

CE

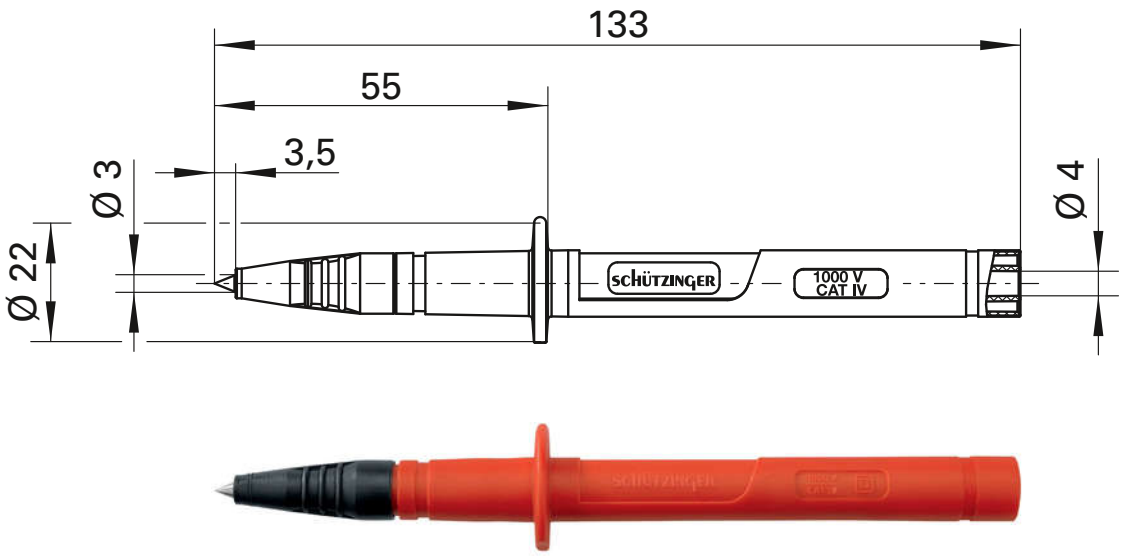

Allgemeine Angaben	
Best.-Nr. [1]	**SPS 7310 Ni /** ..(Farbe) Kontaktteile vernickelt
Farben	schwarz, rot
Technische Daten	
Anschluss	Sicherheitsbuchse
Durchgangswiderstand	20 mΩ
Bemessungsspannung [2]	1000 V CAT IV
Bemessungsstrom [2]	32 A
Betriebstemperatur	von -25 °C bis +80 °C

[1] andere Kontaktoberflächen und Farben auf Anfrage
[2] bei normalen Umgebungstemperaturen

General information	
Order No. [1]	***Order No. SPS 7310 Ni /*** *..(colour)* *contact parts nickel-plated*
colours	*black, red*
Technical data	
terminal	*Safety socket*
transition resistance	*20 mΩ*
rated voltage [2]	*1000 V CAT IV*
operating temperature	*from -25 °C to +80 °C*

[1] *other contact platings and colours on request*
[2] *at normal ambient temperatures*