macromedia FLASHPAPER 122%

Catalogs
Search
Contact
About

25 26 27 28 29

L205-K



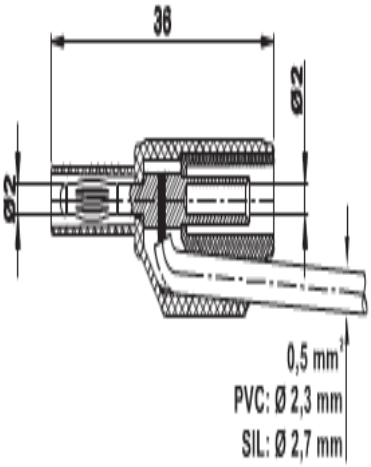

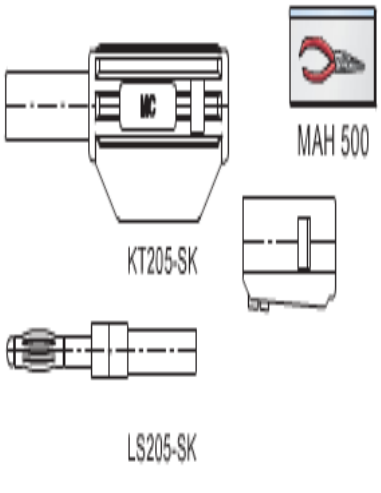

apelbarer Ø 2 mm-Stecker mit federnder ntaktlamelle für die Selbstmontage von messleitungen. Mit starrer Isolierhülse.
Lötanschluss.

Stackable Ø 2 mm plug with spring-loaded Multilam™ for self-assembly of test leads. With rigid insulating sleeve.
Solder connection.

Fiche à lamelles Ø 2 mm à reprise arrière, destinée à la confection de cordons de mesure. Protégée par un fourreau isolant rigide.
Raccord à souder.

Typ Type Type	Best.-Nr. Order No. N° de Cde	Bemessungsspannung / -strom Rated voltage / current Tension / intensité assignée	Einzelteile: Knüpftülle / Stecker Component parts: Insulator / Plug Pièces détachées : Capuchon isolant / Fiche		*Farben *Colours *Couleurs
SL205-K	**65.9182-***	600 V, CAT II / max. 10 A	KT205-SK, 65.9183-* / LS205-SK, 65.9184	Au	21 22 23 24 25 29