Benutzeranleitung
Frontgriff

User Manual
Front handle

Instruction utilisateur
Poignée

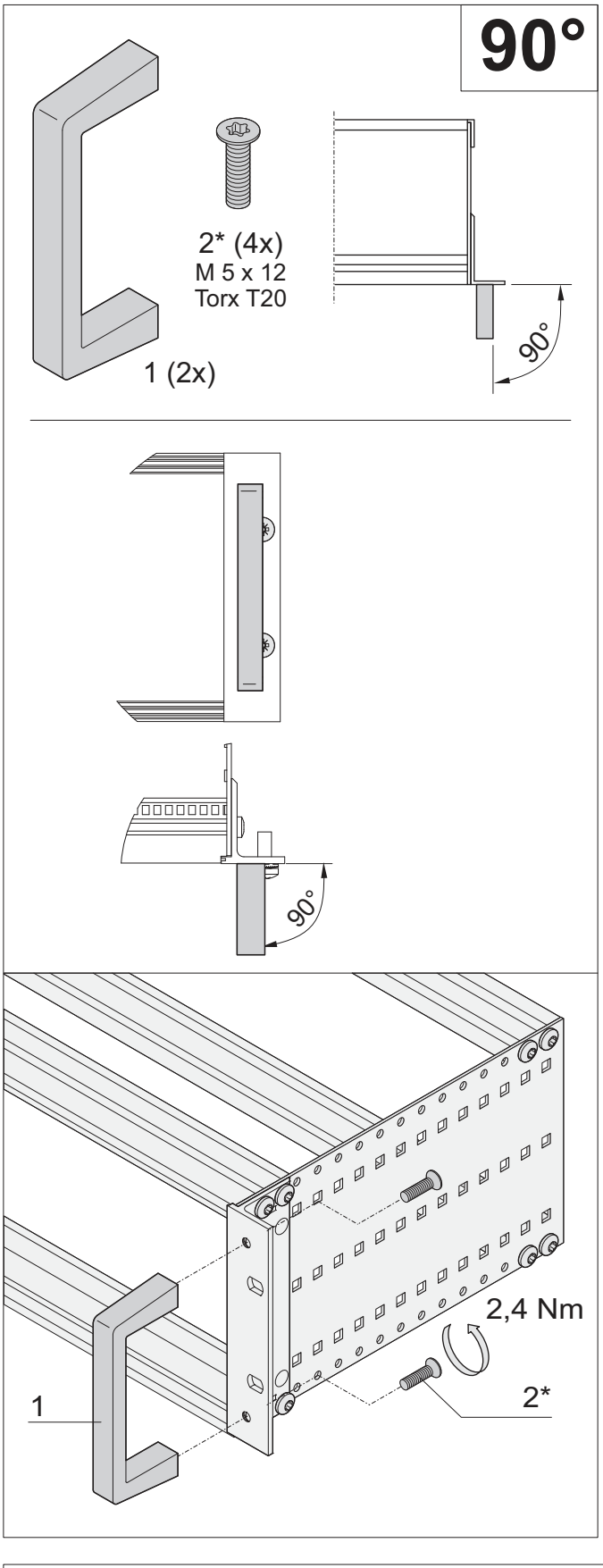

* Im Lieferumfang nicht enthalten | * Is not supplied | * Non compris dans la livraison

Schroff GmbH www.nvent/schroff.com
Langenalber Straße 96 - 100 • D-75334 Straubenhardt • Telefon: +49(0)70 82 7 94-0 • Telefax: +49(0)70 82 7 94 200

05/18
64560 - 239 Rev.001