PRKWT/LED

Aktor-/Sensor-Anschlussleitung, M12-Winkelkupplung mit LED-Betriebs- und Funktionsanzeige, selbstsicherndem Schraubverschluss und angespritztem Kabel, Sechskantmutter aus Edelstahl – besonders für den Einsatz in Nahrungsmittelmaschinen geeignet –

Actuator/sensor cordset, single-ended, M12 female right angle connector, with LED operation and function indicator, self-locking threaded joint and molded cable, hexagon screw in stainless steel – especially designed for use in food processing equipment –



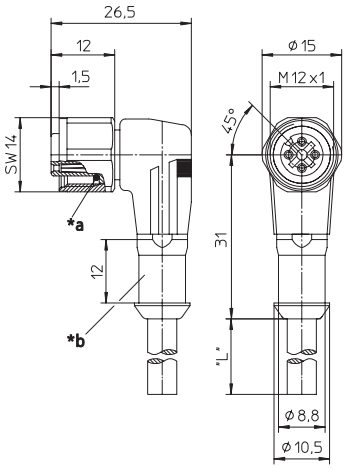

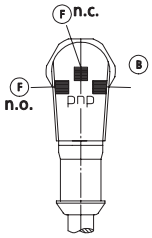

*a O-Ring
O-ring

*b Schutzschlauchmontage
hose mounting

B Betriebsanzeige grün
operation indicator green

F Funktionsanzeige gelb
function indicator yellow

Pinbelegung
Pin assignment

4-polig
4 poles



1 = braun / brown
2 = weiß / white
3 = blau / blue
4 = schwarz / black

Schaltbild
Wiring diagram

P pnp-Öffner/-Schließer /
pnp-Normally closed/open =
gelb-gelb-grün (Antivalent) /
yellow-yellow-green

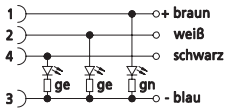

Sonderbeschaltungen auf Anfrage / Special circuits on request

Technische Daten	
Umgebungstemperatur	-25°C / +70°C
Werkstoffe	
Gehäuse / Griffkörper	PVC
Kontaktträger	PVC
Kontakt	CuSn, unternickelt und 0,3 µm vergoldet
Gewindebuchse / Rändelschraube/-mutter / Sechskantschraube/-mutter / Hülse	Edelstahl
O-Ring	EPDM
Mechanische Daten	
Schutzart	IP 67 / IP 69K Nur im verschraubten Zustand mit den dazugehörigen Gegenstücken.
Elektrische Daten	
Durchgangswiderstand	≤ 5 mΩ
Nennstrom bei 40°C	4 A
Nennspannung	10–30 V DC
Bemessungsspannung	32 V
Isolationswiderstand	> 10^9 Ω
Verschmutzungsgrad	3

Technical data	
Operating temperature range	-25°C / +70°C
Materials	
Housing / Molded body	PVC
Insert	PVC
Contact	CuSn, pre-nickeled and 0.3 microns gold-plated
Receptacle shell / knurled screw/nut / hexagon screw/nut / sleeve	stainless steel
O-ring	EPDM
Mechanical data	
Degree of protection	IP 67 / IP 69K Only in locked position with its proper counterparts.
Electrical data	
Contact resistance	≤ 5 mΩ
Nominal current at 40°C	4 A
Nominal voltage	10–30 V DC
Rated voltage	32 V
Insulation resistance	> 10^9 Ω
Pollution degree	3

Bestellbezeichnung Designation	Polzahl Poles	Mantel Outer jacket
PRKWT/LED P 4-07/... M	4	PVC

Standardlängen: 5 M / 10 M / 25 M
Andere Kabellängen oder Leitungsaufbauten auf Anfrage.

Standard lengths: 5 M / 10 M / 25 M
Other cable lengths or cable specifications on request.

Ein Einsatz der Produkte in aggressiven Medien ist im Einzelfall zu überprüfen.

The application of these products in harsh environments should always be checked before use