SAUTER

0510390020

AVM322...R

de Bride für Ventilhals VQD, VQE, VUG, VUP, VUS, BQD, BQE, BUG, BUS
fr Brides pour le col de vanne VQD, VQE, VUG, VUP, VUS, BQD, BQE, BUG, BUS
en Clamp for the valve throat VQD, VQE, VUG, VUP, VUS, BQD, BQE, BUG, BUS
it Staffa per il collo della valvola VQD, VQE, VUG, VUP, VUS, BQD, BQE, BUG, BUS
es Abrazadera para cuello de válvula VQD, VQE, VUG, VUP, VUS, BQD, BQE, BUG, BUS
sv Montagesats för ventilhals VQD, VQE, VUG, VUP, VUS, BQD, BQE, BUG, BUS
nl Aansluiting voor regelklephals VQD, VQE, VUG, VUP, VUS, BQD, BQE, BUG, BUS

de Montagevorschrift
fr Instruction de montage
en Fitting instructions
it Intruzioni di montaggio
es Instrucciones de montaje
sv Monteringanvisning
nl Montagevoorschrift

de Installationsanweisung für die Fachkraft / Monteur
fr Notice d'installation pour le spécialiste / monteur
en Guidelines for the technician / fitter
it Informazioni per il personale specializzato di montaggio
es Instrucciones para el especialista del ramo / montador
sv Installatietip voor de vakman / monteur
nl Installationsinstruktion för installatör / montör

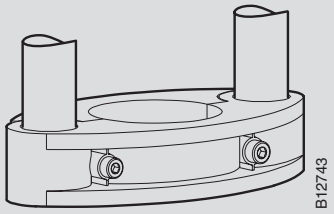

1

[mm]

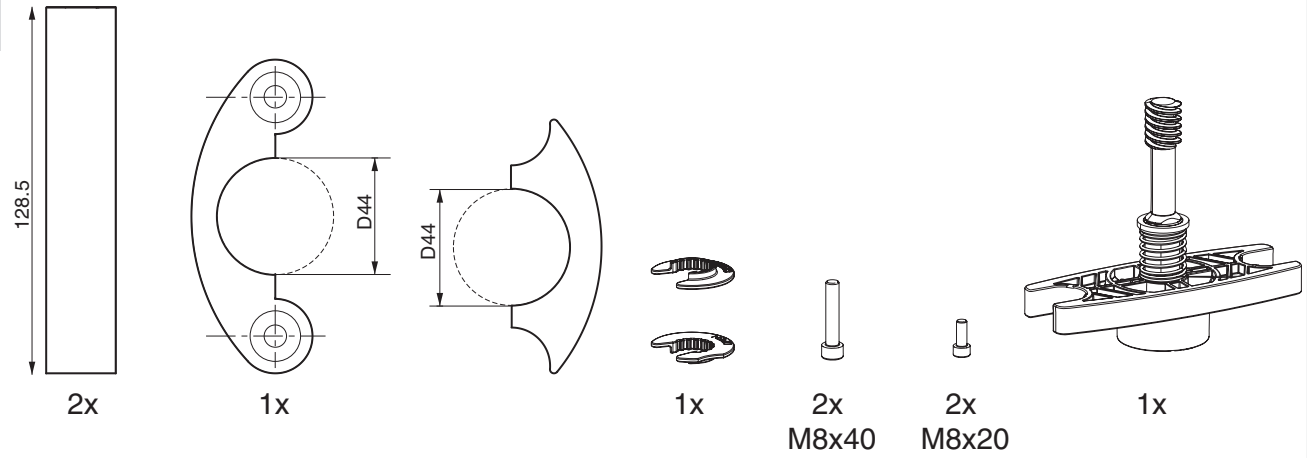

2x | 1x | 1x | 2x M8x40 | 2x M8x20 | 1x

2

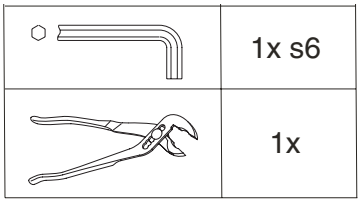

3

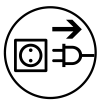

5

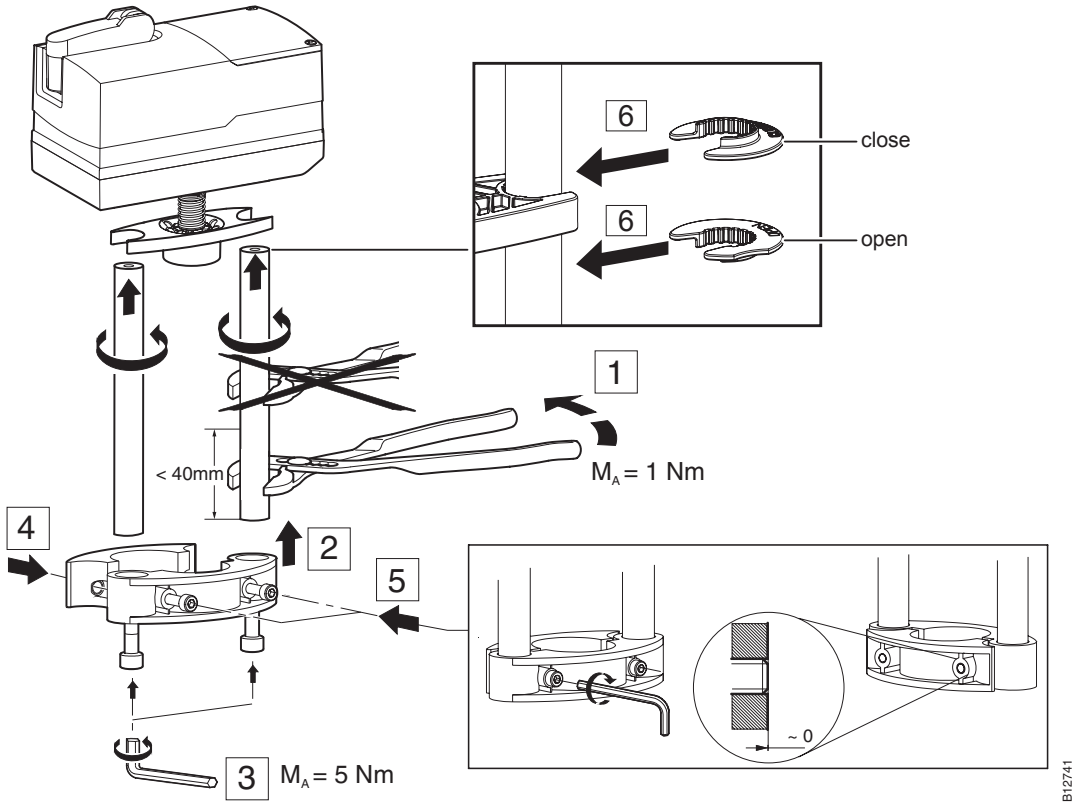

7

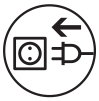

de	www.sauter-controls.com	➲ Produkte	➲ MD Datenblatt
fr	www.sauter-controls.com	➲ Produits	➲ Fiche MD
en	www.sauter-controls.com	➲ Products	➲ MD Datasheet
it	www.sauter-controls.com	➲ Products	➲ MD Datasheet
es	www.sauter-controls.com	➲ Products	➲ MD Datasheet
sv	www.sauter-controls.com	➲ Products	➲ MD Datasheet
nl	www.sauter-controls.com	➲ Products	➲ MD Datasheet
rus	www.sauter-controls.com	➲ Каталог	➲ MD описания изделия

de Dokument aufbewahren
fr Ce document est à conserver
en Retain this document
it Conservare il documento
es Guardar el documento
sv Spara dokumenationen
nl Document bewaren

© SAUTER Head Office
Fr. Sauter AG
Im Surinam 55
CH-4016 Basel
Tel. +41 61 - 695 55 55
Fax +41 61 - 695 55 10
www.sauter-controls.com
info@sauter-controls.com

Printed in Switzerland