Powering Business Worldwide

11/21 IL03407006Z

Instruction Leaflet
Montageanweisung
Notice d'installation
Instrucciones de montaje
Istruzioni per il montaggio
安装说明
Инструкция по монтажу
Montagehandleiding
Montagevejledning
Οδηγίες εγκατάστασης
Instruções de montagem
Monteringsanvisning
Asennusohje
Návod k montáži
Paigaldusjuhend
Szerelési utasítás
Montāžas instrukcija
Montavimo instrukcija
Instrukcja montażu
Navodila za montažo
Návod na montáž
Монтажни инструкции
Instrucțiuni de montaj
Upute za montažu
Montaj talimatı
Інструкція з монтажу
منشـــور التعليمـــات



(en) **Electric current! Danger to life!**
Only skilled or instructed persons may carry out the following operations.

(de) **Lebensgefahr durch elektrischen Strom!**
Nur Elektrofachkräfte und elektrotechnisch unterwiesene Personen dürfen die im Folgenden beschriebenen Arbeiten ausführen.

(fr) **Tension électrique dangereuse !**
Seules les personnes qualifiées et averties doivent exécuter les travaux ci-après.

(es) **¡Corriente eléctrica! ¡Peligro de muerte!**
El trabajo a continuación descrito debe ser realizado por personas cualificadas y advertidas.

(it) **Tensione elettrica: Pericolo di morte!**
Solo persone abilitate e qualificate possono eseguire le operazioni di seguito riportate.

(zh) **触电危险！**
只允许专业人员和受过专业训练的人员进行下列工作。

(ru) **Электрический ток! Опасно для жизни!**
Только специалисты или проинструктированные лица могут выполнять следующие операции.

(nl) **Levensgevaar door elektrische stroom!**
Uitsluitend deskundigen in elektriciteit en elektrotechnisch geïnstrueerde personen is het toegestaan, de navolgend beschreven werkzaamheden uit te voeren.

(da) **Livsfare på grund af elektrisk strøm!**
Kun uddannede el-installatører og personer der e instruerede i elektrotekniske arbejdsopgaver, må udføre de nedenfor anførte arbejder.

(el) **Προσοχή, κίνδυνος ηλεκτροπληξίας!**
Οι εργασίες που αναφέρονται στη συνέχεια θα πρέπει να εκτελούνται μόνο από ηλεκτρολόγους και ηλεκτροτεχνίτες.

(pt) **Perigo de vida devido a corrente eléctrica!**
Apenas electricistas e pessoas com formação electrotécnica podem executar os trabalhos que a seguir se descrevem.

(sv) **Livsfara genom elektrisk ström!**
Endast utbildade elektriker och personer som undervisats i elektroteknik får utföra de arbeten som beskrivs nedan.

(fi) **Hengenvaarallinen jännite!**
Vain pätevät sähköasentajat ja opastusta saaneet henkilöt saavat suorittaa seuraavat työt.

(cs) **Nebezpečí úrazu elektrickým proudem!**
Níže uvedené práce smějí provádět pouze osoby s elektrotechnickým vzděláním.

(et) **Eluohtlik! Elektrilöögioht!**
Järgnevalt kirjeldatud töid tohib teostada ainult elektriala spetsialist või elektrotehnilise instrueerimise läbinud personal.

(hu) **Életveszély az elektromos áram révén!**
Csak elektromos szakemberek és elektrotechnikában képzett személyek végezhetik el a következőkben leírt munkákat.

(lv) **Elektriskā strāva apdraud dzīvību!**
Tālāk aprakstītos darbus drīkst veikt tikai elektrospeciālisti un darbam ar elektrotehniskām iekārtām instruētās personas!

(lt) **Pavojus gyvybei dėl elektros srovės!**
Tik elektrikai ir elektrotechnikos specialistai gali atlikti žemiau aprašytus darbus.

(pl) **Porażenie prądem elektrycznym stanowi zagrożenie dla życia!**
Opisane poniżej prace mogą przeprowadzać tylko wykwalifikowani elektrycy oraz osoby odpowiednio poinstruowane w zakresie elektrotechniki.

(sl) **Življenjska nevarnost zaradi električnega toka!**
Spodaj opisana dela smejo izvajati samo elektrostrokovnjaki in elektrotehnično poučene osebe.

(sk) **Nebezpečenstvo ohrozenia života elektrickým prúdom!**
Práce, ktoré sú nižšie opísané, smú vykonávať iba elektroodborníci a osoby s elektrotechnickým vzdelaním.

(bg) **Опасност за живота от електрически ток!**
Операциите, описани в следващите раздели, могат да се извършват само от специалисти-електротехници и инструктиран електротехнически персонал.

(ro) **Atenție! Pericol electric!**
Toate lucrările descrise trebuie efectuate numai de personal de specialitate calificat şi de persoane cu cunoştiinţe profunde în electrotehnică.

(hr) **Opasnost po život uslijed električne struje!**
Radove opisane u nastavku smiju obavljati samo stručni električari i osobe koje su prošle elektrotehničku obuku.

(tr) **Elektrik akımı! Hayati tehlike!**
Aşağıdaki işlemleri yalnızca kalifiye veya eğitimli kişiler gerçekleştirebilir.

(uk) **Електричний струм! Небезпечно для життя!**
Виконувати означені далі операції дозволяється тільки кваліфікованим особам, що пройшли інструктаж.

(ar) **! تحـذير ! تيـار كهربـائي ! خطـر مـوت**
لا تتـــم اعمـــال الصـــيانة و التركيـــب
! الا مـــن قبـــل العـــاملين المـــدربين

ZB150-..., Z5-...
XT0B...G...
XT0B...H...
XT0B...L...

ZB150

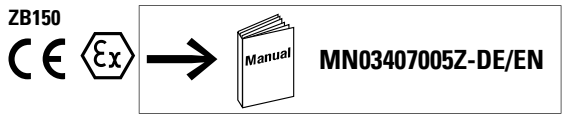

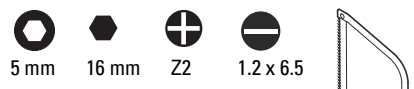

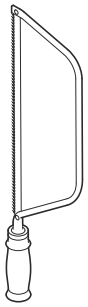

ZB150-...
XT0B...GC1

DILM80(95)(115)(150)(170)
XTCE...F...
XTCE...G...

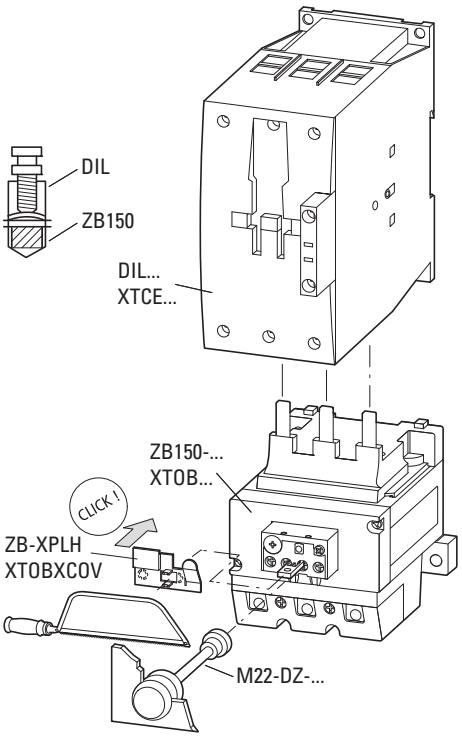

ZB150-.../KK...

XT0B...GC1S...

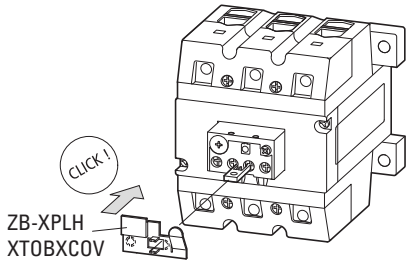

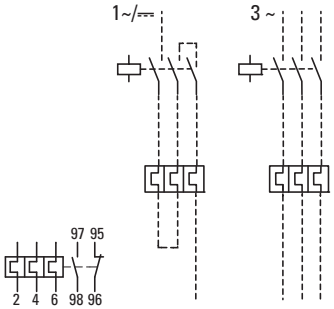

Z5-…/FF250
XT0B…LC1

DILM185
DILM225
DILM250
DILM300A
XTCE185L…
XTCE225L…
XTCE250L…
XTCE300L…

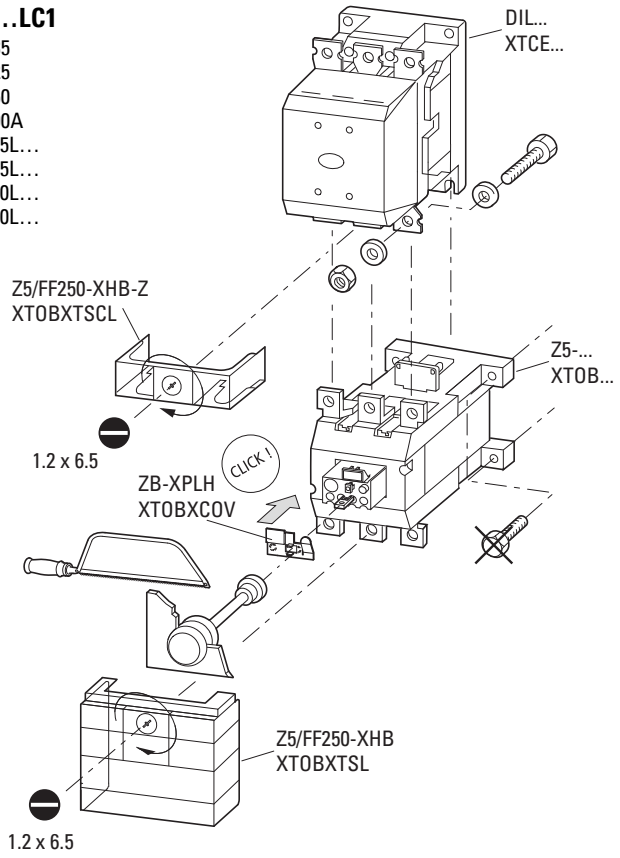

Z5-…/FF225A
XT0B…HC1

DILM185A
DILM225A
XTCE185H…
XTCE225H…

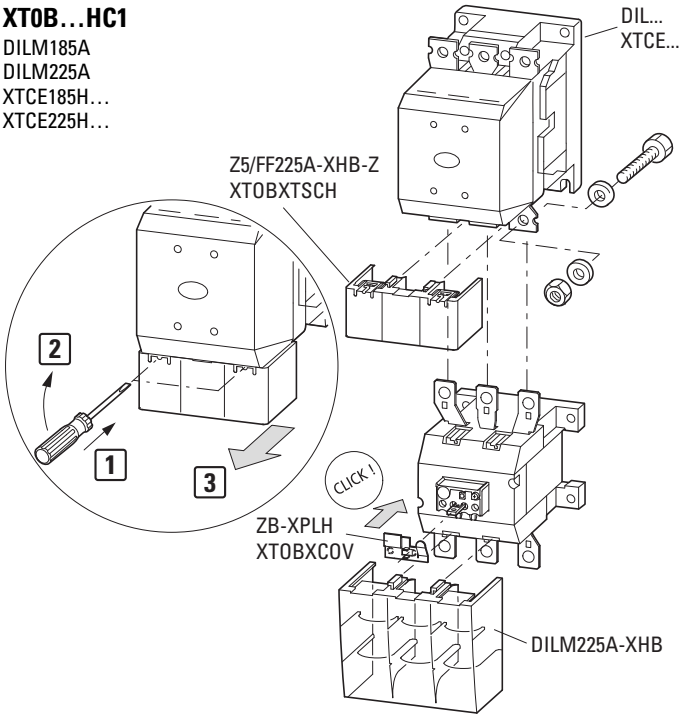

NZM3-XAB →

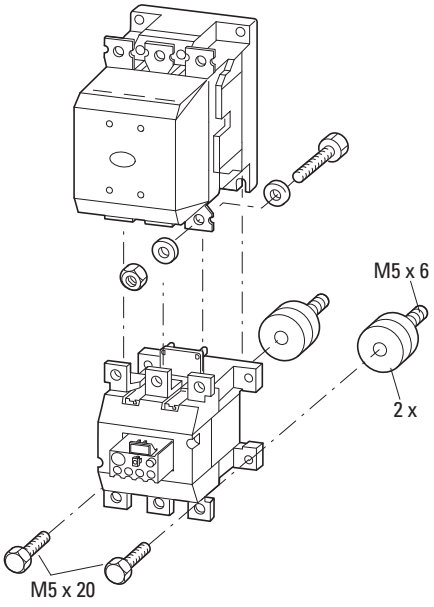

Z5-…/FF250 + Z5/FF250-XHB
XT0B…LC1 + XT0BXTSL

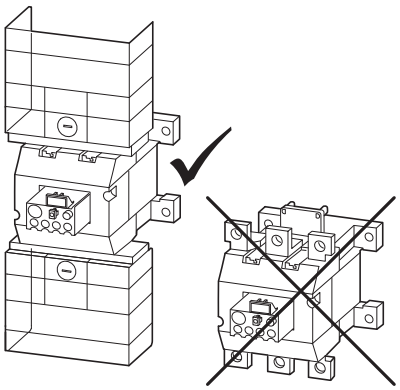

Z5-…/FF225A + DILM225A-XHB
XT0B…HC1 + XTCEXTS225

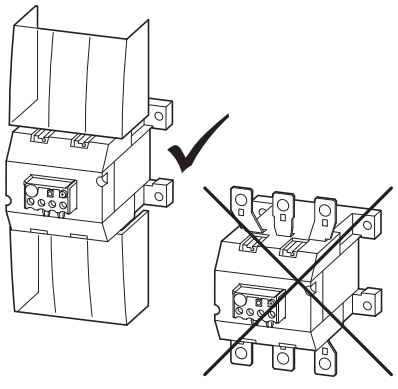

Z5-…/FF…
XT0B…H(L)C1

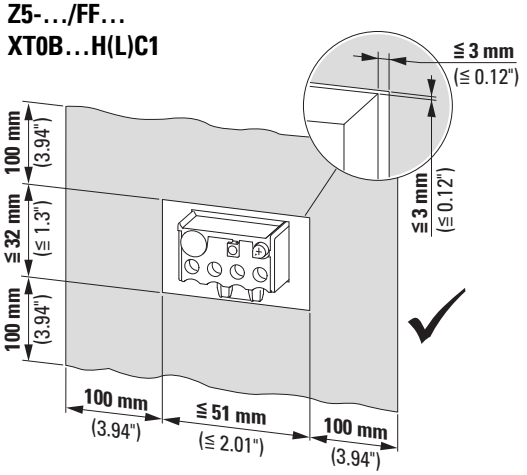

11/21 IL034070062Z

(en) **WARNING**

Faulty motor protective relays may injure persons and damage machines.
Mechanically/electrically damaged motor protective relays must always be changed.

(de) **WARNUNG**

Defekte Motorschutzrelais können Personen- und Sachschäden verursachen. Mechanisch oder elektrisch beschädigte Motorschutzrelais immer auswechseln.

(fr) **AVERTISSEMENT**

Les relais thermiques défectueux peuvent provoquer desdégâts matériels et être dangereux pour les personnes. Toujours remplacer les relais thermiques présentant undéfaut mécanique ou électrique.

(es) **ADVERTENCIA**

Los relés térmicos defectuosos pueden provocar daños personales y materiales. Se recomienda cambiar siempre los relés térmicos dañados mecánica o eléctricamente.

(it) **AVVERTENZA**

il relè salvamotore difettosi possono causare danni alle persone e alle cose. Sostituire sempre i relè salvamotore difettosi dal punto di vista meccanico o elettrico.

(zh) **警告**

如果电机保护继电器发生故障可能导致人员受伤和财产损失。电机保护继电器有机械或电气故障时必须进行更换。

(ru) **ОСТОРОЖНО**

Неисправные реле защиты электродвигателя могут привести к травмам и материальному ущербу.
Необходимо немедленно заменять реле защиты электродвигателя с механическими или электрическими повреждениями.

(nl) **WAARSCHUWING**

Defecte motorbeveiligingsrelais kunnen persoonlijk letsel en materiële schade tot gevolg hebben. Mechanisch of elektrisch beschadigde motorbeveiligingsrelais altijd vervangen.

(da) **ADVARSEL**

Defekte motorværnsrelæer kan forårsage person- og materielle skader. Mekanisk eller elektrisk beskadigede motorværnsrelæer skal altid udskiftes.

(el) **ΠΡΟΕΙΔΟΠΟΙΗΣΗ**

Τα ελαττωματικά ρελέ προστασίας κινητήρα μπορούν να προκαλέσουν σωματικές βλάβες και υλικές ζημίες.
Αντικαθιστάτε πάντοτε τα ελαττωματικά από μηχανική ή ηλεκτρική άποψη ρελέ προστασίας κινητήρα.

(pt) **ATENÇÃO**

Relés de proteção do motor defeituoso podem causar ferimentos e danos materiais. Sempre substitua relés de proteção ao motor com defeitos mecânicos ou elétricos.

(sv) **VARNING**

Defekt motorrelä kan orsaka person- och marerialskada. Mekaniska eller elektriskt skadade motorskyddsrelä ska alltid bytas ut.

(fi) **VAROITUS**

Vialliset moottorinsuojareleet voivat aiheuttaa henkilö- ja materiaalivahinkoja. Mekaanisesti tai sähköisesti vaurioituneet moottorinsuojareleet on aina vaihdettava.

(cs) **VAROVÁNÍ**

Vadná motorová jisticí relé mohou způsobit úrazy osob i věcné škody. Mechanicky nebo elektricky poškozená motorová jisticí relé vždy vyměňte.

(et) **HOIATUS**

Defekset mootorikaitsereleed võivad põhjustada kehavigastusi ja materiaalseid kahjusid.
Mehaaniliselt või elektriselt kahjustatud mootorikaitsereleed tuleb alati välja vahetada.

(hu) **FIGYELMEZTETÉS**

A hibás motorvédő relék személyi sérülést és vagyoni károkat okozhatnak. Mindig cserélje ki a mechanikusan vagy elektromosan sérült motorvédő reléket.

(lv) **BRĪDINĀJUMS**

Bojāti motora aizsargreleji var nodarīt miesas bojājumus un izraisīt materiālos zaudējumus. Motora aizsargreleji ar mehāniskās sistēmas vai elektrosistēmas bojājumiem vienmēr ir jānomaina.

(lt) **ĮSPĖJIMAS**

Dėl sugedusių variklio apsauginių relių gali būti padaryta žala asmenims ir turtui. Visada keiskite mechaninių arba elektrinių pažeidimų turinčias variklio apsaugines reles.

(pl) **OSTRZEŻENIE**

Uszkodzone przekaźniki ochronne silnika mogą spowodować obrażenia u ludzi i szkody materialne.
Uszkodzone mechanicznie lub elektrycznie przekaźniki ochronne silnika należy zawsze wymieniać.

(sl) **OPOZORILO**

Okvarjeni motorski zaščitni releji lahko povzročijo poškodbe ljudi in materialno škodo. Mehansko ali električno poškodovane motorske zaščitne releje zamenjajte.

(sk) **VAROVANIE**

Nefunkčné istiace relé motora môžu spôsobiť poškodenie zdravia ako aj vecné škody. Mechanicky alebo elektricky poškodené istiace relé motora vždy vymeňte.

(bg) **ПРЕДУПРЕЖДЕНИЕ**

Дефектните предпазни релета на мотора могат да предизвикат наранявания и материални щети. Механично или електрически повредените предпазни релета на мотора трябва винаги да се сменят.

(ro) **AVERTISMENT**

Releele defecte de motor pot cauza vătămarea persoanelor şi daune materiale. Schimbaţi întotdeauna releele de motor, deteriorate mecanic sau electric.

(hr) **UPOZORENJE**

Neispravni motorni zaštitni releji mogu uzrokovati ozljede i materijalnu štetu.
Uvijek zamijenite mehanički ili električno oštećene motorne zaštitne releje.

(tr) **UYARI**

Arızalı motor koruma röleleri insanları yaralayabilir ve makinelere hasar verebilir. Mekanik/elektriksel olarak hasar görmüş motor koruma röleleri daima değiştirilmelidir.

(uk) **ПОПЕРЕДЖЕННЯ**

Несправні захисні реле електродвигуна можуть завдати шкоди обладнанню та здоров'ю персоналу.
У разі механічної або електричної несправності захисних реле електродвигуна обов'язково замініть їх.

(ar) **تحـــذير**

قـــد تتســـبب المـــرحلات الواقيـــة والمعيبـــة للمحـــرك بحـــدوث إصـــابات للأشـــخاص وبالحـــاق ا تغيـــير المـــرحلات الواقيـــةيجـــب دائـــم .الضـــرر بـــالأجهزة ا للمحـــرك/كهربـــائيوالمعيبـــة ميكـــانيكي

11/21 IL03407006Z

ZB150-… **XT0B…G…**	**T1, T2, T3**		**NO** 97/98	**NC** 95/96	**Z2**
	2 x (4 - 16) mm²	**24 mm** (0.94“)	2 x (0.75 - 4) mm²		**8 mm** (0.31“)
	2 x (16 - 70) mm²		–		
1)	1 x (4 - 70) mm² 2 x (4 - 50) mm²		2 x (0.75 - 2.5) mm²		
1) DIN 46228	≧ AWG6		≧ AWG18		
	≦ AWG3/0		≦ AWG14		
	10 Nm (88.5 lb-in)		**1.2 Nm** (10.6 lb-in)		

Z5-…/FF250 **Z5-…/FF225A** **XT0B…LC1** **XT0B…HC1**	**T1, T2, T3**	**NO** 97/98	**NC** 95/96	
	–	2 x (0.75 - 4) mm²		**8 mm** (0.31“)
	–	2 x (0.75 - 2.5) mm²		
	M10 x 35	–		
	≧ AWG2/0	≧ AWG18		
	≦ AWG500 MCM	≦ AWG14		
	18 Nm (159.3 lb-in)	**1.2 Nm** (10.6 lb-in)		
	Use 75° C copper wire only			

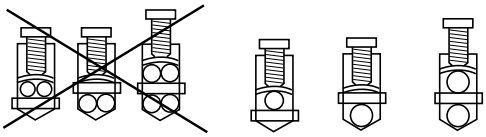

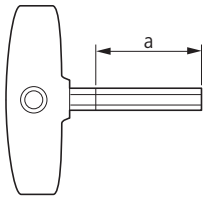

ZB150-… **XT0B…G…**	
a	**≧ 30 mm** (≧ 1.18“)
	5

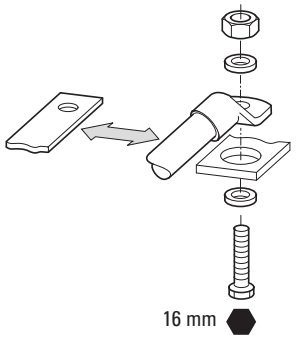

(en) WARNING

Motor may start automatically.
Automatic start may injure persons and damage machines. Automatic restart is possible when "automatic reset" is active.

(de) WARNUNG

Automatischer Wiederanlauf des Motors kann zu Personen und Sachschäden führen. Die Gefahr des automatischen Wiederanlaufs ist in der Betriebsart „Automatische Rückstellung" gegeben.

(fr) AVERTISSEMENT

Le redémarrage automatique du moteur peut provoquer desdégâts matériels et être dangereux pour les personnes. Ce danger du redémarrage automatique correspond au mode « réarmement automatique ».

(es) ADVERTENCIA

El motor puede arrancar automáticamente.
El arranque automático es posible cuando el botón de reset está en posiciónautomático y el circuito de maniobra activado.

(it) AVVERTENZA

Il riavvio automatico del motore può provocare danni a persone o cose.Il pericolo del riavvio automatico si ha quando il selettore èposizionato su "riarmo automatico".

(zh) 警告

电机自动重启动可能导致人员受伤和财产损失。在操作模式 " 自动复位 " 中给出了自动重启动的危险。

(ru) ОСТОРОЖНО

Автоматический повторный запуск двигателя может привести к травмам и материальному ущербу. Опасность автоматического повторного запуска двигателя возникает при режиме работы "Автоматический возврат"

(nl) WAARSCHUWING

Automatisch herstarten van de motor kan persoonlijk letsel en materiële schade tot gevolg hebben. Het gevaar voor automatisch herstarten is in de bedrijfsstand "Automatische terugstelling" aanwezig.

(da) ADVARSEL

En automatisk genstart af motoren kan føre til person- og materielle skader. Faren for automatisk genstart er til stede i driftstilstanden "automatisk tilbagestilling".

(el) ΠΡΟΕΙΔΟΠΟΙΗΣΗ

Η αυτόματη επανεκκίνηση του κινητήρα μπορεί να προκαλέσει σωματικές βλάβες και υλικές ζημίες.
Ο κίνδυνος της αυτόματης επανεκκίνησης υφίσταται στην κατάσταση λειτουργίας "Αυτόματη επαναφορά"

(pt) ATENÇÃO

A reativação automática do motor pode causar ferimentos e danos materiais. O perigo de reativação automática existe no modo de operação "Reposicionamento automático".

(sv) VARNING

Automatisk återstart av motorn kan medföra person och materialskada. Risken med automatisk återstart finns angiven i driftstyp „Automatisk återställning".

(fi) VAROITUS

Moottorin automaattinen uudelleenkäynnistyminen voi johtaa henkilö- ja materiaalivahinkoihin. Automaattisen uudelleenkäynnistymisen vaara on annettu käyttölajissa "Automaattinen palautus".

(cs) VAROVÁNÍ

Automatický opětovný náběh motoru může mít za následek úrazy osob i věcné škody. Nebezpečí automatického opětovného náběhu vzniká v provozním režimu "Automatické nulování".

(et) HOIATUS

Mootori automaatne taaskäivitus võib põhjustada kehavigastusi ja materiaalseid kahjusid. Automaatse taaskäivituse oht on töörežiimil "Automaatne ennistamine".

(hu) FIGYELMEZTETÉS

A motor automatikus újraindulása személyi sérüléshez és vagyoni károkhoz vezethet.
Az automatikus újraindulás veszélye az „Automatikus visszaállítás" üzemmódban áll fen.

(lv) BRĪDINĀJUMS

lAutomātiska motora atkārtota ieslēgšanās var nodarīt miesas bojājumus vai izraisīt materiālos zaudējumus. Automātiskas atkārtotās ieslēgšanās risks pastāv darbības režīmā "Automātiskā atiestatīšanās".

(lt) ĮSPĖJIMAS

Dėl variklio automatinio paleidimo gali būti padaryta žala asmenims ir turtui. Automatinio paleidimo pavojus kyla esant darbo režimui „Automatinė atstata".

(pl) OSTRZEŻENIE

Automatyczne ponowne uruchomienie silnika może spowodować obrażenia u ludzi i szkody materialne. Zagrożenie automatycznego ponownego uruchomienia istnieje w trybie pracy "Automatyczne wycofanie".

(sl) OPOZORILO

Avtomatski ponovni zagon motorja lahko privede do poškodovanja ljudi in materialne škode. Nevarnost avtomatskega ponovnega zagona obstaja v načinu obratovanja "Avtomatska povrnitev".

(sk) VAROVANIE

Automatický nábeh motora môže viesť k poškodeniu zdravia a vecným škodám. Nebezpečenstvo automatického opätovného nábehu hrozí pri prevádzkovom režime "Automatické obnovenie".

(bg) ПРЕДУПРЕЖДЕНИЕ

Автоматичното повторно задействане на мотора може да доведе до наранявания и материални щети. Опасността на автоматичното повторно задействане е зададена в режима на експлоатация „Автоматично връщане в изходно положение".

(ro) AVERTISMENT

Repornirea automată a motorului poate cauza vătămarea persoanelor şi daune materiale.
Pericolul reporniri automate este menționat în modul de funcționare „Resetare automată".

(hr) UPOZORENJE

Automatsko ponovno pokretanje motora može uzrokovati ozljede i materijalnu štetu. Opasnost od automatskog ponovnog pokretanja postoji u načinu rad „Automatski reset".

(tr) UYARI

Motor otomatik olarak çalışmaya başlayabilir. Otomatik başlatma, insanları yaralayabilir ve makinelere hasar verebilir. Otomatik yeniden başlatma, "otomatik sıfırlama" etkin olduğunda gerçekleşebilir.

(uk) ПОПЕРЕДЖЕННЯ

Електродвигун може запуститися автоматично. Автоматичний запуск може завдати шкоди обладнанню та здоров'ю персоналу. Якщо активовано функцію автоматичного скидання, пристрій може перезапуститися автоматично.

(ar) تحـــذير

قد .اقـــد يبـــدأ تشـــغيل المحـــرك تلقـــائيً
يتســـــبب التشـــــغيل التلقـــــائي بإصـــــابة
يمكـن أن تحـدث إعـادة .الأشـخاص وإلحـاق الضـرر بـالأجهزة
التشـــغيل التلقائيـــة عنـــدما تكـــون مـــيزة "إعـــادة
.الضـــــبط التلقائيـــــة" نشـــــطة

11/21 IL034070062Z

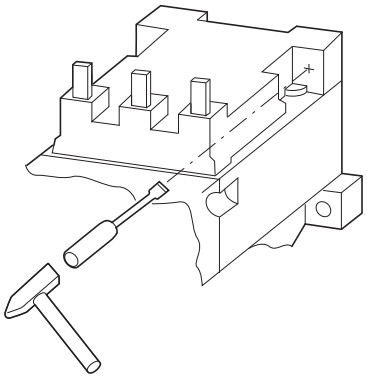

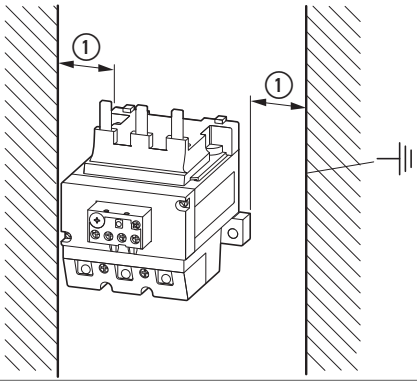

① **≧ 10 mm** (≧ 0.39")

[mm]	a1	a2	b1	b2	c	d	2 x
ZB150-…, XT0B…GC1	80	100	55	67	56	7	M6 x 20
ZB150-…/KK, XT0B…GC1S	100	100	55	67	–	7	M6 x 20
Z5-…/FF…, XT0B…LC1, XT0B…HC1	110	110	60	72	63	7	M6 x 20

[in]	a1	a2	b1	b2	c	d	2 x
ZB150-…, XT0B…GC1	3.15	3.94	2.17	2.64	2.2	0.28	M6 x 20
ZB150-…/KK, XT0B…GC1S	3.94	3.94	2.17	2.64	–	0.28	M6 x 20
Z5-…/FF…, XT0B…LC1, XT0B…HC1	4.33	3.94	2.36	2.76	2.48	0.28	M6 x 20

ZB150-... + DIL..., XT0B...GC1 + XTCE...
Z5-.../FF250+DIL..., XT0B...LC1, XT0B...HC1

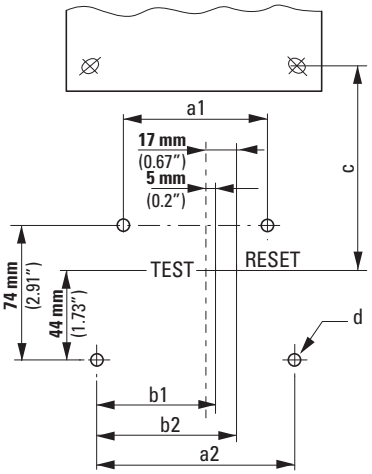

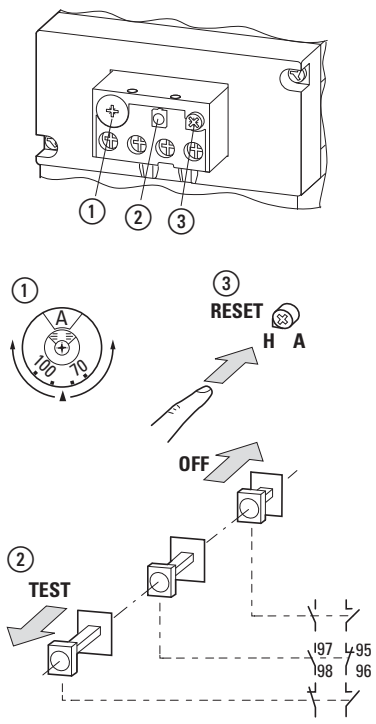

A

(en) auto “without manual reset”
(de) Auto „ohne Wiedereinschaltsperre“
(fr) Automatique „sans réarmement manuel“
(es) „senza riarmo manuale“
(it) „sin rearme manual“
(zh) 自动 “ 不带再启动锁住 ”
(ru) Автоматический режим “без блокировки повторного включения”
(nl) Auto „Zonder herinschakelvergrendeling“
(da) Automatik „uden genindkoblingsspærre“
(el) Αυτόματη λειτουργία «χωρίς ασφάλεια επανενεργοποίησης
(pt) Automático “sem rearmamento manual”
(sv) Auto “utan återinkopplingsspärr”
(fi) Automaattinen “ilman uudelleenpäällekyt kenäestoa”
(cs) Automatický režim „Bez blokování opětovného spuštění“
(et) Auto „ korduvlülitusblokeeringuta“
(hu) Auto „visszakapcsolás elleni reteszelés nélkül“
(lv) Automātiski „bez atkārtotas ieslēgšanās bloķētāja“
(lt) Auto. „be pakartotinio įjungimo blokatoriaus“
(pl) Automatyczny “bez blokady ponownego włączenia”
(sl) Avtomatsko „brez blokade ponovnega vklopa“
(sk) Automaticky „bez blokovania opätovného zapnutia“
(bg) Автоматичен „без блокаж против повторно включване”
(ro) Automat „Fără blocarea resetării automate“
(hr) Automatski „bez blokade ponovnog uključivanja“
(tr) otomatik "manuel sıfırlama olmadan"
(uk) автоматичний режим «без скидання вручну»
(ar) تلقـــائي "بـــدون إعـــادة الضـــبط اليدويـــة"

H

(en) hand “with manual reset”
(de) Hand „mit Wiedereinschaltsperre“
(fr) Manuel „avec réarmement manuel“
(es) „con rearme manual“
(it) „con riarmo manuale“
(zh) 手动 “ 带启动锁住 ”
(ru) Ручной режим “с блокировкой повторного включения”
(nl) Hand „Met herinschakelvergrendeling“
(da) Manuelt „med indkoblingsspærre“
(el) Χειροκίνητη λειτουργία «με ασφάλεια ενεργοποίησης
(pt) Manual “com rearmamento manual”
(sv) Hand „med inkopplingsspärr“
(fi) Käsi “päällekytkentäeston kanssa”
(cs) Ruční režim „S blokováním opětovného spuštění“
(et) Käsitsi „korduvlülitusblokeeringuga“
(hu) Kézi „bekapcsolás elleni reteszeléssel“
(lv) Manuāli „ar ieslēgšanās bloķētāju“
(lt) Rank. „su įjungimo blokatoriumi“
(pl) Ręczny “z blokadą ponownego włączenia”
(sl) Ročno „z blokado vklopa“
(sk) Ručne „s blokovaním opätovného zapnutia“
(bg) Ръчен „с блокаж против повторно включване”
(ro) Manual „Cu blocare a resetării automate“
(hr) Ručno „s blokadom ponovnog uključivanja“
(tr) manuel olarak "manuel sıfırlama ile"
(uk) ручний режим «зі скиданням вручну»
(ar) يـــدوي "مـــع إعـــادة الضـــبط اليدويـــة"

Z5-…/FF250
XT0B…LC1

11/21 IL03407006Z

(en) When mounted directly on contactor increase setting current to the following factors:
(de) Bei Direktanbau an das Schütz, Einstellstrom bis zu folgenden Faktoren erhöhen:
(fr) En cas de montage direct sur le contacteur, augmenter le courant de réglage jusqu’aux facteurs suivantes :
(es) Per montaggio diretto sul contattore elevare il valore della taratura della corrente fino ai seguenti fattori:
(it) En caso de montaje directo en el contactor, se debe incrementar la intensidad de ajuste a los factores siguientes:
(zh) При прямом присоединении к контактору ток уставки повысить до следующих факторов:
(ru) 直接安装到接触器时，将设置电流提高到如下值：
(nl) Bij directe aanbouw aan de magneetschakelaar, instelstroom tot aan de volgende factoren verhogen:
(da) I forbindelse med montering direkte på kontaktoren skal indstillingsstrømmen forøges indtil følgende værdier:
(el) Για απευθείας τοποθέτηση στο ρελέ, αυξήστε το ρεύμα ρύθμισης έως τους ακόλουθους συντελεστές:
(pt) Em caso de montagem directa no contactor, aumentar a corrente de polarização até aos seguintes factores:
(sv) Vid direktmontering till skyddet, öka inställningsströmmen till följande faktorer:
(fi) Korota suora-asennuksessa releeseen asetusvirta seuraaviin kertoimiin saakka:
(cs) Při přímé montáži na stykač zvyšte nastavený proud až na následující faktory:
(et) Kontaktoriga otseühendamisel, suurendada seadevoolu järgmiste faktoriteni:
(hu) Közvetlenül a kontaktorra szerelve növelje a beállítási áramot a következő tényezőkig:
(lv) Montējot tieši pie kontaktora, palielināt strāvas iestatījumu līdz šādiem faktoriem:
(lt) Montuojant tiesiogiai prie kontaktoriaus, nuostato srovę padidinti iki šių koeficientų:
(pl) W przypadku bezpośredniego montażu do stycznika, nastawę prądu zwiększyć do następujących wartości:
(sl) Pri direktni montaži na kontaktor povišajte nastavitveni tok do naslednjih faktorjev:
(sk) Pri montáži priamo na spínač zvýšte nastavovací prúd na nasledovné faktory:
(bg) При директен монтаж на опората, токът на изключване да се повиши до следните фактори:
(ro) În cazul montării directe la contactor, majorați curentul de reglare până la următorii factori:
(hr) U slučaju izravne montaže na sklopnik struju namještanja povećajte do sljedećih faktora:
(tr) Ayar akımını, doğrudan kontaktör üzerine monte edildiğinde şu faktörlere kadar artırın:
(uk) У разі встановлення безпосередньо на контактор збільште струм уставки до таких коефіцієнтів:
(ar) يـةعنـد التركيـب مباشـرة علـى الموصـل، قـم بزيـادة تيـار الإعـداد إلـى العوامـل الآت

Z5-160/FF… XT0B160…C1	Z5-220/FF…, Z5-250/FF…, Z5-300/FF… XT0B220…C1, XT0B250…C1, XT0B300…C1
1.04	1.08

IEC/EN 60947

①

	„1“ $gL_{max.}$ A	„2“ $gL_{max.}$ A	„1“ $aM_{max.}$ A
ZB150-35, XT0B035GC1	125	100	100
ZB150-50, XT0B050GC1	160	125	125
ZB150-70, XT0B070GC1	250	160	160
ZB150-100, XT0B100GC1	315	200	250
ZB150-125, XT0B125GC1	315	250	250
ZB150-150, XT0B150GC1	315	250	250
ZB150-175, XT0B175GC1	315	250	250
ZB150-35/KK, XT0B035GC1S	125	100	100
ZB150-50/KK, XT0B050GC1S	160	125	125
ZB150-70/KK, XT0B070GC1S	250	160	160
ZB150-100/KK, XT0B100GC1S	315	200	250
ZB150-125/KK, XT0B125GC1S	315	250	250
ZB150-150/KK, XT0B150GC1S	315	250	250
ZB150-175/KK, XT0B175GC1S	400	315	250
Z5-70/…, XT0B070LC1/…HC1	250	250	160
Z5-100/…, XT0B100LC1/…HC1	315	250	250
Z5-125/…, XT0B125LC1/…HC1	315	250	250
Z5-160/…, XT0B160LC1/…HC1	400	400	250
Z5-220/…, XT0B220LC1/…HC1	500	400	400
Z5-250/…, XT0B250LC1/…HC1	500	500	400
Z5-300/…, XT0B300LC1	630	630	400

① (en) Limiting tripping current 115 % (Phase failure)
(de) Grenzauslösestrom 115 % (Phasenausfall)
(fr) Manque de phase 115 % (du courant de réglage).
(es) Valore limite della corrente di invento 115 % (Mancanza fase)
(it) Intensidro limite de disparo 115 % (Defecto de fase)
(zh) 极限断路电流 115 % (故障状态)
(ru) Предельный ток срабатывания 115 % (выпадение фазы)
(nl) Grensafschakelstroom 115 % (fase-uitval)
(da) Grænseudløsestrøm 115 % (faseudfald)
(el) Οριακό ρεύμα ενεργοποίησης 115 % (απώλεια φάσης)
(pt) Corrente limite de activação 115 % (falha de fase)
(sv) Gränsutlösningsström 115 % (Fasutfall))
(fi) Rajalaukaisuvirta 115 % (jännitteen putoaminen)
(cs) Mezní vybavovací proud 115 % (výpadek fáze)
(et) Piirrakendumisvool 115 % (faasikatkestus)
(hu) Kioldási határáram 115 % (fáziskiesés)
(lv) Nosacītā nostrādes robežstrāva 115 % (fāzes pārtrauce)
(lt) Ribinė atjungimo srovė 115 % (Fazės dingimas)
(pl) Graniczny prąd wyzwalający 115 % (zanik fazy)
(sl) Mejni sprožilni tok 115 % (izpad faze)
(sk) Hraničný vybavovací prúd 115 % (výpadok fázy)
(bg) Граничен ток на изключване 115 % (Отпадане на фаза)
(ro) Curent limită de declanşare 115 % (cădere a fazelor)
(hr) Granična struja okidanja 115 % (ispad faze)
(tr) %115 açtırma akımı sınırı (faz kaybı)
(uk) Обмеження струму вимикання 115 % (збій фази)
(ar) حـــد تيـــار الفصـــل (فشـــل الطـــور) % 115

USA, CDN
UL, CSA
①

Basic Ratings up to 600 V

UL 508 **CSA No. 14**	**max. Fuse** NEC, CEC **A**	**max. CB** **A**	**kA**
ZB150-35, XT0B035GC1	125	125	5
ZB150-50, XT0B050GC1	225	200	5
ZB150-70, XT0B070GC1	250	250	10
ZB150-100, XT0B100GC1	400 class J	400	10
ZB150-125, XT0B125GC1	500 class J	500	10
ZB150-150, XT0B150GC1	600 class J	600	10
ZB150-175, XT0B175GC1	600 class K5	600	10
ZB150-35/KK, XT0B035GC1S	60 class J		5
ZB150-50/KK, XT0B050GC1S	110 class J		5
ZB150-70/KK, XT0B070GC1S	125 class J		10
ZB150-100/KK, XT0B100GC1S	200 class J		10
ZB150-125/KK, XT0B125GC1S	250 class J		10
ZB150-150/KK, XT0B150GC1S	300 class J		10
ZB150-175/KK, XT0B175GC1S	300 class J		10
Z5-70/…, XT0B070L(H)C1	250	250	10
Z5-100/…, XT0B100L(H)C1	400 class J	400	10
Z5-125/…, XT0B125L(H)C1	500 class J	500	10
Z5-160/…, XT0B160L(H)C1	600 class J	600	10
Z5-220/…, XT0B220L(H)C1	800 class L	800	10
Z5-250/…, XT0B250L(H)C1	1200 class L	1200	18
Z5-300/…, XT0B300LC1	1200 class L	1200	18

①

(en) Class 10 ≙ Tripping Time: < 10 s, 6 x per limiting tripping current 125 %
(de) Class 10 ≙ Auslösezeit: < 10 s, 6 x je Grenzauslösestrom 125 %
(fr) Class 10 ≙ Temps de déclenchement : < 10 s, 6 x par courant limite déclenchement 125 %
(es) Class 10 ≙ Tempo di interrento: < 10 s, 6 x per valore limite della corrente di intervento 125 %
(it) Class 10 ≙ Tiempo de disparo: < 10 s, 6 x por Intensidad limite de disparo 125 %
(zh) 10 类 ≙ 断路时间 < 10 s, 6 x 每个极限断路电流 125 %
(ru) Класс 10 ≙ время расцепления: < 10 c, 6 x на каждое предельный ток срабатывания 125 %
(nl) Class 10 ≙ Afschakeltijd: < 10 s , 6 x per grensuitschakelstroom 125 %
(da) Class 10 ≙ udløsningstid: < 10 s, 6 x pr. grænseudløsestrøm 125 %
(el) Κατηγόρια 10 ≙ Χρόνος ενεργοποίησης: < 10 s, 6 x ανά οριακό ρεύμα ενεργοποίησης 125 %
(pt) Classe 10 ≙ tempo de activação: < 10 s, 6 x cada corrente limite de activação 125 %
(sv) Klass 10 ≙ utlösningstid:< 10 s, 6 x per gränsutlösningsström 125 %
(fi) Luokka 10 ≙ päästöaika: < 10 s, 6 x per rajalaukaisuvirta 125 %
(cs) Třída 10 ≙ doba vybavení: < 10 s, 6 x na mezní vybavovací proud 125 %
(et) Class 10 ≙ rakendumise aeg: < 10 s, 6 x piirrakendumisvool 125 %
(hu) Class 10 ≙ kioldási idő: < 10 s, 6 x kioldási határáramonként 125 %
(lv) Class 10 ≙ Nostrādes laiks: < 10 s, 6 xuz nosacīto nostrādes robežstrāvu 125 %
(lt) Class 10 ≙ Atjungimo trukmė: < 10 s, 6 x kiekvienai ribinei atjungimo srovei 125 %
(pl) Klasa 10 ≙ czas zadziałania: < 10 s, 6 x każdorazowy graniczny prąd wyzwalający 125 %
(sl) Class 10 ≙ sprožilni čas: < 10 s, 6 x vsak mejni sprožilni tok 125 %
(sk) Trieda 10 ≙Spúšťací čas: < 10 s, 6 x pre každý hraničný 125 %
(bg) Клас 10 ≙ Време на изключване: < 10 s, 6 x всеки граничен ток на изключване 125 %
(ro) Clasa 10 ≙ Timp de declanşare: < 10 s, 6 x curent limită de declanşare 125 %
(hr) Razred 10 ≙ vrijeme okidanja: < 10 s, 6 x po granična struja okidanja 125 %
(tr) Sınıf 10 ≙ Açtırma Süresi: < 10 sn., açtırma akımı başına 6 x %125 sınırlandırma
(uk) Клас 10 ≙, час спрацьовування: < 10 c, 6 x на граничний струм вимикання 125 %
(ar) زمـــن الفصـــل للفئـــة 10 ≙ : < 10 ثـوانٍ، 6 أضـــعاف لكـــل عمليـــة تقليـــل ار الفصـــل بنســـبة 125 %لـــتي

ZB150

(en) **for Canada**
SUITABLE FOR USE ON A CIRCUIT CAPABLE OF DELIVERING NOT MORE THAN 5, 10, 100 kA RMS SYMMETRICAL AMPERES, 600 V MAXIMUM

(fr) **pour Canada**
CONVIENT AUX CIRCUITS NON SUSCEPTIBLES DE DÉLIVRER PLUS DE 5, 10, 100 kA AMPÈRES SYMÉTRIQUES EFF., MAXIMUM 600 V

Z5

(en) **for Canada**
SUITABLE FOR USE ON A CIRCUIT CAPABLE OF DELIVERING NOT MORE THAN 10, 18, 100 kA RMS SYMMETRICAL AMPERES, 600 V MAXIMUM

(fr) **pour Canada**
CONVIENT AUX CIRCUITS NON SUSCEPTIBLES DE DÉLIVRER PLUS DE 10, 18, 100 kA AMPÈRES SYMÉTRIQUES EFF., MAXIMUM 600 V

11/21 IL034070006Z

Contactor	Overload Relays Z(B)…/XT0B… FLA-Range	Basic Ratings up to 600 V			High Fault Ratings up to 600 V			
		kA	max. Fuse	max. CB	kA	max. Fuse	kA	max. CB
DILM80, XTCE080F	25 - 35	5	125 A	125 A	100	125 A Class J	65 (480 V)	90 A
DILM80, XTCE080F	35 - 50	5	225 A	200 A	100	125 A Class J	65 (480 V)	125 A
DILM80, XTCE080F	50 - 70	10	250 A	250 A	100	125 A Class J	65 (480 V)	175 A
DILM80, XTCE080F	70 - 100	10	400 A Class J	400 A	100	150 A Class J	65 (480 V)	250 A
DILM95, XTCE095F	70 - 100	10	400 A Class J	400 A	100	200 A Class J	65 (480 V)	250 A
DILM115, XTCE115G	95 - 125	10	600 A Class J	500 A	100	250 A Class J	65 (480 V)	200 A
DILM150, XTCE150G	120 - 150	10	600 A Class J	600 A	100	300 A Class J	65 (480 V)	250 A
DILM170, XTCE170G	145 - 175	10	600 A	600 A	100	300 A Class J	65 (480 V)	250 A
DILM185A, XTCE185H	120 - 160	10	600 A Class J	600 A	100	600 A Class J	50	600 A
DILM185A, XTCE185H	160 - 220	10	600 A Class J	600 A	100	600 A Class J	50	600 A
DILM225A, XTCE225H	160 - 220	10	800 A Class L	600 A	100	600 A Class J	50	600 A
DILM225A, XTCE225H	200 - 250	10	700 A Class L	600 A	100	600 A Class RK5	50	600 A
DILM250, XTCE250L	200 - 250	10	700 A Class L	600 A	100	600 A Class RK5	50	600 A
DILM300A, XTCE300L	200 - 300	18	700 A Class L	600 A	100	700 A Class L	50	600 A

11/21 IL03407006Z

EU: Eaton Industries GmbH, Hein-Moeller-Straße 7-11, 53115 Bonn, Germany
UK: Eaton Electric Ltd., P.O. Box 554, Abbey Park, Southampton Road, Titchfield, PO14 4QA, United Kingdom
USA: Eaton.com/eatoncare +1 877-386-2273
Eaton.com/contacts
Eaton.com/aftersales
Eaton.com/documentation

© 1994 Eaton Industries GmbH

11/21 IL03407006Z
Eaton.com/recycling

Doc. No.: CE2100349

EU-Konformitätserklärung

EU declaration of conformity

Wir / We, Eaton Industries GmbH, 53105 Bonn, Germany,
Hein-Moeller-Str. 7-11, 53115 Bonn, Germany

erklären hiermit in alleiniger Verantwortung als Hersteller, dass das Produkt (die Produktfamilie)
declare under our sole responsibility as manufacturer that the product (family)

ZB150
ZB150

entsprechend der Auflistung auf Seite 2 und vorausgesetzt, dass es unter Berücksichtigung der Herstellerangaben, relevanten Einbauanweisungen und "anerkannten Regeln der Technik" installiert, gewartet und in den dafür vorgesehenen Anwendungen verwendet wird,
according to the list on page 2 and provided that it is installed, maintained and used in the application intended for, with respect to the relevant manufacturer´s instructions, installation standards and "good engineering practices",

den einschlägigen Bestimmungen der Richtlinie(n) des Rates entspricht:
complies with the provisions of Council directive(s):

2014/35/EU	***Niederspannungsrichtlinie*** */ Low Voltage Directive*
2014/30/EU	***EMV-Richtlinie*** */ EMC Directive*
2011/65/EU	***RoHS-Richtlinie*** */ RoHS Directive*
2014/34/EU	***ATEX-Richtlinie*** */ ATEX Directive*

und mit den folgenden Normen übereinstimmt:
based on compliance with the following standard(s):

EN 50495:2010

EN 60947-4-1:2010 + A1:2012

EN 60947-5-1:2017 + AC:2020

EN IEC 63000:2018

Kennzeichnung: **II (2) G [Ex d] [Ex e] [Ex px]**
Marking: **II (2) D [Ex p] [Ex t]**
PTB 10 ATEX 3010

Bonn, 24.08.2021

Powering Business Worldwide

i.A. Edgar Willems
Director Quality
Industrial Controls & Protection Division

i.A. Lars Gundlach
Head of Product Line Management
Motor Control

Doc. No.: CE2100349

Typen des Sortiments

Types within the range

Die Konformitätserklärung gilt für folgende Typen der Produktfamilie und in Kombination mit den darunter folgenden Produkten:
The declaration of conformity applies to the following types within the product family and in combination with products listed below:

ZB150	**XTOB..GC**

Zusatzbemerkungen / Supplementary Notes:
ZB150-175 ohne/without ATEX

Bonn, 24.08.2021

Powering Business Worldwide

i.A. Edgar Willems
Director Quality
Industrial Controls & Protection Division

i.A. Lars Gundlach
Head of Product Line Management
Motor Control