Kelvin-Adapterbox

- diese Kelvin-Adapterbox wurde speziell für Vierleitermessungen entwickelt
- Adaptierung unserer Kelvin-Einbaubuchse **KBU 7992 L Au / RT** und **KBU 7992 L Au / SW** auf jeweils 2 Sicherheits-Einbaubuchsen
- Anschluss von Drähten über die Kelvin-Schnelldruckklemmen **KSDK 7730 / RT** und **KSDK 7730 / SW**
- Adaptierung auf Sicherheits-BNC-Stecker

Best.-Nr. KAB 8214 / SW

• Kontaktteile	**vernickelt und vergoldet**
• Isolierteile	PA 6.6 (Polyamid)
• **Farben**	siehe Tabelle

Kelvin adapter box

- *this kelvin adapter box has been specially developed for four-wire measurement*
- *adaptation of our kelvin threaded socket **KBU 7992 L Au / RT** and **KBU 7992 L Au / SW** to each 2 safety sockets*
- *connection of wires via the kelvin quick-release terminals **KSDK 7730 / RT** and **KSDK 7730 / SW***
- *adaptation to safety BNC connectors*

Order No. KAB 8214 / SW

• *contact parts*	***nickel-plated and gold-plated***
• *insulation*	*PA 6.6 (Polyamid)*
• ***colours***	*see table*



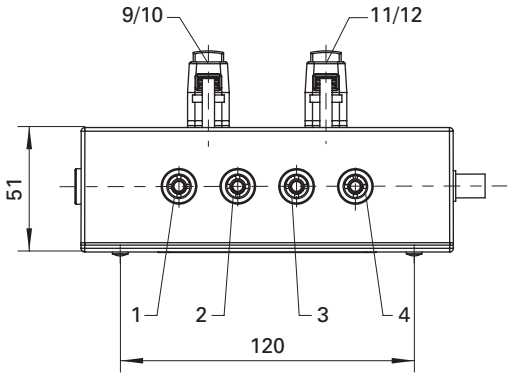

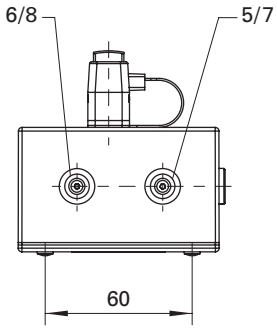

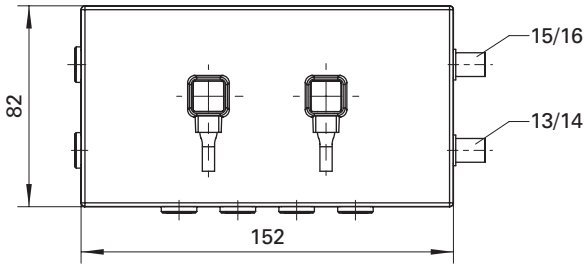

Verdrahtungsplan

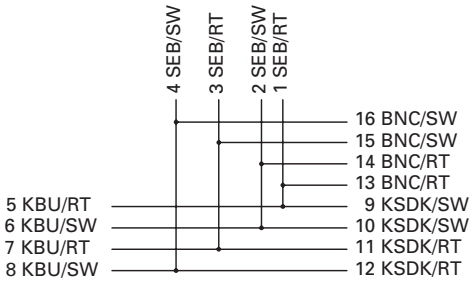

Allgemeine Angaben	
Best.-Nr. [1]	**KAB 8214 / SW** Kontaktteile vernickelt und vergoldet
Farben	schwarz
Gehäuse	Flame Retardant ABS
	UL 94 – V0
Technische Daten	
Anschluss	stecken
Bemessungsspannung [2]	30 V_{AC} / 60 V_{DC}
Bemessungsstrom [2]	1 A
Temperatur-Einsatzbereich	von -25 °C bis +80 °C

[1] andere Kontaktoberflächen, Farben und Anschlüsse auf Anfrage
[2] bei normalen Umgebungstemperaturen

General information	
Order No. [1]	***KAB 8214 / SW*** *contact parts nickel-plated and gold-plated*
colours	*black*
housing	*Flame Retardant ABS*
	UL 94 – V0
Technical data	
terminal	*plug*
rated voltage [2]	*30 V_{AC} / 60 V_{DC}*
rated current [2]	*1 A*
operating temperature	*from -25 °C to +80 °C*

[1] *other contact platings, colours and terminals on request*
[2] *at normal ambient temperatures*