T16

en	Installation instructions	Thermal overload relay T16
fr	Notice de montage	Relais de protection thermique T16
de	Montageanweisung	Thermisches Überlastrelais T16
es	Instrucciones de montaje	Relé térmico de sobrecarga T16
it	Istruzioni di montaggio	Relè termico T16
sv	Installation och skötsel	Termiskt överlastrelä T16
cn	安装说明书	热过载继电器T16
ru	Инструкция по монтажу	Тепловое реле защиты от перегрузки T16
ar	إرشادات التثبيت	مرحل حراري يعمل عند تجاوز الحمل T16

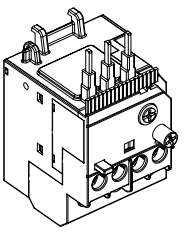

Doc.no. 2CDC106019M6802 D (01/22)



ar
تحذير: جهد كهربائي خطر!
راجع تعليمات التشغيل.
افصل الكهرباء وقم بتأمينها قبل العمل في هذا الجهاز
تنبيه! يجب عدم التركيب إلا من خلال شخص على دراية بمجال التقنية الكهربائية .

bg Предупреждение: Опасно напрежение! Вижте инструкциите за работа. Изключете и блокирайте захранването преди. да работите с устройството. Внимание! Да се монтира само от експерт електротехник.

cs Varování: Nebezpečné napětí! Viz návod k obsluze. Před zahájením prací na tomto zařízení odpojte a uzamkněte napájení. Pozor! Toto zařízení smí instalovat pouze osoba s elektrotechnickou odborností.

da Advarsel: Farlig elektrisk spænding! Se installationsinstruktioner. Frakobl enheden, og afbryd strømforsyningen, før du arbejder med denne enhed. Giv agt! Installation må kun foretages af personer med elektroteknisk ekspertise.

de Warnung: Gefährliche Spannung! Siehe Installationsanleitung. Vor dem Arbeiten Gerät ausschalten und von der Spannungsversorgung trennen. Achtung! Installation nur durch elektrotechnische Fachkraft.

el Προειδοποίηση: Επικίνδυνη τάση! Ανατρέξτε στις οδηγίες λειτουργίας. Αποσυνδέστε και απομονώστε την παροχή ισχύος προτού ξε κινήσετε τις εργασίες σε αυτήν τη συσκευή. Προσοχή! Η εγκατάσταση πρέπει να γίνεται μόνο από αδειούχο ηλεκτρολόγο εγκαταστάτη.

en Warning: Hazardous voltage! Refer to installation instructions. Disconnect and lock out power before working on this device. Attention! Installation by person with electrotechnical expertise only.

es Advertencia: ¡Tensión peligrosa! Consulte las instrucciones de instalación. Antes de trabajar con este dispositivo, desconecte y bloquee la corriente. ¡Atención! La instalación debe ser realizada únicamente por un técnico electricista.

et Hoiatus: Elektrilöögi oht! Lisateavet vaadake kasutusjuhendist. Enne selle seadmega töötamist ühendage lahti ja lukustage toide. Tähelepanu! Seadet tohib paigaldada ainult elektrotehnilise kogemusega isik.

fi Varoitus: Vaarallinen jännite! Katso asennusohje. atkaise virta ja estä virran kytkeminen lukituksella ennen töiden aloittamista. Huomio! Asennuksen saa suorittaa vain henkilö, jolla on kokemusta sähkötekniikasta.

fr Avertissement: Tension dangereuse! Consultez les consignes d'installation. Débranchez et verrouillez l'alimentation électrique avant d'entreprendre des travaux sur cet appareil. Attention! L'installation doit être effectuée uniquement par une personne ayant une expertise en électrotechnique.

hr Upozorenje: Opasan napon! Pogledajte upute za ugradnju. Odspojite i isključite struju prije rada na ovom uređaju. Pažnja! Ugradnja je dopuštena samo osobama stručnim u području elektrotehnike.

hu Figyelmeztetés: Veszélyes feszültség! Lásd a használati utasítást. Válassza le és zárja ki az áramellátást, mielőtt a berendezésen dolgozni kezd. Figyelem! Az üzembe helyezést csak elektrotechnikai szakértelemmel rendelkező személy végezheti el.

it Attenzione: Tensione pericolosa! Fare riferimento alle istruzioni per l'uso. Prima di intervenire su questo dispositivo, scollegare e isolare tutte le fonti di alimentazione. Attenzione! L'installazione deve essere eseguita esclusivamente da un installatore qualificato.

lt Įspėjimas: Pavojinga įtampa! Žr. naudojimo instrukcijas. Atjunkite ir laikinai užblokuokite maitinimą prieš dirbdami su šiuo įrenginiu. Dėmesio! Įrengti gali tik asmuo, turintis elektrotechniko patirties.

lv Brīdinājums: Bīstams spriegums! Skatiet darba norādījumus. Pirms sākat darbu ar šo ierīci, atvienojiet un bloķējiet strāvas padevi. Uzmanību! Uzstādīšanu drīkst veikt tikai persona ar zināšanām par elektrotehniku.

nl Waarschuwing: Gevaarlijke spanning! Raadpleeg de installatie-instructies. Koppel dit apparaat los van de stroomvoorziening voordat u werkzaamheden uitvoert. Let op! Installatie mag alleen worden uitgevoerd door een monteur met elektrotechnische expertise.

no Advarsel: Farlig spenning! Se i bruksanvisningen. Koble fra og steng av strømmen før du arbeider på denne enheten. Forsiktig! Montering skal kun utføres av kvalifiserte personer med elektrokompetanse.

pl Ostrzeżenie: Niebezpieczne napięcie! Patrz: instrukcja instalacji. Przed rozpoczęciem wykonywania pracy z tym urządzeniem odłącz i zablokuj zasilanie. Uwaga! Montaż może wykonywać wyłącznie osoba posiadająca doświadczenie elektrotechniczne.

pt Aviso: Tensão perigosa! Consulte as instruções de instalação. Desconecte e desligue a energia elétrica antes de trabalhar nesse dispositivo. Atenção! A instalação deve ser feita apenas por uma pessoa com especialidade eletrotécnica.

ro Avertisment: Tensiune electrică periculoasă! Consultați instrucțiunile de utilizare. Deconectați și închideți sursa de energie înainte de a lucra cu acest dispozitiv. Atenție! Instalarea trebuie realizată doar de către o persoană cu expertiză electrotehnică.

ru Предупреждение: Опасное электрическое напряжение! Обратитесь к инструкциям по монтажу. Отключите электропитание и обеспечьте безопасность перед началом работ. Внимание! Монтаж должен выполняться только специалистом по электротехническим работам.

sk Výstraha: Nebezpečné napätie! Pozrite si návod na použitie. Pred začatím prác na tomto zariadení odpojte a zablokujte napájanie. Pozor! Inštaláciu smie vykonávať len osoba s odbornými znalosťami v oblasti elektrotechniky.

sl Opozorilo: Nevarna napetost! Glejte navodila za uporabo. Pred delom na tej napravi izklopite in zaklenite električno napajanje. Pozor! Namestitev sme izvesti samo elektrotehnični strokovnjak.

sv Varning: Livsfarlig spänning! Se i bruksanvisningen. Frånkoppla och blockera anläggning eller en anläggningsdel innan arbete utförs. Obs! Får endast installeras av behörig elektriker.

tr Uyarı: Tehlikeli gerilim! Montaj talimatlarına bakın. Bu cihaz üzerinde çalışmadan önce elektriği kesin ve kilitleyin. Dikkat! Yalnızca elektroteknik uzmanlığa sahip kişiler tarafından kurulabilir.

zh 警告:高压危险! 请参见操作手册。操作本设备前请断开并锁定电源。注意!安装仅限专业电工人员。

---

en Thermal overload relay with phase loss sensitivity according to IEC/EN 60947-4-1.
Ambient air temperature -25 ... +60 °C (B6/B7 -25 ... +50 °C).

fr Relais de surcharge thermique sensible à la perte de phase conformément à la norme IEC/EN 60947-4-1.
Température ambiante -25 ... +60 °C (B6/B7 -25 ... +50 °C).

de Thermisches Überlastrelais mit Phasenausfallempfindlichkeit nach IEC/EN 60947-4-1.
Umgebungstemperatur -25 ... +60 °C (B6/B7 -25 ... +50 °C).

es Relé térmico de sobrecarga con sensibilidad de protección de fase según IEC/EN 60947-4-1.
Temperatura ambiente: -25 ... +60 °C (B6/B7 -25 ... +50 °C).

it Relé di sovraccarico termico con rilevamento della perdita di fase secondo la norma IEC/EN 60947-4-1.
Temperatura ambiente -25 ... +60 °C (B6/B7 -25 ... +50 °C).

sv Termiskt överbelastningsskydd med känslighet för fasbortfall i enlighet med IEC/EN 60947-4-1.
Omgivningstemperatur -25 ... +60 °C (B6/B7 -25 ... +50 °C).

cn 根据IEC/EN 60947-4-1标准,
带缺相保护的热过载继电器温度范围
-25 ... +60 °C (B6/B7 -25 ... +50 °C).

ru Тепловое реле защиты от перегрузки с чувствительностью против обрыва фазы соответственно IEC/EN 60947-4-1.
Температура окружающей среды -25 ... +60 °C (B6/B7 -25 ... +50 °C).

ar التتابع الزائد الحراري مع مرحل الحمل الزائد الحراري مع حساسية فشل الطور وفقًا للمعيار IEC/EN 60947-4-1
درجة الحرارة المحيطة -25 ... +60 °C (B6/B7 -25 ... +50 °C)

T16 > B6 / B7

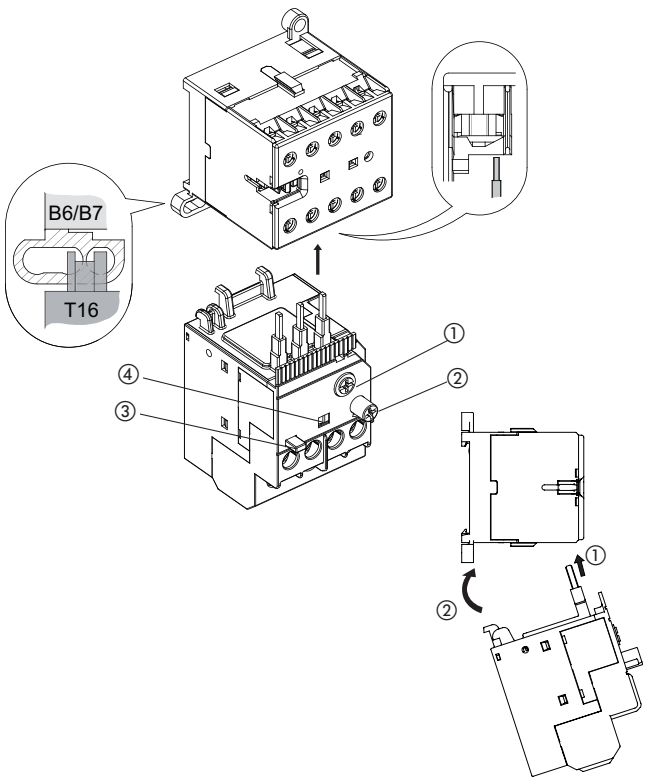

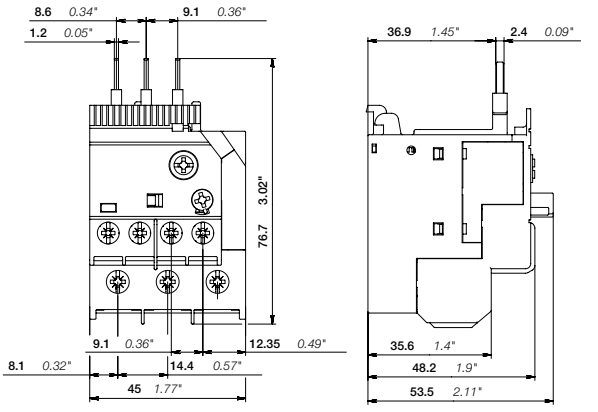

mm / inch

① **I_{nom}**
en Setting the relay to rated current of the motor

② **RESET**

-M

-A

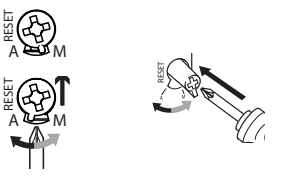

en In case of adjusting "**RESET A**", which means automatic reset after tripping, the motor may restart automatically. This automatic restart could injure persons and damage material.

③ **STOP**

④ **TEST**

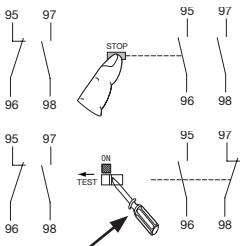

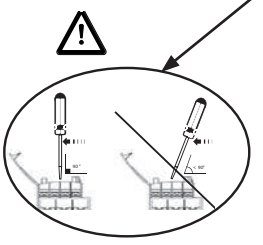

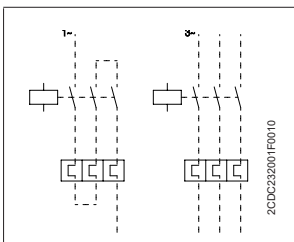

T16 > AS

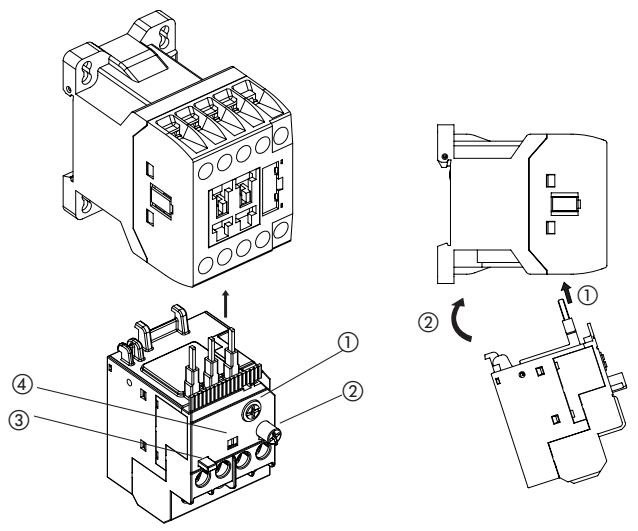

T16 > MC1 / MC2

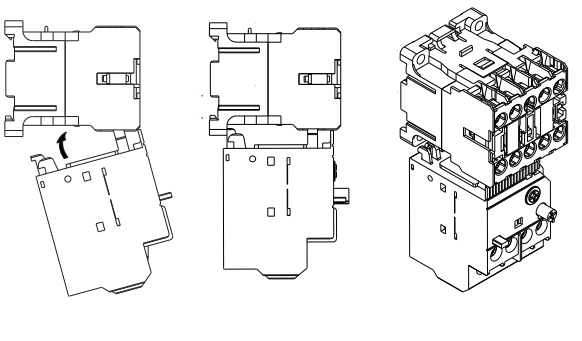

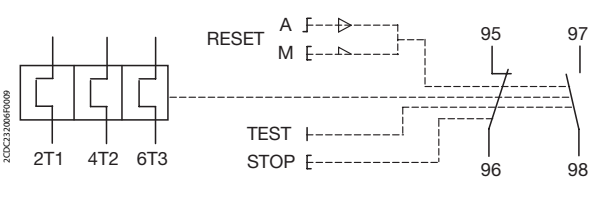

T16								
2T1 **4T2** **6T3**	M4 1.1 ... 1.5 Nm 9 ... 13 lb.in	Ø 6.5 mm	Pozi-driv No. 2	1/2 x 0.75 ... 1.5 mm² * 1/2 x 1.5 ... 4.0 mm² * 1/2 x AWG 18 ...10	1/2 x 0.75 ... 4.0 mm² 1/2 x AWG 18 ...10	1/2 x 0.75 ... 4.0 mm²	1/2 x 0.75 ... 4.0 mm²	12 mm
95 - 96 **97 - 98**	M3 1.0 ... 1.2 Nm 9 ... 11 lb.in	Ø 5.5 mm		1/2 x 0.75 ... 4.0 mm² 1/2 x AWG 18 ...12	1/2 x 0.75 ... 1.0 mm² * 1/2 x 1.0 ... 2.5 mm² * 1/2 x AWG 18 ...12	1/2 x 0.75 ... 2.5 mm²	1 x 0.75 ... 2.5 mm² 2 x 0.75 ... 1.5 mm²	9 mm
B6 / B7	M3 0.8 ... 1.1 Nm 7 lb.in	Ø 5.5 mm	Pozi-driv No. 1	1/2 x 1.0 ... 4.0 mm²	1/2 x 1.0 ... 2.5 mm² 1/2 x AWG 22 ...10	1/2 x 1.0 ... 2.5 mm²	1 x 1.0 ... 2.5 mm²	9 mm
AS	M3 1.0 Nm 9 lb-in	Ø 5.5 mm	Pozi-driv No. 2	1/2 x 0.75 ... 4.0 mm² 1/2 x AWG 18 ...10	1/2 x 0.75 ... 2.5 mm² 1/2 x AWG 18 ...12	1/2 x 0.75 ... 2.5 mm²	1 x 0.75 ... 2.5 mm² 2 x 0.75 ... 1.5 mm²	10 mm
MC1 / MC2 **Screw terminal :** **main contact** **auxiliary contact**	M3 0.8 ... 1.0 Nm 7 lb.in	Ø 5.5 mm	Po-zidriv No. 2	1 x 0.75 ... 4 mm² 2 x 0.75 ... 2.5 mm²	1 x 0.75 ... 2.5 mm² 2 x 0.75 ... 2.5 mm²	1 x 0.75 ... 2.5 mm² 2 x 0.75 ... 1.5 mm²	1 x 0.75 ... 2.5 mm² 2 x 0.75 ... 1.5 mm²	9 mm
control contact				1 x 0.75 ... 2.5 mm² 2 x 0.75 ... 2.5 mm²				
MC1 / MC2 **Ringtongue :** **main contact** **auxiliary contact** **control contac**	M3.5 0.8 ... 1.0 Nm 7 lb.in			1 x 0.75 ... 2.5 mm² 2 x 0.75 ... 2.5 mm²	1 x 0.75 ... 2.5 mm² 2 x 0.75 ... 2.5 mm²	NA	NA	9 mm

* Only connect two different „conductor/wire" cross sections, if they are within the indicated ranges.

ABB STOTZ-KONTAKT GmbH
Eppelheimer Straße 82
69123 Heidelberg
Germany

abb.com/lowvoltage

Further information:

Revision
D

Revision date
2022-01-19

Document number
2CDC106019M6802

© Copyright 2022 ABB.
All rights reserved.
Specifications subject to change without notice.